Комплектующие

Технические характеристики

По вопросам продаж и поддержки обращайтесь:

Алматы (727)345-47-04
Ангарск (3955)60-70-56
Архангельск (8182)63-90-72
Астрахань (8512)99-46-04
Барнаул (3852)73-04-60
Белгород (4722)40-23-64
Благовещенск (4162)22-76-07
Брянск (4832)59-03-52
Владивосток (423)249-28-31
Владикавказ (8672)28-90-48
Владимир (4922)49-43-18
Волгоград (844)278-03-48
Вологда (8172)26-41-59
Воронеж (473)204-51-73
Екатеринбург (343)384-55-89
Иваново (4932)77-34-06
Ижевск (3412)26-03-58
Иркутск (395)279-98-46
Казань (843)206-01-48
Калининград (4012)72-03-81
Калуга (4842)92-23-67
Кемерово (3842)65-04-62
Киров (8332)68-02-04
Коломна (4966)23-41-49
Кострома (4942)77-07-48
Краснодар (861)203-40-90
Красноярск (391)204-63-61
Курск (4712)77-13-04
Курган (3522)50-90-47
Липецк (4742)52-20-81
Магнитогорск (3519)55-03-13
Москва (495)268-04-70
Мурманск (8152)59-64-93
Набережные Челны (8552)20-53-41
Нижний Новгород (831)429-08-12
Новокузнецк (3843)20-46-81
Ноябрьск (3496)41-32-12
Новосибирск (383)227-86-73
Омск (3812)21-46-40
Орел (4862)44-53-42
Оренбург (3532)37-68-04
Пенза (8412)22-31-16
Петрозаводск (8142)55-98-37
Псков (8112)59-10-37
Пермь (342)205-81-47
Ростов-на-Дону (863)308-18-15
Рязань (4912)46-61-64
Самара (846)206-03-16
Санкт-Петербург (812)309-46-40
Саратов (845)249-38-78
Севастополь (8692)22-31-93
Саранск (8342)22-96-24
Симферополь (3652)67-13-56
Смоленск (4812)29-41-54
Сочи (862)225-72-31
Ставрополь (8652)20-65-13
Сургут (3462)77-98-35
Сыктывкар (8212)25-95-17
Тамбов (4752)50-40-97
Тверь (4822)63-31-35
Тольятти (8482)63-91-07
Томск (3822)98-41-53
Тула (4872)33-79-87
Тюмень (3452)66-21-18
Ульяновск (8422)24-23-59
Улан-Удэ (3012)59-97-51
Уфа (347)229-48-12
Хабаровск (4212)92-98-04
Чебоксары (8352)28-53-07
Челябинск (351)202-03-61
Череповец (8202)49-02-64
Чита (3022)38-34-83
Якутск (4112)23-90-97
Ярославль (4852)69-52-93

Россия +7(495)268-04-70
Казахстан +7(727)345-47-04
Беларусь +(375)257-127-884
Узбекистан +998(71)205-18-59
Киргизия +996(312)96-26-47

эл.почта: ndb@nt-rt.ru || сайт: https://niobfluid.nt-rt.ru/

Вставка прямово фильтра NF
Vložka přímého filtru NF

5343V — **Размеры** • Rozměry

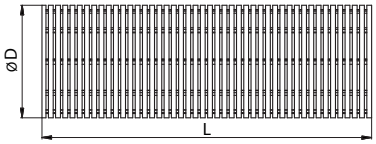

5343V-101

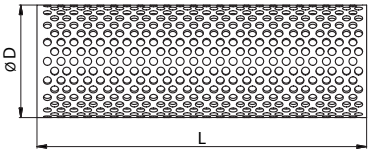

5343V-201

DN DIN	DN SMS	D	L					Rd x s	kg
25	**25**	45	178						
32		45	178						
40	**38**	45	178						
50	**51**	70	205						
65	**63,5**	70	205						
80	**76**	110	250						
100	**101,6**	110	250						

Щелевой стержень, слот 0,05 – 5,0 мм
Трубка с отверстиями 1,0 – 5,0 мм

Štěrbinová tyč, štěrbina 0,05 – 5,0 mm
Trubka s otvory 1,0 – 5,0 mm

Вставка для углового фильтра NF
Vložka rohového filtru NF

5345V — **Размеры** • Rozměry

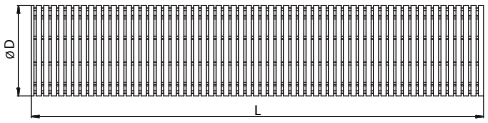

5345V-101

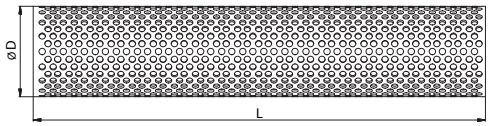

5345V-201

DN DIN	DN SMS	D	L					Rd x s	kg
25	**25**	45	353						
32		45	353						
40	**38**	45	353						
50	**51**	70	350						
65	**63,5**	70	350						
80	**76**	110	470						
100	**101,6**	110	470						

Щелевой стержень, слот 0,05 – 5,0 мм
Трубка с отверстиями 1,0 – 5,0 мм

Štěrbinová tyč, štěrbina 0,05 – 5,0 mm
Trubka s otvory 1,0 – 5,0 mm

Фильтрующий елемент прямово фильтра, перфорированный лист
Vložka přímého filtru, děrovaný plech

5348V-P

Размеры • Rozměry

DN	A	B	C	D	E	F	L	Rd x s	kg
25							229		
32							240		
40							240		
50							250		
65							282		
80							301		
100							360		

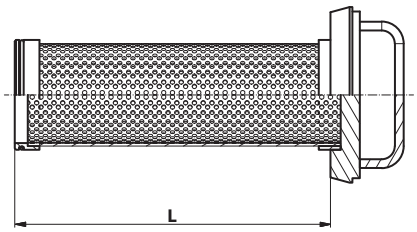

Стандартный размер отверстия 1,0 мм
Другие размеры (2, 3, 4, 5, 6 и 8 мм по запросу)

Standarní rozměr děr je 1,0 mm
Jiné rozměry (2, 3, 4, 5, 6, a 8 mm na poptávku)

Фильтрующий елемент прямово фильтра, Сито
Vložka přímého filtru - síto

5348V-S

Размеры • Rozměry

DN	A	B	C	D	E	F	L	Rd x s	kg
25							229		
32							240		
40							240		
50							250		
65							282		
80							301		
100							360		

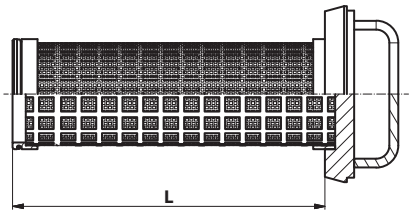

Ситовые отверстия от 0,05 до 1,0 мм

Rozměry síta od 0,05 do 1,0 mm

Фильтрующий елемент угловово фильтра, перфорированный лист
Vložka rohového filtru, děrovaný plech

5350V-P

Размеры • Rozměry

DN	A	B	C	D	E	F	L	Rd x s	kg
25							284		
32							295		
40							320		
50							320		
65							342		
80							502		
100							510		
125							508		
150							750		

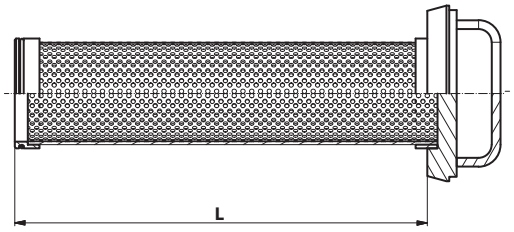

Стандартный размер отверстия 1,0 мм
Другие размеры (2, 3, 4, 5, 6 и 8 мм по запросу)

Standarní rozměr děr je 1,0 mm
Jiné rozměry (2, 3, 4, 5, 6, a 8 mm na poptávku)

Фильтрующий елемент угловово фильтра, Сито
Vložka rohového filtru - síto

5350V-S

Размеры • Rozměry

DN	A	B	C	D	E	F	L	Rd x s	kg
25							284		
32							295		
40							320		
50							320		
65							342		
80							502		
100							510		
125							508		
150							750		

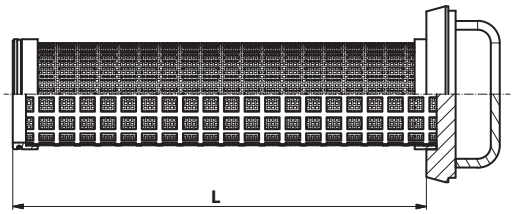

Ситовые отверстия от 0,05 до 1,0 мм

Rozměry síta od 0,05 do 1,0 mm

Cross piece, short S - S - S - S
Крест С - С - С - С (короткий)
Kreuzstück S - S - S (scurta), Kříž S - S - S - S (krátký)

3054

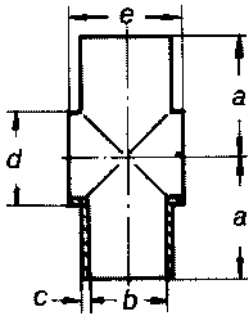

DN	Dimensions • Размер • Baumaße • Rozměry a	b	c	d	e
25	50	25	1,5	28	30
32	55	31	1,5	34	36
40	60	37	1,5	40	44
50	70	49	1,5	52	58
65	80	66	2,0	70	76
80	90	81	2,0	85	91
100	100	100	2,0	104	110

Reducing piece koncentric S - S
Футорка концентрическая С - С
Reduzierstück konzentrische S - S, Přechodka koncetrická S - S

3060

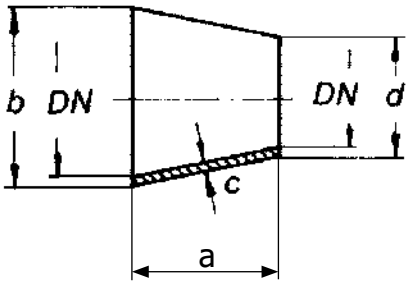

DN	Dimensions • Размер • Baumaße • Rozměry a	b	c	d	kg
15/10	11	19	1,5	13	
20/10	18	23	1,5	13	
20/15	7	23	1,5	19	
25/10	29	29	1,5	13	
25/15	30	29	1,5	19	
25/20	11	29	1,5	23	
32/20	22	35	1,5	23	
32/25	11	35	1,5	29	0,02
40/10		41	1,5	13	
40/15	41	41	1,5	19	
40/20	33	41	1,5	23	
40/25	22	41	1,5	29	
40/32	11	41	1,5	35	
50/32	33	53	1,5	35	
50/40	23	53	1,5	41	
65/25	74,5	70	1,5	29	
65/32	63,5	70	1,5	35	
65/40	51	70	2,0	42	
65/50	29	70	2,0	54	
80/25		85	2,0	30	
80/32	91,5	85	2,0	38	
80/40	80,2	85	2,0	42	
80/50	56	85	2,0	54	
80/65	27	85	2,0	70	
100/50	93	104	2,0	54	
100/65	61	104	2,0	70	
100/80	34	104	2,0	85	

niob FLUID

Reducing piece S - S, excentric
Футорка эксцентричная C - C
Reduzierstück S - S, Přechodky excentrické S - S

3061

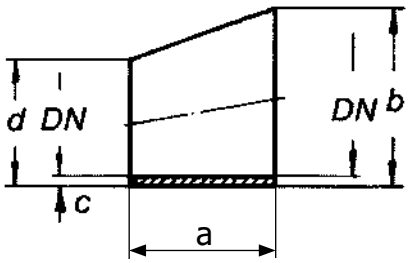

Dimensions • Размер • Baumaße • Rozměry				
a	b	c	d	DN
11	35	1,5	29	**32/25**
22	41	1,5	29	**40/25**
11	41	1,5	35	**40/32**
33	53	1,5	35	**50/32**
22	53	1,5	41	**50/40**
51	70	2,0	41	**65/40**
29	70	2,0	53	**65/50**
56	85	2,0	53	**80/50**
27	85	2,0	70	**80/65**
61	104	2,0	70	**100/65**
34	104	2,0	85	**100/80**

Reducing piece koncentric S - S long
Футорка концентрическая C - C длинная, Reduzierstück konzentrische S - S lange, Přechodka koncetrická S-S dlouhá

3062

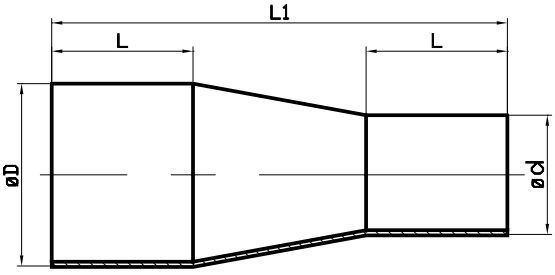

Dimensions • Размер • Baumaße • Rozměry			
D/d	L	L1	DN
18/12	18	45	**15/10**
22/12	18	53	**20/10**
22/18	20	60	**20/15**
28/22	20	60	**25/20**
28/18	20	80	**25/15**
34/28	30	80	**32/25**
40/34	35	88	**40/32**
40/28	35	102	**40/25**
52/40	40	113	**50/40**
52/34	40	129	**50/32**
52/28	40	115	**50/25**
70/52	40	130	**65/50**
70/40	40	120	**65/40**
70/34	40	125	**65/32**
85/70	40	120	**80/65**
85/52	40	125	**80/50**
85/40	40	140	**80/40**
104/85	40	120	**100/80**
104/70	40	127	**100/65**
104/52	40	160	**100/50**

Reducing piece S - S, excentric
Футорка эксцентричная C - C, длинная,
Reduzierstück S - S, Přechodka excentrická S - S, dlouhá

3063

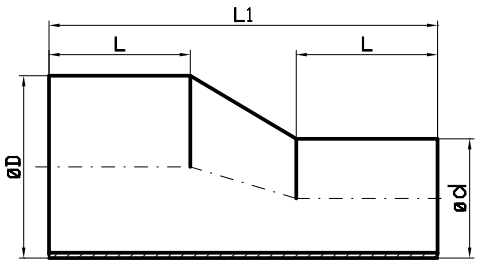

Dimensions • Размер • Baumaße • Rozměry			
D/d	L	L1	DN
22/18	20	60	**20/15**
28/22	20	60	**25/20**
28/18	20	60	**25/15**
34/28	40	100	**32/25**
40/34	40	100	**32/20**
40/28	40	100	**32/15**
52/40	40	100	**40/32**
52/34	40	125	**40/25**
70/52	40	125	**40/20**
70/40	40	140	**50/40**
85/70	40	110	**50/32**
85/52	40	130	**50/25**
104/85	40	130	**65/50**
104/70	45	155	**65/40**
104/52	45	150	**80/65**

Т-деталь С-Ц-С (короткий)
T-kus S-C-S (krátký)

30522 **Размеры** • Rozměry

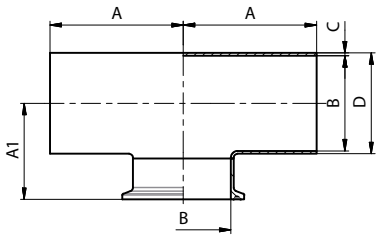

DN	A	A1	B	C	D	E	F	L	Rd x s	kg
10	26	20,7	10	1,5	13					0,07
15	35	23,7	16	1,5	19					0,09
20	40	25,7	20	1,5	23					0,10
25	50	28,7	26	1,5	29					0,28
32	55	30,7	32	1,5	35					0,34
40	60	35,7	38	1,5	41					0,34
50	70	41,7	50	1,5	53					0,48
65	80	50,7	66	2,0	70					1,18
80	90	58,2	81	2,0	85					1,53
100	100	64,7	100	2,0	104					1,82

Крест С - С - С - С (короткий)
Kříž S - S - S - S (krátký)

30540 **Размеры** • Rozměry

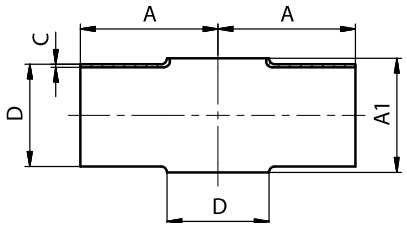

DN	A	A1	C	D	E	F	R	L	Rd x s	kg
25	50	30	1,5	28						0,09
25	50	30	1,5	29						0,09
32	55	36	1,5	34						0,13
32	55	36	1,5	35						0,13
40	60	44	1,5	40						0,17
40	60	44	1,5	41						0,17
50	70	58	1,5	52						0,25
50	70	58	1,5	53						0,25
65	80	76	2,0	70						0,51
80	90	91	2,0	85						0,69
100	100	110	2,0	104						0,93

Крест редукционный короткий С - С - С - С
Kříž redukovaný krátký S - S - S - S

30550 **Dimensions** • Baumaße

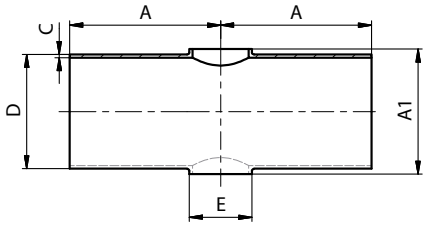

DN	A	A1	C	D	E	kg
15/10	35	22	1,5	19	13	0,03
20/10	40	26	1,5	23	13	0,05
20/15	40	26	1,5	23	19	0,05
25/10	50	32	1,5	29	13	0,07
25/15	50	32	1,5	29	19	0,09
25/20	50	32	1,5	29	23	0,09
32/10	55	38	1,5	35	13	0,10
32/15	55	38	1,5	35	19	0,10
32/20	55	38	1,5	35	23	0,09
32/25	55	38	1,5	35	29	0,09
40/15	60	44	1,5	41	19	0,13
40/20	60	44	1,5	41	23	0,13
40/25	60	44	1,5	41	29	0,14
40/32	60	44	1,5	41	35	0,14
50/20	70	56	1,5	53	23	0,22
50/25	70	56	1,5	53	29	0,23
50/32	70	56	1,5	53	35	0,23

DN	A	A1	C	D	E	kg
50/40	70	56	1,5	53	41	0,23
65/25	80	76	2,0	70	29	0,41
65/32	80	76	2,0	70	35	0,44
65/40	80	76	2,0	70	41	0,46
65/50	80	76	2,0	70	53	0,46
80/40	90	92	2,0	85	41	0,64
80/50	90	92	2,0	85	53	0,62
80/65	90	92	2,0	85	70	0,75
100/50	100	110	2,0	104	53	0,91
100/65	100	110	2,0	104	70	0,89
100/80	100	110	2,0	104	85	0,81
125/65	187,5	133	2,0	129	70	2,19
125/80	187,5	133	2,0	129	85	2,01
125/100	187,5	133	2,0	129	104	1,85
150/80	225	158	2,0	154	85	3,03
150/100	225	158	2,0	154	104	2,85
150/125	225	158	2,0	154	129	2,63

Крест С-С-С-С (длинный)
Kříž S-S-S-S (dlouhý)

30560 **Размеры** • Rozměry

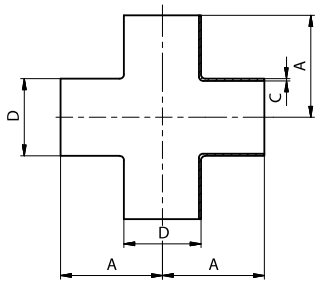

DN	A	B	C	D	E	F	R	L	Rd x s	kg
25	50		1,5	28						0,18
25	50		1,5	29						0,18
32	55		1,5	34						0,22
32	55		1,5	35						0,22
40	60		1,5	40						0,28
40	60		1,5	41						0,28
50	70		1,5	52						0,42
50	70		1,5	53						0,42
65	80		2,0	70						0,80
80	90		2,0	85						1,01
100	100		2,0	104						1,39

Детали для асептики
Aseptický program

T- деталь длинный Ц - Ц - Ц
T - díl dlouhý C - C - C

30520 AS

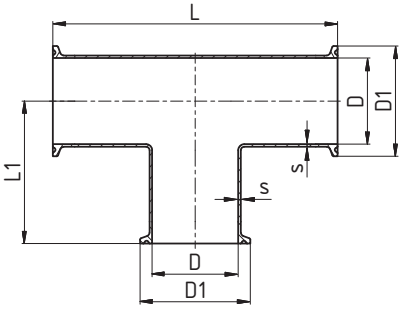

Размеры • Rozměry

DN	D	D1	L	L1	s
10	13	34	95,4	47,7	1,5
15	19	34	95,4	47,7	1,5
20	23	34	105,4	52,7	1,5
25	29	50,5	125,4	52,7	1,5
32	35	50,5	135,4	67,7	1,5
40	41	50,5	145,4	72,7	1,5
50	53	64	185,4	92,7	1,5
65	70	91	235,4	117,7	2
80	85	106	285,4	142,7	2
100	104	119	335,4	170,8	2

T - деталь С - С - Ц
T - díl S - S - C

30523 AS

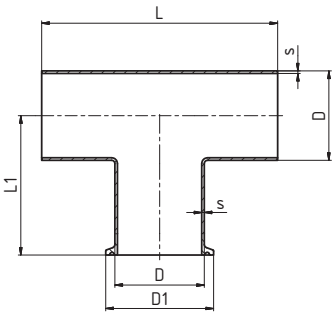

Размеры • Rozměry

DN	D	D1	L	L1	s
10	10	34	70	47,7	1,5
15	16	34	70	47,7	1,5
20	20	34	80	52,7	1,5
25	26	50,5	100	52,7	1,5
32	32	50,5	110	67,7	1,5
40	38	50,5	120	72,7	1,5
50	50	64	160	92,7	1,5
65	66	91	210	117,7	2
80	81	106	260	142,7	2
100	100	119	310	170,8	2

Крест С - С - С - С (длинный)
Kříž dlouhý S - S - S - S

30560 AS

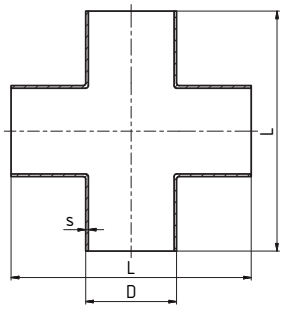

Размеры • Rozměry

DN	D	L	s
25	25	100	1,5
25	26	100	1,5
32	31	110	1,5
32	32	110	1,5
40	37	120	1,5
40	38	120	1,5
50	49	140	1,5
50	50	140	1,5
65	66	160	2
80	81	180	2
100	100	200	2

Крест Ц - Ц - Ц - Ц (длинный)
Kříž dlouhý C - C - C - C

30569 AS

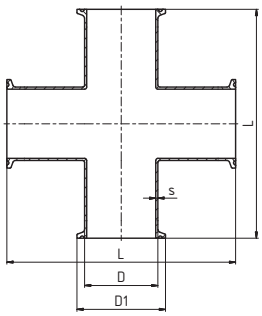

Размеры • Rozměry

DN	D	D1	L	s
25	29	50,5	125,4	1,5
32	35	50,5	125,4	1,5
40	41	50,5	145,4	1,5
50	53	64	155,4	1,5
65	70	91	185,4	2
80	85	106	205,4	2
100	104	119	231,6	2

T - деталь C - C - C, CMC (длинный)
T - díl S - S - S, SMS (dlouhý)

31410

SMS

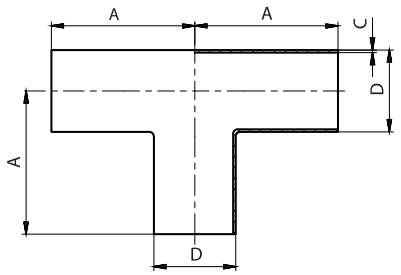

Размеры • Rozměry

DN	A	B	C	D	E	F	R	L	Rd x s	kg
25	55		1,25	25						0,11
35	70		1,25	38						0,25
51	82		1,25	51						0,47
63,5	105		1,5	63,5						0,75
76	110		1,6	76,1						1,07
101,6	150		2,0	101,6						2,30

T - деталь C - C - C, CMC (короткий)
T - díl S - S - S, SMS (krátký)

31440

SMS

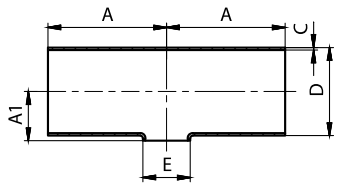

Размеры • Rozměry

DN	A	A1	C	D	E	F	r	L	Rd x s	kg
38/25	70	21	1,25	38	25					0,17
51/25	82	29	1,25	51	25					0,26
51/38	82	29	1,25	51	38					0,27
63/25	105	34,5	1,5	63,5	25					0,49
63/38	105	35	1,5	63,5	38					0,51
63/51	105	36	1,5	63,5	51					0,51
76/25	110	41	1,6	76,1	25					0,60
76/38	110	42	1,6	76,1	38					0,68
76/51	110	43	1,6	76,1	51					0,68
76/63	110	43	1,6	76,1	63,5					0,81
101/25	150	56	2,0	101,6	25					0,82
101/38	150	56	2,0	101,6	38					0,90
101/51	150	57	2,0	101,6	51					0,95
101/63	150	58	2,0	101,6	63,5					0,96
101/76	150	58	2,0	101,6	76,1					0,92

Крест C-C-C-C, CMC
Kříž S-S-S-S, SMS

31540

SMS

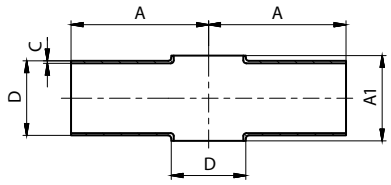

Размеры • Rozměry

DN	A	A1	C	D	E	F	R	L	Rd x s	kg
25	55	28	1,25	25						0,09
38	70	42	1,25	38						0,19
51	82	57	1,25	51						0,25
63,5	105	72	1,5	63,5						0,51
76	110	86	1,6	76,1						0,69
101,6	150	116	2,0	101,6						0,93

2.06 Pipe unions

Соединительная арматура
Rohrverbindungen, Spojovací armatury

Liner hose fitting G

Шланговая надставка - G
G - Schlauchstutzen, Hadicový nádstavec - G

2051

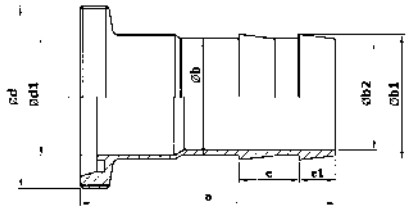

DN	Dimensions • Размер • Baumaße • Rozměry							
	ø a	ø b	ø b1	ø b2	e	e1	ø d	ø d1
10	64	10	12	7	13	8	28 x 1/8"	10
15	65	16	18,5	13	14	8	34 x 1/8"	16
20	71	20	23	16	16	9,5	44 x 1/6"	20
25	77	25	28	20	16	9,5	52 x 1/6"	26
32	83,8	32	35,6	27	17	11,2	58 x 1/6"	32
40	95	40	43,6	35	21,7	15,7	65 x 1/6"	38
50	110	50	53,6	45	24	15,7	78 x 1/6"	50
65	133	63	66,6	58	32	15,7	95 x 1/6"	66
80	145	80	83,6	75	38	15,7	110 x 1/4"	81
100	161	100	103,6	95	41	15,7	130 x 1/4"	100

Liner hose fitting K

Шланговая надставка - K
K - Schlauchstutzen, Hadicový nádstavec - K

2052

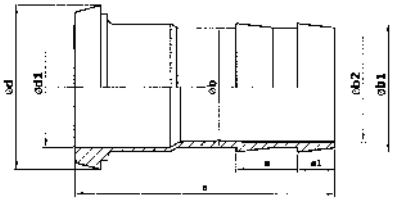

DN	Dimensions • Размер • Baumaße • Rozměry							
	a	ø b	ø b1	ø b2	e	e1	ø d	ø d1
10	60	10	12	7	13	8	21,9	10
15	61	16	18,5	13	14	8	28,5	16
20	65	20	23	16	16	9,5	36,5	20
25	70	25	28	20	16	9,5	44	26
32	76,8	32	35,6	27	17	11,2	50	32
40	88	40	43,6	35	21,7	15,7	56	38
50	103	50	53,6	45	24	15,7	68,5	50
65	125	63	66,6	58	32	15,7	86	66
80	137	80	83,6	75	38	15,7	100	81
100	151	100	103,6	95	41	15,7	121	100

Liner hose fitting S

Шланговая надставка - C
S - Schlauchstutzen, Hadicový nádstavec - S

2053

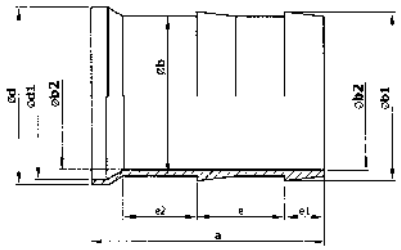

DN	Dimensions • Размер • Baumaße • Rozměry									
	ø d	ø d1	a	ø b	ø b1	ø b2	e1	e	e2	kg
10	13	10	43	10	12	7	8	13	9	
15	19	16	44	16	18,5	13	8	14	9	
20	23	20	47	20	23	16	9,5	16	9	
25	29	26	48	25	28	20	9,5	16	9	0,08
32	35	32	51,8	32	35,6	27	11,2	17	11	0,10
40	41	38	62	40	43,6	35	15,7	21,7	10	0,16
50	53	50	75	50	53,6	45	15,7	24	17	0,24
65	70	66	93	63	66,6	58	15,7	32	24	0,36
80	85	81	100	80	83,6	75	15,7	38	26	0,50
100	104	100	107	100	103,6	95	15,7	41	29	0,66

2.15 Pipe unions

Соединительная арматура
Rohrverbindungen, Spojovací armatury

niob FLUID

Sealing ring

Уплотнение для гароллы
Dichtung, Objímka vinařské spojky

2352 B

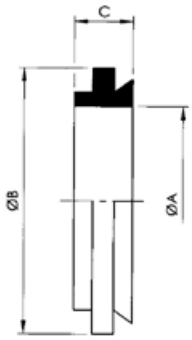

Dimensions • Размер • Baumaße • Rozměry				
A	B	C	kg	DN
40	62	14	0,018	**40**
50	72	14	0,018	**50**
60	82	14	0,028	**60**
70	94	14	0,036	**70**
80	104	14	0,030	**80**
100	124	14		**100**
120	154	17		**120**

Garolla hose holder

Шланговая надставка с гароллой
Halber Klemmanschluss, Hadicový nádstavec s vinařským hrdlem

2360

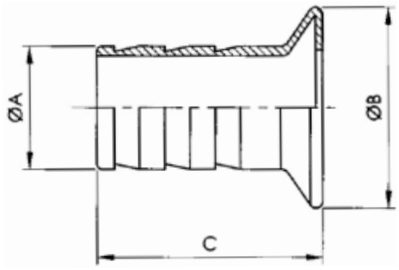

Dimensions • Размер • Baumaße • Rozměry				
A	B	C	kg	DN
40	65	80	0,22	**40**
50	76	90	0,32	**50**
60	87	95		**60**
70	97	100	0,44	**70**
80	108	120	0,54	**80**
100	129	140		**100**
120	158	150		**120**

Garolla hose holder for reduction

Шланговая надставка с переходом
Reduziert- Schlauchgarollastutzen, Hadicový nádstavec redukovaný

2364

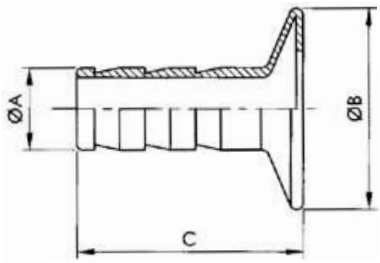

Dimensions • Размер • Baumaße • Rozměry			
A	B	C	DN
40 x 20 - 40 x 25 - 40 x 30 - 40 x 35	65	80	**40**
50 x 20 - 50 x 25 - 50 x 30 - 50 x 35	76	90	**50**
60 x 30 - 60 x 35 - 60 x 40 - 60 x 50	87	95	**60**
70 x 35 - 70 x 40 - 70 x 50 - 70 x 60	97	100	**70**
80 x 40 - 80 x 50 - 80 x 60 - 80 x 70	108	120	**80**
100 x 50 - 100 x 60 - 100 x 70 - 100 x 80	129	140	**100**
120 x 80 - 120 x 100	158	150	**120**

Garolla reduction

Переходник Гаролла
Garolla-Reduzierstück, Vinařské hrdlo - redukce

2368

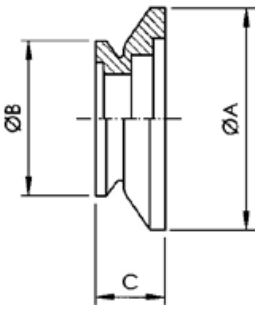

Dimensions • Размер • Baumaße • Rozměry			
A	B	C	DN
76	65	55	**50/40**
87	76	60	**60/50**
98	76	62	**70/50**
98	87	64	**70/60**
108	98	68	**80/70**
129	98	70	**100/70**
129	108	75	**100/80**
158	129	85	**120/100**

Шланговая надставка - P
Hadicový nástavec - G

20510 **Размеры** • Rozměry

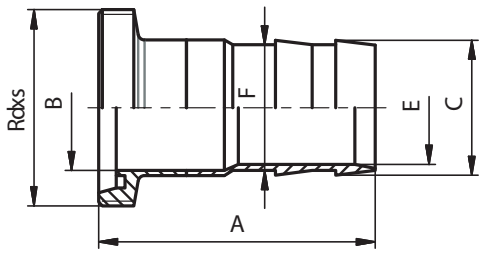

DN	A	B	C	D	E	F	R	L	závit DIN 405 Rd x s	kg
10	60	10	12		7	10			28x1/8"	0,05
15	61	16	18,5		13	15			34x1/8"	0,08
20	65	20	23		16	20			44x1/6"	0,17
25	70	26	28		20	25			52x1/6"	0,23
32	84	32	35,6		27	32			58x1/6"	0,33
40	95	38	43,6		35	40			65x1/6"	0,52
50	110	50	53,6		45	50			78x1/6"	0,66
65	133	66	66,6		58	65			95x1/6"	1,14
80	145	81	83,6		75	80			110x1/4"	1,50
100	161	100	103,6		95	100			130x1/4"	2,40

Шланговая надставка - K
Hadicový nástavec - K

20520 **Размеры** • Rozměry

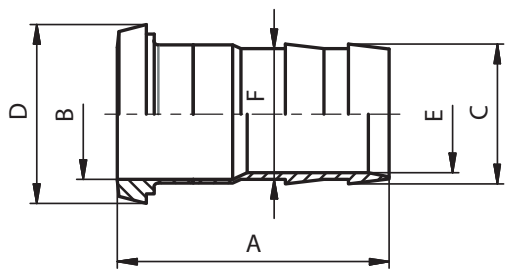

DN	A	B	C	D	E	F	R	L	závit DIN 405 Rd x s	kg
10	60	10	12	22,5	7	10				0,04
15	61	16	18,5	28,5	13	15				0,06
20	65	20	23	36,5	16	20				0,13
25	70	26	28	44	20	25				0,19
32	77	32	35,6	50	27	32				0,27
40	88	38	43,6	56	35	40				0,42
50	103	50	53,6	68,5	45	50				0,58
65	125	66	66,6	86	58	65				1,08
80	137	81	83,6	100	75	80				1,32
100	151	100	103,6	121	95	100				2,13

Шланговая надставка - C
Hadicový nástavec - S

20530 **Размеры** • Rozměry

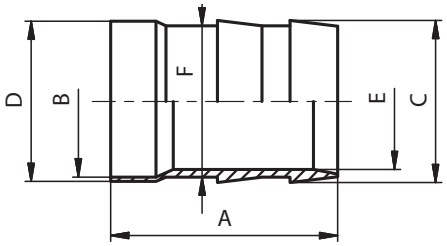

DN	A	B	C	D	E	F	R	L	závit DIN 405 Rd x s	kg
10	43	10	12	13	7	10				0,02
15	44	16	18,5	19	13	15				0,04
20	47	20	23	23	16	20				0,06
25	48	26	28	29	20	25				0,06
32	52	32	35,6	35	27	32				0,08
40	62	38	43,6	41	35	40				0,12
50	75	50	53,6	53	45	50				0,22
65	93	66	66,6	70	58	65				0,58
80	100	81	83,6	85	75	80				0,68
100	107	100	103,6	104	95	100				1,72

Шланговая надставка - Ц
Hadicový nástavec - C

20540 **Размеры** • Rozměry

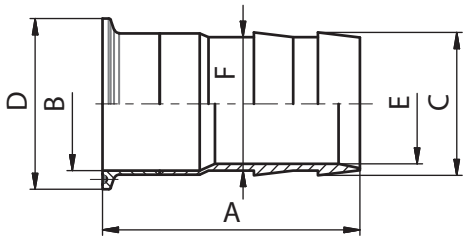

DN	A	B	C	D	E	F	R	L	závит DIN 405 Rd x s	kg
10	61	10	12	34	7	10				0,05
15	62	16	18,5	34	13	15				0,08
20	65	20	23	34	16	20				0,17
25	69,5	26	28	50,5	20	25				0,23
32	73,5	32	35,6	50,5	27	32				0,33
40	83,5	38	43,6	50,5	35	40				0,52
50	96,5	50	53,6	64	45	50				0,66
65	121	66	66,6	91	58	65				1,14
80	128	81	83,6	106	75	80				1,50
100	135	100	103,6	119	95	100				2,40

Шланговая надставка с гаролой
Hadicový nástavec s vinařským hrdlem

23600

Размеры • Rozměry

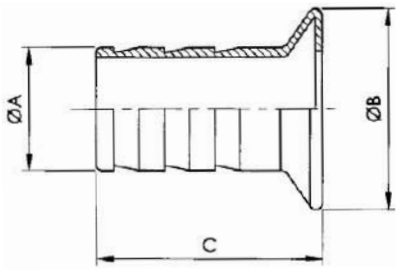

DN	A	B	C	D	E	F	R	L	závit DIN 405 Rd x s	kg
40	40	65	80							0,22
50	50	76	90							0,32
60	60	87	95							
70	70	97	100							0,44
80	80	108	120							0,54
100	100	129	140							
120	120	158	150							

Шланговая надставка с переходом
Hadicový nástavec redukovaný

23640

Размеры • Rozměry

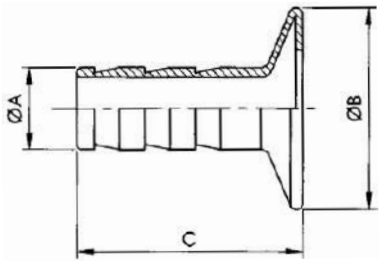

DN	A	B	C	L	závit DIN 405 Rd x s	kg
40	40 x 20, 40 x 25, 40 x 30, 40 x 35	65	80			
50	50 x 20, 50 x 25, 50 x 30, 50 x 35	76	90			
60	60 x 30, 60 x 35, 60 x 40, 60 x 50	87	95			
70	70 x 35, 70 x 40, 70 x 50, 70 x 60	97	100			
80	80 x 40, 80 x 50, 80 x 60, 80 x 70	108	120			
100	100 x 50, 100 x 60, 100 x 70, 100 x 80	129	140			
120	120 x 80, 120 x 100	158	150			

Переходник Гарола
Vinařské hrdlo - redukce

23680

Размеры • Rozměry

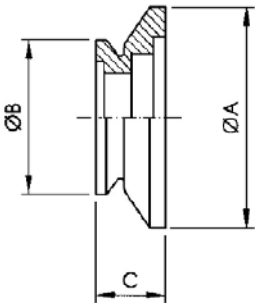

DN	A	B	C	D	E	F	R	L	závit DIN 405 Rd x s	kg
50/40	76	65	55							
60/50	87	76	60							
70/50	98	76	62							
70/60	98	87	64							
80/70	108	98	68							
100/70	129	98	70							
100/80	129	108	75							
120/100	158	129	85							

5.06 Special fittings and parts

Специальная арматура и детали, Spezialarmaturen und Teile
Speciální armatury a díly

Glass

Стекло для цилиндрического диоптра
Glaszylinder, Sklo pro válcové průhledítko

5171

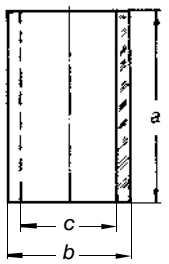

DN	Dimensions • Размер • Baumaße • Rozměry a	b	c	kg
25	70	32	26	0,01
32	70	40	34	0,02
40	70	50	40	0,02
50	70	60	50	0,03
65	85	75	65	0,04
80	85	90	80	0,04
100	115	110	100	0,07
125	160	140	126	0,12
150	170	170	152	0,17

Flat seal

Уплотнение диоптра
Dichtung für Schauglas, Těsnění průhledítka

5172

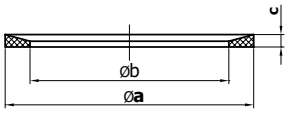

DN	Dimensions • Размер • Baumaße • Rozměry a	b	c
25	40	26	4
32	48	34	4
40	55	40	4
50	68	50	5
65	84	66	5
80	100	80	5
100	115	100	5

Lighting of Sight glass 20 W

Подсветка диоптра
Leuche für Schauglas, Osvětlení válcového průhledítka

5180

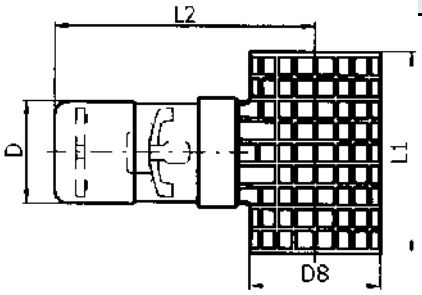

DN	Dimensions • Размер • Baumaße • Rozměry D	D8	L1	L2	kg
		závit DIN 405			
25	44,5	35	69	102,5	0,300
32	44,5	42	69	106	0,390
40	44,5	53	69	111,5	0,400
50	44,5	63	69	116,5	0,420
65	44,5	79	84	122	0,440
80	44,5	102	84	136	0,460
100	44,5	112	114	141	0,490
125	44,5	145		169	
150	44,5	168		169	

Lighting of Sight glass 20 W

Подсветка диоптра
Leuchte für Schauglas, Osvětlení průhledítka

5185

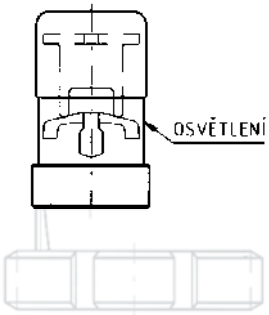

DN	Dimensions • Размер • Baumaße • Rozměry kg
20	0,92
25	1,08
32	1,40
40	1,80
50	
65	

U nap. = 24 V AC/DC
I max = 0,8 A

Ochrana malým napětím

5.07 Special fittings and parts

Специальная арматура и детали, Spezialarmaturen und Teile
Speciální armatury a díly

niob FLUID

Dimensions • Размер • Baumaße • Rozměry Rd x S	DN
závit DIN 405	
110 x 1/4"	**80**
130 x 1/4"	**100**
160 x 1/4"	**125**
190 x 1/4"	**150**
U nap. = 24 V AC/DC	

Lighting of Sight glass 40 - 100 W

Подсветка диоптра
Leuchte für Schauglas, Osvětlení průhledítka

5186

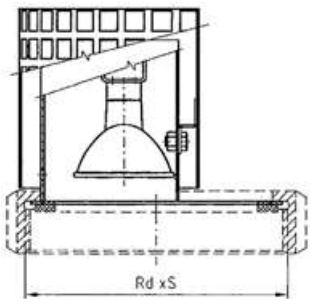

Dimensions • Размер • Baumaße • Rozměry A	B	C	D	E	F	DN
76	40	110	150	40	10	**40**
76	49	125	165	52	10	**50**
90	65	145	185	70	12	**65**
94	79	160	200	85	12	**80**

Decanter whit flange connections PN 10

Декантатор ПН 10
Dekantierventil mit Flanschanschlußen PN 10, Dekantátor PN 10

5231

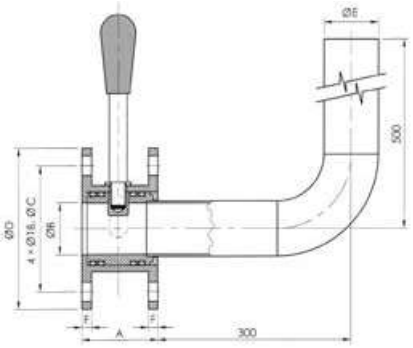

Уплотнение диоптра
Těsnění průhledítka

51720 **Размеры** • Rozměry

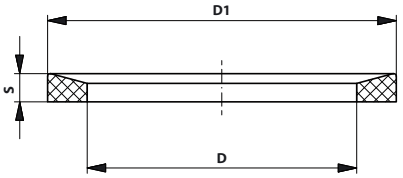

DN	D	D1	S
25	27	40	5
32	33	48	5
40	39	54,5	5,5
50	51	66	5,5
65	67	84	5,5
80	81,6	100	5,8
100	100	115	5,8

Уплотнение диоптра тип „L“
Těsnění průhledítka typ „L“

51721 **Размеры** • Rozměry

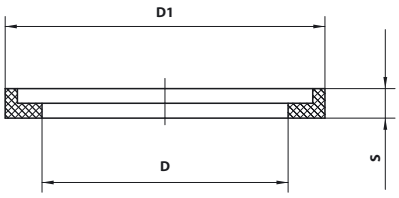

DN	D	D1	S
25	27	37	6
32	34	45	6
40	40	55	6
50	51	65	6
65	66,5	80	6
80	81,5	96	8
100	101,5	116,5	8
125	127	147,5	8,5
150	151	171,5	8,5

Подсветка цилиндрическово диоптра
Osvětlení válcového průhledítka

51800 **Размеры** • Rozměry

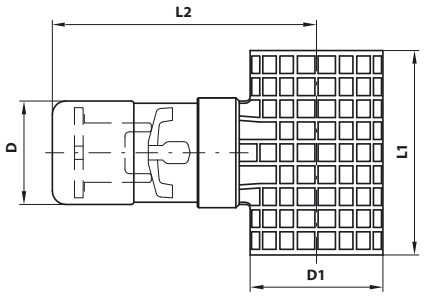

DN	D	D1	C	D	E	F	L1	L2	Rd x s	kg
25	44,5	36					58	102,5		0,300
32	44,5	44					58	106		0,390
40	44,5	53					58	111,5		0,400
50	44,5	63					58	116,5		0,420
65	44,5	79					68	122		0,440
80	44,5	95					68	136		0,460
100	44,5	115					94	141		0,490
125	44,5	145					135	169		
150	44,5	168					135	169		

Подсветка диоптра
Osvětlení průhledítka

51850 **Размеры** Rozměry

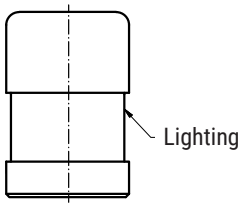

DN	
20	
25	
32	
40	
50	
65	

Halogen: 24V, 20W, paticeG4
LED: 12V, 3W patice MR11 (GU4)

Подсветка диоптра с держателем
Osvětlení průhledítka s držákem

51850-D **Размеры** Rozměry

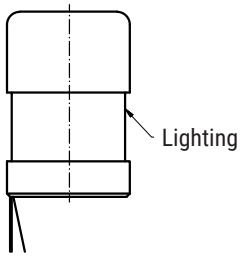

DN	
20	
25	
32	
40	
50	
65	

Halogen: 24V, 20W, paticeG4
LED: 12V, 3W patice MR11 (GU4)

Подсветка диоптра с гайкой
Osvětlení průhledítka s maticí

51851 **Размеры** Rozměry

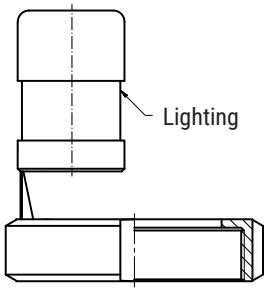

DN	
20	
25	
32	
40	
50	
65	

Halogen: 24V, 20W, paticeG4
LED: 12V, 3W patice MR11 (GU4)

Гаечный диоптр с подсветкой
Maticové průhledítko s osvětlením

51852 **Размеры** Rozměry

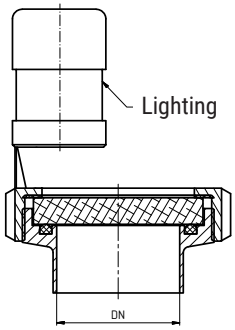

DN	
20	
25	
32	
40	
50	
65	

Halogen: 24V, 20W, paticeG4
LED: 12V, 3W patice MR11 (GU4)

Подсветка диоптра
Světlo maticového průhledítka

51860

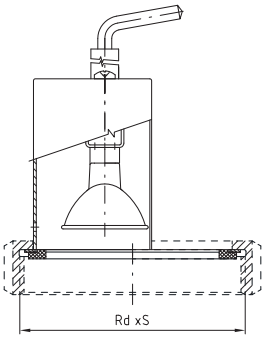

Размеры • Rozměry

DN	A	B	C	D	E	F	R	L	Rd x s	kg
									thread DIN 405	
100									130 x 1/4"	
125									160 x 1/4"	
150									190 x 1/4"	
U = 24 V DC										

Подсветка диоптра с гайкой
Světlo maticového průhledítka s maticí

51861

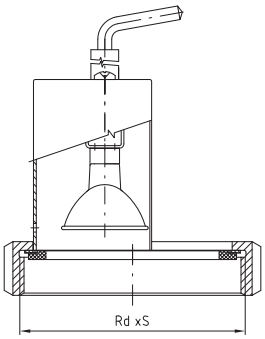

Размеры • Rozměry

DN	A	B	C	D	E	F	R	L	Rd x s	kg
									thread DIN 405	
80									110 x 1/4"	
U = 24 V DC										

Гаечный диоптр с подсветкой
Maticové průhledítko s osvětlením

51862

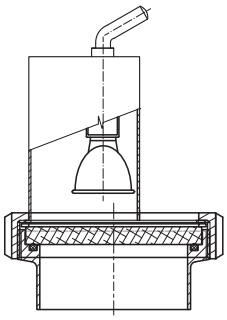

Размеры • Rozměry

DN	A	B	C	D	E	F	R	L	Rd x s	kg
									thread DIN 405	
080									110×1/4"	
100									130×1/4"	
125									160×1/4"	
150									190×1/4"	
U = 24 V DC										

Фланцевое смотровое стекло
Přírubové průhledítko

51920

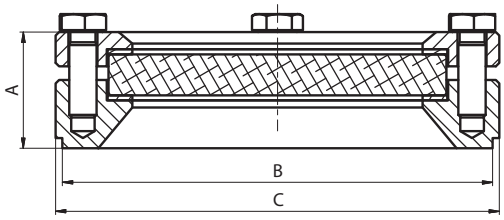

Размеры • Rozměry

DN	A	B	C	D	E	F	R	L	Rd x s	kg
80	**34**	126	130							1,5

Поворотный включатель
Otočný prstenec

44521 **Размеры** • Rozměry

DN	A	B	C	E	F	G	R	L	Rd x s	kg

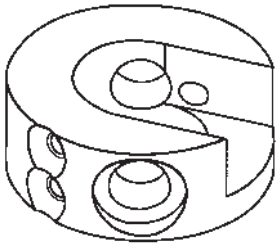

44521 - A pro 44530

44521 - B pro 44360

Идуктивный Датчик
Dvojtý indukční snímač

44530 **Размеры** • Rozměry

DN	A	B	C	E	F	G	R	L	Rd x s	kg

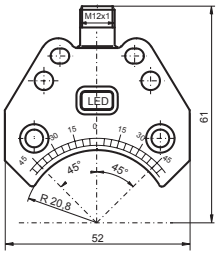

General specifications
- Switching element function **PNP Dual NO**
- Rated operating distance **sn 3 mm**
- Installation **flush mountable**
- Output polarity **DC**
- Assured operating distance **sa 0 - 2,43 mm**

Nominal ratings
- Operating voltage **UB 10 - 30 V DC**
- Switching frequency **f 0 - 500 Hz**
- Hysteresis **H typ. 5 %**
- Reverse polarity protected **all connections**
- Short-circuit protection **pulsing**
- Voltage drop **Ud ≤ 3 V**
- Operating current **IL 0 - 200 mA**
- Off-state current **Ir 0 - 0,5 mA**
  typ. 0,1 µA at 25 °C
- No-load supply current **I0 ≤ 25 mA**
- Operating voltage display **LED, green**
- Indication of the switching state **LED, yellow**

Ambient conditions
- Ambient temperature **-25 ... 70 °C (-13 ... 158 °F)**
- Storage temperature **-40 ... 85 °C (-40 ... 185 °F)**

Кабельный разём 90°
Konektor 90 °

44540 **Размеры** • Rozměry

DN	A	B	C	E	F	G	R	L	Rd x s	kg

General specification

Number of poles	4
Construction type	Socket, angled

Electrical specification

Operating voltage	max. 60 V DC
Operating current	max. 4 A
Volume resistance	< 5 mohm

Ambient conditions

Ambient temperature	-5 ... 70°C (268 ... 343 K) active
	-30 ... 80°C (243 ... 353 K) unmoved
Degree of soiling	3

Кабельный разъём прямой
Konektor přímý

44541 **Размеры** • Rozměry

DN	A	B	C	D	E	F	R	L	Rd x s	kg

General specifications

Number of pins	4
Connection 1	female connector
Construction type 1	straight
Threading 1	M12
Connection 2	cable end

Electrical specifications

Operating voltage	U_B	max. 250 V AC/DC
Operating current		max. 4 A
Volume resistance		< 5 mΩ

Ambient conditions

Ambient temperature Body:	-40 ... 90 °C
	cable, fixed: -40 ... 80 °C
	cable, flexing: -25 ... 80 °C
Pollution Degree	3

Suport
Держатель индуктивного датчика
Haltrer, Držák spodního senzoru

4451

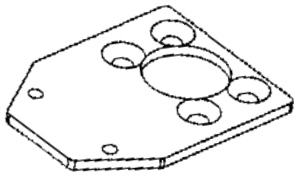

DN	Dimensions • Размер • Baumaße • Rozměry

Switch cams supported
Поворотный включатель
Schalthocken, Otočný prstenec

4452

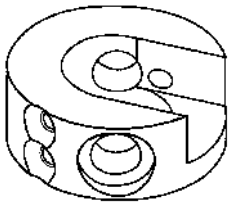

DN	Dimensions • Размер • Baumaße • Rozměry
4452 A -	pro 4453
4452 B -	pro 4436

Double prox. switch inductiv
Идуктивный Датчик
Doppel in., Dvojtý indukční snímač

4453

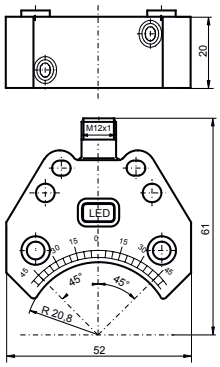

DN	Technical Features • Technische Daten • Technické data

General specifications
- Switching element function **PNP Dual NO**
- Rated operating distance **sn 3 mm**
- Installation **flush mountable**
- Output polarity **DC**
- Assured operating distance **sa 0 - 2,43 mm**

Nominal ratings
- Operating voltage **UB 10 - 30 V DC**
- Switching frequency **f 0 - 500 Hz**
- Hysteresis **H typ. 5 %**
- Reverse polarity protected **all connections**
- Short-circuit protection **pulsing**
- Voltage drop **Ud ≤ 3 V**
- Operating current **IL 0 - 200 mA**
- Off-state current **Ir 0 - 0,5 mA**
  typ. 0,1 µA at 25 °C
- No-load supply current **I0 ≤ 25 mA**
- Operating voltage display **LED, green**
- Indication of the switching state **LED, yellow**

Ambient conditions
- Ambient temperature
  -25 ... 70 °C (-13 ... 158 °F)
- Storage temperature
  -40 ... 85 °C (-40 ... 185 °F)

Cable connector V1-W-2M-PVC
Кабельный разьём
Konnektor, Konektor

4454

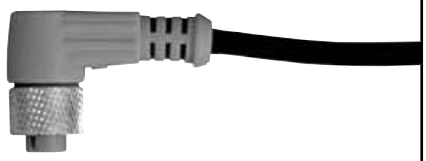

DN	Technical Features • Technische Daten • Technické data

General specification	
Number of poles	4
Construction type	Socket, angled
Electrical specification	
Operating voltage	max. 60 V DC
Operating current	max. 4 A
Volume resistance	< 5 mohm
Ambient conditions	
Ambient temperature	-5 … 70°C (268 … 343 K) active
-30 … 80°C (243 … 353 K) unmoved	
Degree of soiling	3

niob FLUID

Bend S - S, 180°
Угольник C - C, 180°
Bogen S - S, 180°, Oblouk S - S, 180°

3034

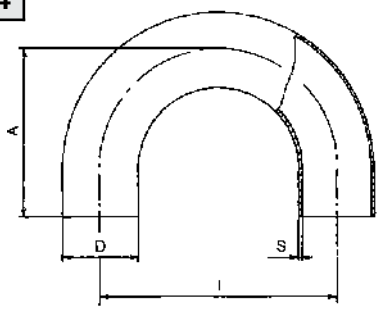

Dimensions • Размер • Baumaße • Rozměry					
D	S	l	A	kg	DN
12	1,50	52	38		**10**
18	1,50	70	47		**15**
22	1,50	80	52		**20**
28	1,25/1,50	100	70	0,14	**25**
34	1,25/1,50	112	78		**32**
40	1,25/1,50	126	90		**40**
52	1,25/1,50	144	100	0,40	**50**
60	1,50	150	110	0,82	**60**
70	2,00	170	110		**65**
85	2,00	186	118/120		**80**
104	2,00	220	150		**100**

Bend G - G, 180°
Угольник P - P, 180°
Bogen G - G, 180°, Oblouk G - G, 180°

3035

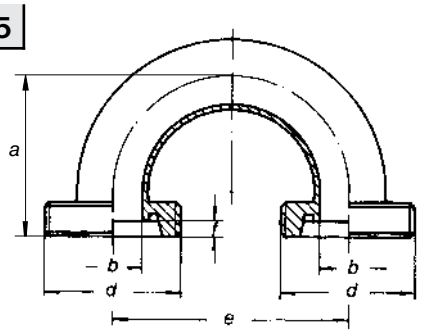

Dimensions • Размер • Baumaße • Rozměry					
a	b	d	e	kg	DN
		závit DIN 405			
72	25	52 x 1/6"	100	0,332	**25**
77	31	58 x 1/6"	110	0,454	**32**
82	37	65 x 1/6"	120	0,528	**40**
93	49	78 x 1/6"	140	0,780	**50**
105	66	95 x 1/6"	160	1,360	**65**
115	81	110 x 1/4"	180	2,060	**80**
130	100	130 x 1/4"	200	2,880	**100**

Bend K/M - K/M, 180°
Угольник K/M - K/M, 180°
Bogen K/M - K/M, 180°, Oblouk K/M - K/M, 180°

3036

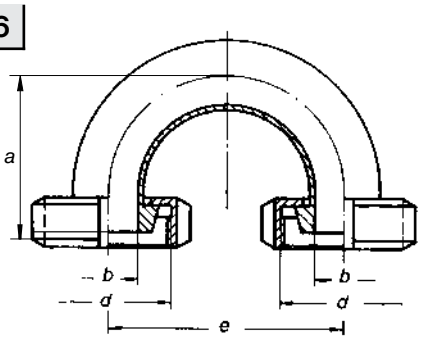

Dimensions • Размер • Baumaße • Rozměry					
a	b	d	e	kg	DN
		závit DIN 405			
65	25	52 x 1/6"	100	0,602	**25**
70	31	58 x 1/6"	110	0,782	**32**
75	37	65 x 1/6"	120	0,954	**40**
86	49	78 x 1/6"	140	1,260	**50**
97	66	95 x 1/6"	160	2,132	**65**
107	81	110 x 1/4"	180	3,140	**80**
120	100	130 x 1/4"	200	4,440	**100**

Tee, short S - S - S
DIN 11 850
T - деталь C - C - C
T - Stück, S - S - S, T - díl S - S - S (krátký)

3040

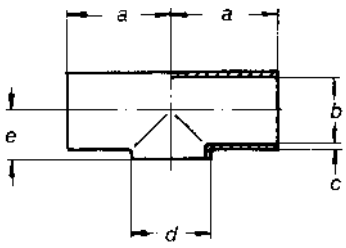

Dimensions • Размер • Baumaße • Rozměry						
a	b	c	d	e	kg	DN
26	9	1,5	12	7	0,027	**10**
35	15	1,5	18	10	0,030	**15**
40	19	1,5	22	12	0,035	**20**
50	25	1,5	28	15	0,072	**25**
55	31	1,5	34	18	0,120	**32**
60	37	1,5	40	22	0,169	**40**
70	49	1,5	52	29	0,207	**50**
80	66	2	70	38	0,449	**65**
90	81	2	85	45,5	0,679	**80**
100	100	2	104	55	0,920	**100**
187,5	125	2	129	67,5	1,967	**125**
225	150	2	154	80	2,890	**150**

Tee S - S - S

T - деталь C - C - C (длинный)
T - Stück S - S - S, T - díl S - S - S

3041

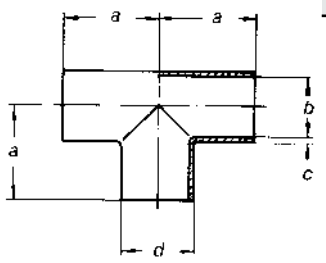

DN	Dimensions • Размер • Baumaße • Rozměry a	b	c	d	kg
10	26	10	1,5	12	0,024
15	35	16	1,5	18	0,041
20	40	20	1,5	22	0,056
25	50	25	1,5	28	0,120
32	55	31	1,5	34	0,136
40	60	37	1,5	40	0,220
50	70	49	1,5	52	0,270
65	80	66	2	70	0,575
80	90	81	2	85	0,860
100	100	100	2	104	1,150

Reducing tee, short S - S - S — DIN 11 850

T - деталь C - C - C (редукционная)
T - Stück S - S - S, T - díl S - S - S (redukční)

3

3044

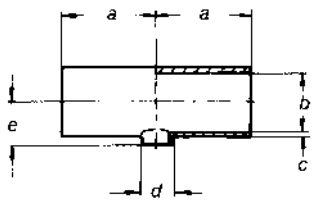

DN	Dimensions • Размер • Baumaße • Rozměry a	b	c	d	e	kg
40/25	60	37	1,5	28	22	0,173
50/25	70	49	1,5	28	29	0,265
50/40	70	49	1,5	40	29	0,260
65/40	80	66	2	40	38	0,544
65/50	80	66	2	52	38	0,538
80/50	90	81	2	52	46	0,748
80/65	90	81	2	70	46	0,740
100/50	100	100	2	52	55	1,020
100/65	100	100	2	70	55	1,012
100/80	100	100	2	85	55	1,007

Tee G - G - G

T - деталь P - P - P
T - Stück G - G - G, T - díl G - G - G

3045

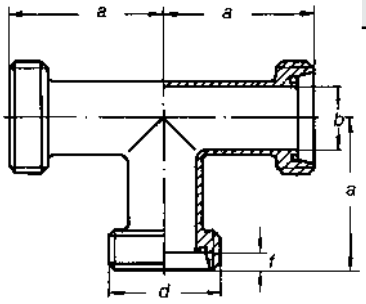

DN	Dimensions • Размер • Baumaße • Rozměry a	b	d	kg
			závit DIN 405	
10	43	10	28 x 1/8"	0,132
15	52	16	34 x 1/8"	0,188
20	59	20	44 x 1/6"	0,338
25	72	25	52 x 1/6"	0,430
32	77	31	58 x 1/6"	0,562
40	82	37	65 x 1/6"	0,661
50	93	49	78 x 1/6"	0,930
65	105	66	95 x 1/6"	1,535
80	115	81	110 x 1/4"	2,210
100	130	100	130 x 1/4"	2,890

Tee G - G - K/M — DIN 11 852

T - деталь P - P - K/M
T - Stück G - G - K/M, T - díl G - G - K/M

3046

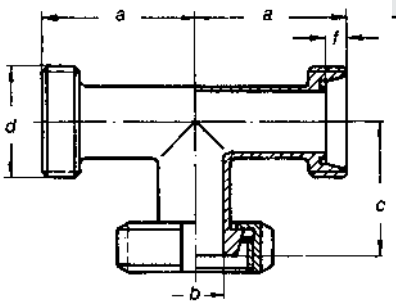

DN	Dimensions • Размер • Baumaße • Rozměry a	b	c	d	kg
				závit DIN 405	
10	43	10	39	28 x 1/8"	0,187
15	52	16	48	34 x 1/8"	0,250
20	59	20	53	44 x 1/6"	0,438
25	72	25	65	52 x 1/6"	0,565
32	77	31	70	58 x 1/6"	0,726
40	82	37	75	65 x 1/6"	0,874
50	93	49	86	78 x 1/6"	1,170
65	105	66	97	95 x 1/6"	1,921
80	115	81	107	110 x 1/4"	2,750
100	130	100	120	130 x 1/4"	3,670

niob FLUID

Tee G - K/M - G — DIN 11 852

T - деталь P - K/M - P
T - Stück G - K/M - G, T - díl G - K/M - G

Dimensions • Размер • Baumaße • Rozměry

a	b	c	d	kg	DN
			závit DIN 405		
43	10	39	28 x 1/8"	0,187	**10**
52	16	48	34 x 1/8"	0,250	**15**
59	20	53	44 x 1/6"	0,438	**20**
72	25	65	52 x 1/6"	0,565	**25**
77	31	70	58 x 1/6"	0,726	**32**
82	37	75	65 x 1/6"	0,874	**40**
93	49	86	78 x 1/6"	1,170	**50**
105	66	97	95 x 1/6"	1,921	**65**
115	81	107	110 x 1/4"	2,750	**80**
130	100	120	130 x 1/4"	3,670	**100**

3047

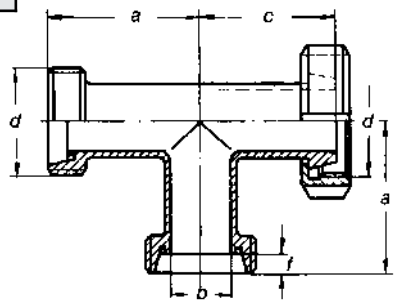

Tee G - K/M - K/M — DIN 11 852

T - деталь P - K/M - K/M
T - Stück G - K/M - K/M, T - díl G - K/M - K/M

Dimensions • Размер • Baumaße • Rozměry

a	b	c	d	kg	DN
			závit DIN 405		
43	10	39	28 x 1/8"	0,242	**10**
52	16	48	34 x 1/8"	0,312	**15**
59	20	53	44 x 1/6"	0,538	**20**
72	25	65	52 x 1/6"	0,700	**25**
77	31	70	58 x 1/6"	0,890	**32**
82	37	75	65 x 1/6"	1,087	**40**
93	49	86	78 x 1/6"	1,410	**50**
105	66	97	95 x 1/6"	2,307	**65**
115	81	107	110 x 1/4"	3,290	**80**
130	100	120	130 x 1/4"	4,450	**100**

3048

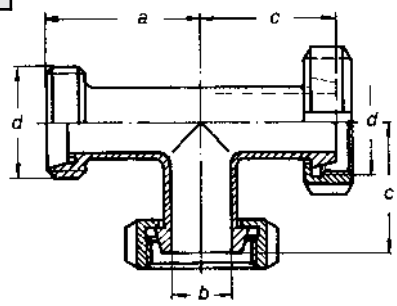

Tee K/M - K/M - G — DIN 11 852

T - деталь K/M - K/M - P
T - Stück K/M - K/M - G, T - díl K/M - K/M - G

Dimensions • Размер • Baumaße • Rozměry

a	b	c	d	kg	DN
			závit DIN 405		
43	10	39	28 x 1/8"	0,242	**10**
52	16	48	34 x 1/8"	0,312	**15**
59	20	53	44 x 1/6"	0,538	**20**
72	25	65	52 x 1/6"	0,700	**25**
77	31	70	58 x 1/6"	0,890	**32**
82	37	75	65 x 1/6"	1,087	**40**
93	49	86	78 x 1/6"	1,410	**50**
105	66	97	95 x 1/6"	2,307	**65**
115	81	107	110 x 1/4"	3,290	**80**
130	100	120	130 x 1/4"	4,450	**100**

3049

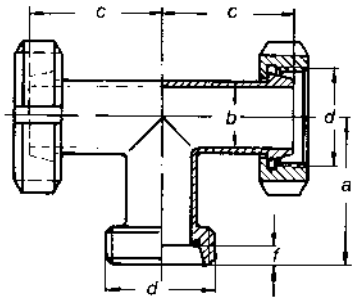

Tee K/M - K/M - K/M — DIN 11 852

T - деталь K/M - K/M - K/M
T - Stück K/M - K/M - K/M, T - díl K/M - K/M - K/M

Dimensions • Размер • Baumaße • Rozměry

b	c	d	kg	DN
		závit DIN 405		
10	39	28 x 1/8"	0,297	**10**
16	48	34 x 1/8"	0,374	**15**
20	53	44 x 1/6"	0,638	**20**
25	65	52 x 1/6"	0,835	**25**
31	70	58 x 1/6"	1,054	**32**
37	75	65 x 1/6"	1,300	**40**
49	86	78 x 1/6"	1,650	**50**
66	97	95 x 1/6"	2,693	**65**
81	107	110 x 1/4"	3,830	**80**
100	120	130 x 1/4"	5,230	**100**

3050

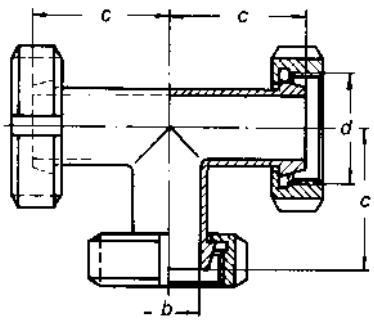

AS. 04 ASEPTIC PROGRAM

Fittings, Арматур, Armaturen

niob FLUID

tee, short S-S-S — **DIN 11 865**

T - деталь C - C - C

Element - T S - S - S, T-Stücke

3040 AS

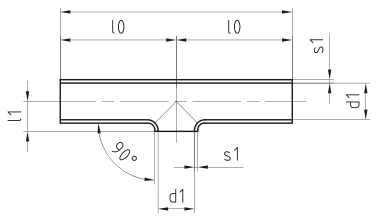

Dimensions • Размер • Baumaße • Rozměry

MPa (max)	dimension	d1	s1	L	lO	DN
2,5	19 x 1,5	16	1,5	70	35	**15**
2,5	23 x 1,5	20	1,5	80	40	**20**
2,5	29 x 1,5	26	1,5	100	50	**25**
2,5	35 x 1,5	32	1,5	110	55	**32**
2,5	41 x 1,5	38	1,5	120	60	**40**
2,5	53 x 1,5	50	1,5	160	80	**50**
1,6	70 x 2	66	2	210	105	**65**
1,6	85 x 2	81	2	260	130	**80**
1,25	104 x 2	100	2	310	155	**100**

tee, S-S-S — **DIN 11 865**

T - деталь C - C - C

Element - T S - S - S, T - díl S - S - S (krátký)

3041 AS

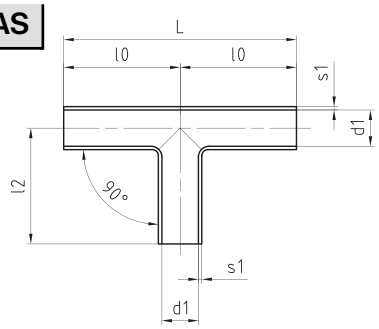

Dimensions • Размер • Baumaße • Rozměry

MPa (max)	dimension	d1	s1	L	lO	l2	DN
2,5	13 x 1,5	10	1,5	70	35	35	**10**
2,5	19 x 1,5	16	1,5	70	35	35	**15**
2,5	23 x 1,5	20	1,5	80	40	40	**20**
2,5	29 x 1,5	26	1,5	100	50	50	**25**
2,5	35 x 1,5	32	1,5	110	55	55	**32**
2,5	41 x 1,5	38	1,5	120	60	60	**40**
2,5	53 x 2	50	1,5	160	80	80	**50**
1,6	70 x 2	66	2	210	105	105	**65**
1,6	85 x 2	81	2	260	130	130	**80**
1,25	104 x 2	100	2	310	155	155	**100**

tee, S-S-S — **DIN 11 865**

T - деталь C - C - C

Element - T S - S - S, T - díl S - S - S (krátký)

3043 AS

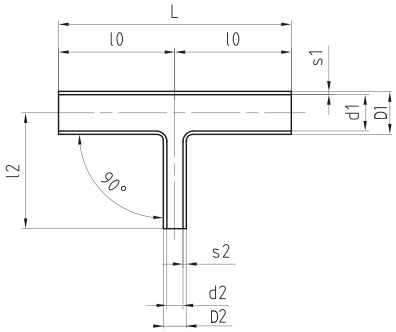

Dimensions • Размер • Baumaße • Rozměry

MPa (max)	D1 x s1	D2 x s2	d1	s1	d2	s2	L	lO	l2	DN
2,5	13 x 1,5	8 x 1	10	1,5	6	1	60	30	30	**10/6**
2,5	13 x 1,5	10 x 1	10	1,5	8	1	60	30	30	**10/8**
2,5	19 x 1,5	10 x 1	16	1,5	8	1	70	35	35	**15/8**
2,5	19 x 1,5	13 x 1,5	16	1,5	10	1,5	70	35	35	**15/10**
2,5	23 x 1,5	13 x 1,5	20	1,5	10	1,5	80	40	40	**20/10**
2,5	23 x 1,5	19 x 1,5	20	1,5	16	1,5	80	40	40	**20/15**
2,5	29 x 1,5	19 x 1,5	26	1,5	16	1,5	100	50	50	**25/15**
2,5	29 x 1,5	23 x 1,5	26	1,5	20	1,5	100	50	50	**25/20**
2,5	35 x 1,5	19 x 1,5	32	1,5	16	1,5	110	55	55	**32/15**
2,5	35 x 1,5	23 x 1,5	32	1,5	20	1,5	110	55	55	**32/20**
2,5	35 x 1,5	29 x 1,5	32	1,5	26	1,5	110	55	55	**32/25**
2,5	41 x 1,5	23 x 1,5	38	1,5	20	1,5	120	60	60	**40/20**
2,5	41 x 1,5	29 x 1,5	38	1,5	26	1,5	120	60	60	**40/25**
2,5	41 x 1,5	35 x 1,5	38	1,5	32	1,5	120	60	60	**40/32**
2,5	53 x 1,5	29 x 1,5	50	1,5	26	1,5	160	80	80	**50/25**
2,5	53 x 1,5	35 x 1,5	50	1,5	32	1,5	160	80	80	**50/32**
2,5	53 x 1,5	41 x 1,5	50	1,5	38	1,5	160	80	80	**50/40**
1,6	70 x 2	35 x 1,5	66	2	32	1,5	210	105	80	**65/32**
1,6	70 x 2	41 x 1,5	66	2	38	1,5	210	105	80	**65/40**
1,6	70 x 2	53 x 1,5	66	2	50	1,5	210	105	80	**65/50**
1,6	85 x 2	41 x 1,5	81	2	38	1,5	260	130	105	**80/40**
1,6	85 x 2	53 x 1,5	81	2	50	1,5	260	130	105	**80/50**
1,6	85 x 2	70 x 2	81	2	66	2	260	130	105	**80/65**
1,25	104 x 2	53 x 1,5	100	2	50	1,5	310	155	130	**100/50**
1,25	104 x 2	70 x 2	100	2	66	2	310	155	130	**100/65**
1,25	104 x 2	85 x 2	100	2	81	2	310	155	130	**100/80**

AS. 05 ASEPTIC PROGRAM

Fittings, Арматур, Armaturen

tee, short S-S-S — DIN 11 865

T - деталь C - C - C

Element - T S - S - S, T-Stücke

3044 AS

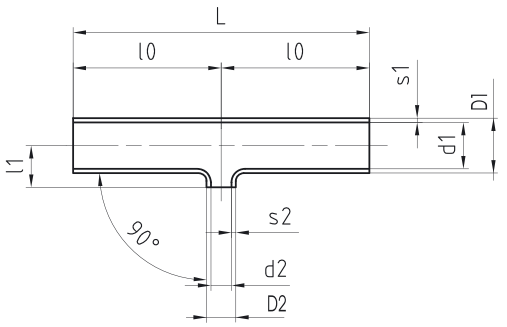

DN	MPa (max)	D1 x s1	D2 x s2	d1	s1	d2	s2	L	l0
15/10	2,5	19 x 1,5	13 x 1,5	16	1,5	10	1,5	70	35
20/10	2,5	23 x 1,5	13 x 1,5	20	1,5	10	1,5	80	40
20/15	2,5	23 x 1,5	19 x 1,5	20	1,5	16	1,5	80	40
25/15	2,5	29 x 1,5	19 x 1,5	26	1,5	16	1,5	100	50
25/20	2,5	29 x 1,5	23 x 1,5	26	1,5	20	1,5	100	50
32/15	2,5	35 x 1,5	19 x 1,5	32	1,5	16	1,5	110	55
32/20	2,5	35 x 1,5	23 x 1,5	32	1,5	20	1,5	110	55
32/25	2,5	35 x 1,5	29 x 1,5	32	1,5	26	1,5	110	55
40/20	2,5	41 x 1,5	23 x 1,5	38	1,5	20	1,5	120	60
40/25	2,5	41 x 1,5	29 x 1,5	38	1,5	26	1,5	120	60
40/32	2,5	41 x 1,5	35 x 1,5	38	1,5	32	1,5	120	60
50/25	2,5	53 x 1,5	29 x 1,5	50	1,5	26	1,5	160	80
50/32	2,5	53 x 1,5	35 x 1,5	50	1,5	32	1,5	160	80
50/40	2,5	53 x 1,5	41 x 1,5	50	1,5	38	1,5	160	80
65/32	1,6	70 x 2	35 x 1,5	66	2	32	1,5	210	105
65/40	1,6	70 x 2	41 x 1,5	66	2	38	1,5	210	105
65/50	1,6	70 x 2	53 x 1,5	66	2	50	1,5	210	105
80/40	1,6	85 x 2	41 x 1,5	81	2	38	1,5	260	130
80/50	1,6	85 x 2	53 x 1,5	81	2	50	1,5	260	130
80/65	1,6	85 x 2	70 x 2	81	2	66	2	260	130
100/50	1,25	104 x 2	53 x 1,5	100	2	50	1,5	310	155
100/65	1,25	104 x 2	70 x 2	100	2	66	2	310	155
100/80	1,25	104 x 2	85 x 2	100	2	81	2	310	155

Reducing piece S-S - ASEPTIC — DIN 11 865

Футорка симметрическая C - C, длинная,

Reduzierung konz.

3064 AS

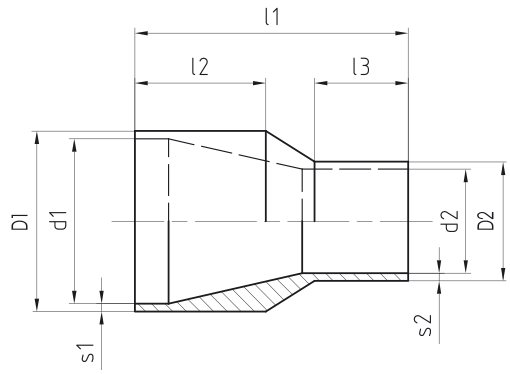

DN	MPa (max)	D1 x s1	D2 x s2	d1	s1	d2	s2	l1	l2	l3
15/10	4	19 x 1,5	13 x 1,5	16	1,5	10	1,5	60	25	25
20/10	4	23 x 1,5	13 x 1,5	20	1,5	10	1,5	60	25	25
20/15	4	23 x 1,5	19 x 1,5	20	1,5	16	1,5	60	25	25
25/15	2,5	29 x 1,5	19 x 1,5	26	1,5	16	1,5	70	25	25
25/20	2,5	29 x 1,5	23 x 1,5	26	1,5	20	1,5	70	25	25
32/20	2,5	35 x 1,5	23 x 1,5	32	1,5	20	1,5	80	30	25
32/25	2,5	35 x 1,5	29 x 1,5	32	1,5	26	1,5	80	30	25
40/20	2,5	41 x 1,5	23 x 1,5	38	1,5	20	1,5	90	30	25
40/25	2,5	41 x 1,5	29 x 1,5	38	1,5	26	1,5	90	30	25
40/32	2,5	41 x 1,5	35 x 1,5	38	1,5	32	1,5	90	30	30
50/25	2,5	53 x 1,5	29 x 1,5	50	1,5	26	1,5	90	30	25
50/32	2,5	53 x 1,5	35 x 1,5	50	1,5	32	1,5	90	30	30
50/40	2,5	53 x 1,5	41 x 1,5	50	1,5	38	1,5	90	30	30
65/40	2,5	70 x 2	41 x 1,5	66	2	38	1,5	110	40	30
65/50	2,5	70 x 2	53 x 1,5	66	2	50	1,5	110	40	30
80/50	1,6	85 x 2	53 x 1,5	81	2	50	1,5	110	40	30
80/65	1,6	85 x 2	70 x 2	81	2	66	2	110	40	40
100/65	1,6	104 x 2	70 x 2	100	2	66	2	135	40	40
100/80	1,6	104 x 2	85 x 2	100	2	81	2	135	40	40

Bend S - S, 90°, SMS
Угольник C - C, 90°, CMC
Bogen S - S, 90°, SMS, Oblouk S - S, 90°, SMS

3101

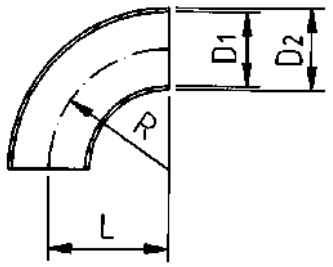

DN	Dimensions • Размер • Baumaße • Rozměry					
	D1	D2	S	L	R	kg
1"	22,6	25,0	1,2	37	37	0,05
1 1/2"	35,6	38,0	1,2	52	52	0,10
2"	48,6	51,0	1,2	75	75	0,17
2 1/2"	60,3	63,5	1,6	90	90	0,39
3"	72,9	76,1	1,6	95	95	0,57
4"	97,6	101,6	2,0	150	150	1,17

Bend W - W, 90°, SMS
Угольник W - W, 90°, CMC
Bogen W - W, 90°, SMS, Oblouk W - W, 90°, SMS

3

3102

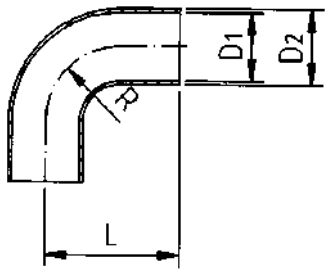

DN	Dimensions • Размер • Baumaße • Rozměry					
	D1	D2		L	R	kg
1"	22,6	25,0		55	25,0	0,07
1 1/2"	35,6	38,0		70	38,0	0,13
2"	48,6	51,0		82	51,0	0,21
2 1/2"	60,3	63,5		105	63,5	0,42
3"	72,9	76,1		110	76,1	0,55

Tee, short S - S - S, SMS
T - деталь C - C - C, CMC
T - Stück, S - S - S, SMS, T - díl S - S - S, SMS (krátký)

3140

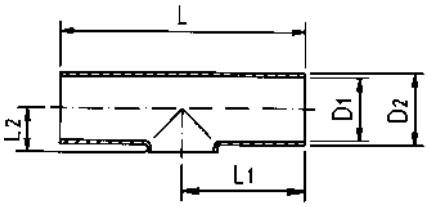

DN	Dimensions • Размер • Baumaße • Rozměry					
	D1	D2	L	L1	L2	kg
1"	22,6	25,0	110	55	14	0,07
1 1/4"	29,6	32,0	128	64	18	0,13
1 1/2"	35,6	38,0	140	70	22	0,15
2"	48,6	51,0	164	82	29	0,24
2 1/2"	60,3	63,5	210	105	35	0,46
3"	72,9	76,0	220	110	41	0,72
4"	97,6	101,6	300	150	55	1,52

Tee S - S - S, SMS
T - деталь C - C - C, CMC (длинный)
T - Stück S - S - S, T - díl S - S - S, SMS

3141

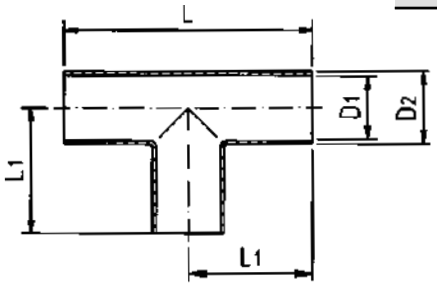

DN	Dimensions • Размер • Baumaße • Rozměry				
	D1	D2	L	L1	kg
1"	22,6	25,0	110	55	0,09
1 1/4"	29,6	32,0	128	64	0,17
1 1/2"	35,6	38,0	140	70	0,18
2"	48,6	51,0	164	82	0,30
2 1/2"	60,3	63,5	210	105	0,61
3"	72,9	76,0	220	110	1,07
4"	97,6	101,6	300	150	1,97

T - деталь C - C - C (короткий)
T - díl S - S - S (krátký)

30400

Размеры • Rozměry

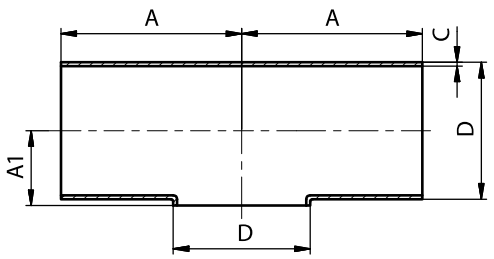

DN	A	A1	C	D	E	F	R	L	Rd x s	kg
10	26	8	1,5	12						0,02
10	26	8	1,5	13						0,02
15	35	11	1,5	18						0,04
15	35	11	1,5	19						0,04
20	40	13	1,5	22						0,06
20	40	13	1,5	23						0,06
25	50	16	1,5	28						0,10
25	50	16	1,5	29						0,10
32	55	18	1,5	34						0,13
32	55	18	1,5	35						0,13
40	60	23	1,5	40						0,17
40	60	23	1,5	41						0,17
50	70	29	1,5	52						0,26
50	70	29	1,5	53						0,26
65	80	38	2,0	70						0,53
80	90	45,5	2,0	85						0,72
100	100	52	2,0	104						0,98
125	187,5	66,5	2,0	129						2,32
150	225	79	2,0	154						3,32

T - деталь C - C - C (длинный)
T - díl S - S - S (dlouhý)

30410

Размеры • Rozměry

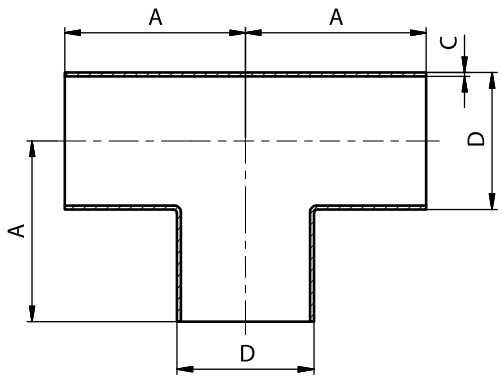

DN	A	B	C	D	E	F	R	L	Rd x s	kg
10	26		1,5	12						0,03
10	26		1,5	13						0,03
15	35		1,5	18						0,06
15	35		1,5	19						0,06
20	40		1,5	22						0,08
20	40		1,5	23						0,08
25	50		1,5	28						0,13
25	50		1,5	29						0,13
32	55		1,5	34						0,18
32	55		1,5	35						0,18
40	60		1,5	40						0,22
40	60		1,5	41						0,22
50	70		1,5	52						0,34
50	70		1,5	53						0,34
65	80		2,0	70						0,67
80	90		2,0	85						0,91
100	100		2,0	104						1,21
125	187,5		2,0	129						3,08
150	225		2,0	154						4,43

T - деталь C - C - C (редукционная)
T - díl S - S - S (redukovaný)

30430

Размеры • Rozměry

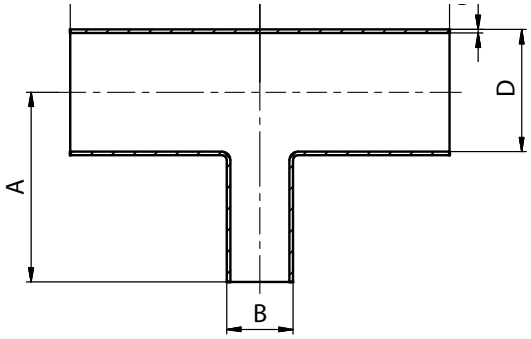

DN	A	B	C	D			DN	A	B	C	D	E	kg
15/10	35	13	1,5	19			65/32	80	35	2	70		
20/10	40	13	1,5	23			65/40	80	41	2	70		
20/15	40	19	1,5	23			65/50	80	53	2	70		
25/10	50	13	1,5	29			**80/15**	90	19	2	85		
25/15	50	19	1,5	29			**80/25**	90	29	2	85		
25/20	50	23	1,5	29			**80/32**	90	35	2	85		
32/10	55	13	1,5	35			**80/40**	90	41	2	85		
32/15	55	19	1,5	35			**80/50**	90	53	2	85		
32/20	55	23	1,5	35			**80/65**	90	70	2	85		
32/25	55	29	1,5	35			**100/25**	100	29	2	104		
40/10	60	13	1,5	41			**100/32**	100	35	2	104		
40/15	60	19	1,5	41			**100/40**	100	41	2	104		
40/20	60	23	1,5	41			**100/50**	100	53	2	104		
40/25	60	29	1,5	41			**100/65**	100	70	2	104		
40/32	60	35	1,5	41			**100/80**	100	85	2	104		
50/10	70	13	1,5	53			**125/65**	187,5	70	2	125		
50/15	70	19	1,5	53			**125/80**	187,5	85	2	125		
50/20	70	23	1,5	53			**150/40**	225	41	2	150		
50/25	70	29	1,5	53			**150/80**	225	85	2	150		
50/32	70	35	1,5	53			**150/100**	225	104	2	150		
50/40	70	41	1,5	53			**150/125**	225	129	2	150		
65/15	80	19	2	70									
65/20	80	23	2	70									
65/25	80	29	2	70									

T - деталь C - C - C (редукционная)
T - díl S - S - S (redukovaný)

30440

Размеры • Rozměry

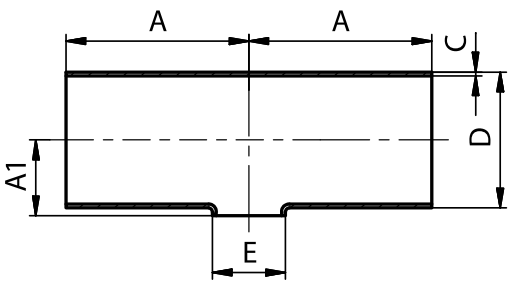

DN	A	A1	C	D	E	kg	DN	A	A1	C	D	E	kg
15/10	35	11	1,5	19	13	0,04	**65/32**	80	38	2,0	70	35	0,49
20/10	40	13	1,5	23	13	0,07	**65/40**	80	38	2,0	70	41	0,51
20/15	40	13	1,5	23	19	0,07	**65/50**	80	38	2,0	70	53	0,51
25/10	50	16	1,5	29	13	0,09	**80/40**	90	46	2,0	85	41	0,70
25/15	50	16	1,5	29	19	0,10	**80/50**	90	46	2,0	85	53	0,68
25/20	50	16	1,5	29	23	0,14	**80/65**	90	46	2,0	85	70	0,81
32/10	55	19	1,5	35	13	0,14	**100/50**	100	55	2,0	104	53	0,99
32/15	55	19	1,5	35	19	0,14	**100/65**	100	55	2,0	104	70	0,96
32/20	55	19	1,5	35	23	0,14	**100/80**	100	55	2,0	104	85	0,92
32/25	55	19	1,5	35	29	0,14	**125/65**	187,5	66,5	2,0	129	70	2,25
40/15	60	22	1,5	41	19	0,16	**125/80**	187,5	66,5	2,0	129	85	2,18
40/20	60	22	1,5	41	23	0,16	**125/100**	187,5	66,5	2,0	129	104	2,08
40/25	60	22	1,5	41	29	0,17	**150/80**	225	79	2,0	154	85	3,25
40/32	60	22	1,5	41	35	0,17	**150/100**	225	79	2,0	154	104	3,16
50/20	70	28	1,5	53	23	0,25	**150/125**	225	79	2,0	154	129	3,03
50/25	70	28	1,5	53	29	0,26							
50/32	70	28	1,5	53	35	0,26							
50/40	70	28	1,5	53	41	0,27							
65/25	80	38	2,0	70	29	0,46							

T - деталь P - P - P
T - díl G - G - G

30450 **Размеры** • Rozměry

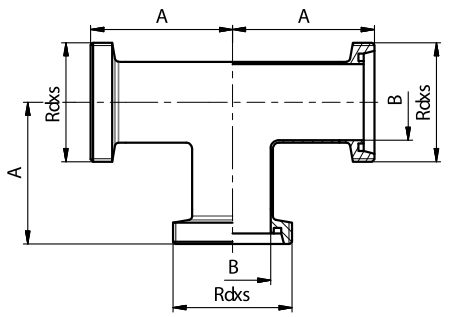

DN	A	B	C	D	E	F	R	L	Rd x s	kg
10	43	10							28x1/8	0,16
15	52	16							34x1/8	0,23
20	59	20							44x1/6	0,40
25	72	26							52x1/6	0,53
32	77	32							58x1/6	0,64
40	82	38							65x1/6	0,79
50	93	50							78x1/6	1,08
65	105	66							95x1/6	1,78
80	116	81							110x1/4	2,62
100	130	100							130x1/4	3,26
125	223	125							160x1/4	6,57
150	265	150							190x1/4	10,38

T - деталь P - P - K/M
T - díl G - G - K/M

30460 **Размеры** • Rozměry

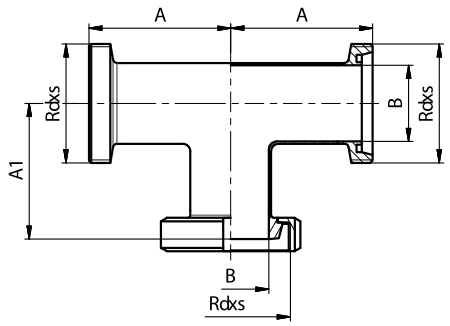

DN	A	A1	B	D	E	F	R	L	Rd x s	kg
10	43	40	10						28x1/8	0,21
15	52	49	16						34x1/8	0,29
20	59	56	20						44x1/6	0,48
25	72	68	26						52x1/6	0,62
32	77	73	32						58x1/6	0,80
40	82	78	38						65x1/6	0,97
50	93	89	50						78x1/6	1,35
65	105	101	66						95x1/6	2,24
80	116	111	81						110x1/4	3,11
100	130	125	100						130x1/4	4,10
125	223	214,5	125						160x1/4	7,65
150	265	254	150						190x1/4	9,34

T - деталь P - K/M - P
T - díl G - K/M - G

30470 **Размеры** • Rozměry

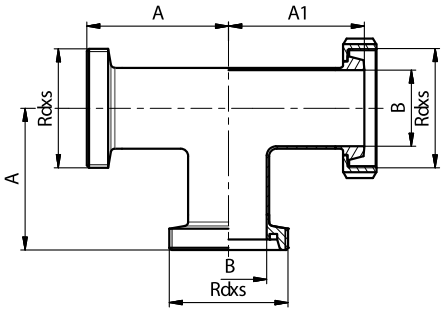

DN	A	A1	B	D	E	F	R	L	Rd x s	kg
10	43	40	10						28x1/8	0,21
15	52	49	16						34x1/8	0,29
20	59	56	20						44x1/6	0,48
25	72	68	26						52x1/6	0,62
32	77	73	32						58x1/6	0,80
40	82	78	38						65x1/6	0,97
50	93	89	50						78x1/6	1,35
65	105	101	66						95x1/6	2,24
80	116	111	81						110x1/4	3,11
100	130	125	100						130x1/4	4,10
125	223	214,5	125						160x1/4	7,65
150	265	254	150						190x1/4	9,34

T - деталь P - K/M - K/M
T - díl G - K/M - K/M

30480 **Размеры** • Rozměry

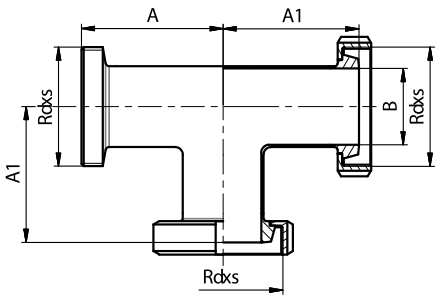

DN	A	A1	B	D	E	F	R	L	Rd x s	kg
10	43	40	10						28x1/8	0,27
15	52	49	16						34x1/8	0,35
20	59	56	20						44x1/6	0,56
25	72	68	26						52x1/6	0,79
32	77	73	32						58x1/6	0,95
40	82	78	38						65x1/6	1,16
50	93	89	50						78x1/6	1,60
65	105	101	66						95x1/6	2,70
80	116	111	81						110x1/4	3,61
100	130	125	100						130x1/4	4,93
125	223	214,5	125						160x1/4	8,73
150	265	254	150						190x1/4	13,06

T - деталь K/M - K/M - P
T - díl K/M - K/M - G

30490 **Размеры** • Rozměry

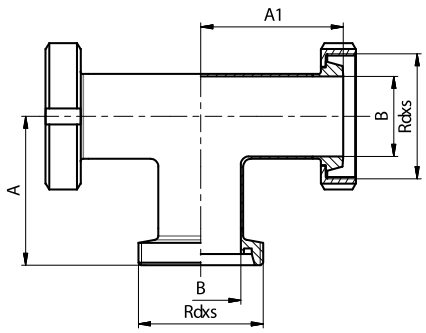

DN	A	A1	B	D	E	F	R	L	Rd x s	kg
10	43	40	10						28x1/8	0,27
15	52	49	16						34x1/8	0,35
20	59	56	20						44x1/6	0,56
25	72	68	26						52x1/6	0,79
32	77	73	32						58x1/6	0,95
40	82	78	38						65x1/6	1,16
50	93	89	50						78x1/6	1,60
65	105	101	66						95x1/6	2,70
80	115	111	81						110x1/4	3,61
100	130	125	100						130x1/4	4,93
125	223	214,5	125						160x1/4	8,73
150	265	254	150						190x1/4	13,06

T - деталь K/M - K/M - K/M
T - díl K/M - K/M - K/M

30500 **Размеры** • Rozměry

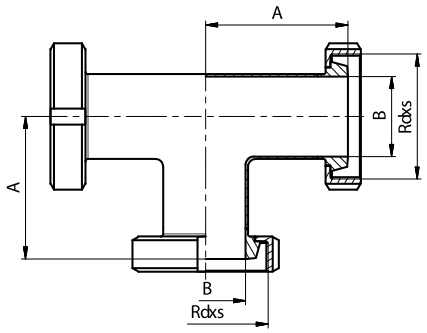

DN	A	B	C	D	E	F	R	L	Rd x s	kg
10	40	10							28x1/8	0,32
15	49	16							34x1/8	0,41
20	56	20							44x1/6	0,64
25	68	26							52x1/6	0,92
32	73	32							58x1/6	1,11
40	78	38							65x1/6	1,34
50	89	50							78x1/6	1,86
65	101	66							95x1/6	3,17
80	111	81							110x1/4	4,11
100	125	100							130x1/4	5,76
125	214,5	125							160x1/4	9,81
150	254	150							190x1/4	14,41

T-деталь длинная Ц-Ц-Ц (длинный)
T-kus C-C-C (dlouhý)

30520 **Размеры** • Rozměry

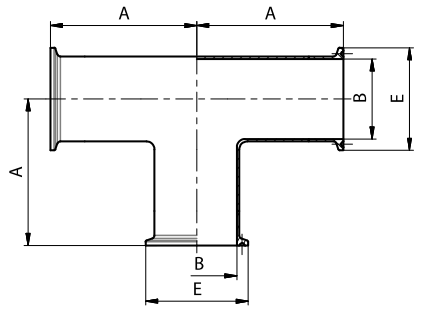

DN	A	B	C	D	E	F	R	L	Rd x s	kg
10	44	10			34					0,13
15	53	16			34					0,15
20	58	20			50,5					0,16
25	71,5	26			50,5					0,34
32	76,5	32			50,5					0,40
40	81,5	38			50,5					0,40
50	91,5	50			64					0,54
65	108	66			91					1,24
80	118	81			106					1,59
100	128	100			119					1,88
125	215,5	125			155					4,64
150	253	150			183					6,53

T-деталь Ц-Ц-Ц (короткий)
T-kus C-C-C (krátký)

30521 **Размеры** • Rozměry

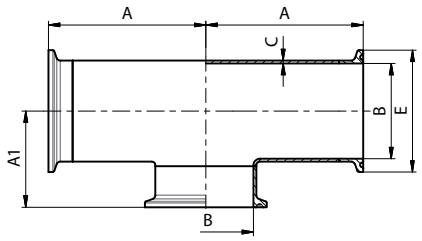

DN	A	A1	B	C	E	F	R	L	Rd x s	kg
10	38,7	26	10	1,5	34					0,13
15	47,7	29	16	1,5	34					0,15
20	52,7	31	20	1,5	50,5					0,16
25	62,7	37,5	26	1,5	50,5					0,34
32	67,7	39,5	32	1,5	50,5					0,40
40	72,7	44,5	38	1,5	50,5					0,40
50	82,7	50,5	50	1,5	64					0,54
65	92,7	66	66	2,0	91					1,24
80	102,7	73,5	81	2,0	106					1,59
100	112,7	80	100	2,0	119					1,88

Угольник длинный 45° C - C
Oblouk dlouhý 45° S - S

30110 AS

Размеры • Rozměry

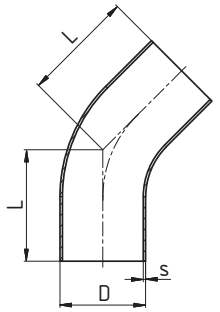

DN	D	L	s
10	13	35,8	1,5
15	19	39,5	1,5
20	23	41,6	1,5
25	29	60,7	1,5
32	35	62,8	1,5
40	41	64,9	1,5
50	53	69	1,5
65	70	73,1	2
80	85	92,3	2
100	104	96,4	2

Угольник 45° Ц - Ц
Oblouk 45° C - C

30109 AS

Размеры • Rozměry

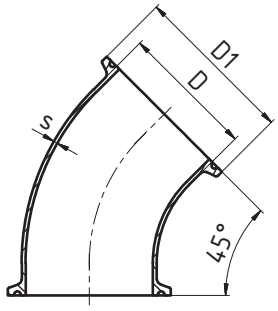

DN	D	D1	s
10	13	34	1,5
15	19	34	1,5
20	23	34	1,5
25	29	50,5	1,5
32	35	50,5	1,5
40	41	50,5	1,5
50	53	64	1,5
65	70	91	2,0
80	85	106	2,0
100	104	119	2,0

T- деталь короткый C - C - C
T - díl krátký S - S - S

30400 AS

Размеры • Rozměry

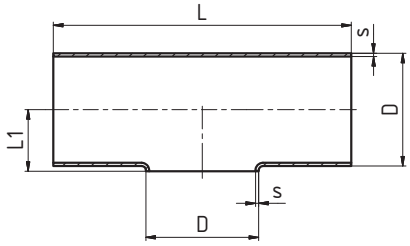

DN	D	L	L1	s
15	19	70	11	1,5
20	23	80	13	1,5
25	29	100	16	1,5
32	35	110	18	1,5
40	41	120	23	1,5
50	53	160	29	1,5
65	70	210	38	2
80	85	260	45,5	2
100	104	310	52	2

T- деталь длинный C - C - C
T - díl dlouhý S - S - S

30410 AS

Размеры • Rozměry

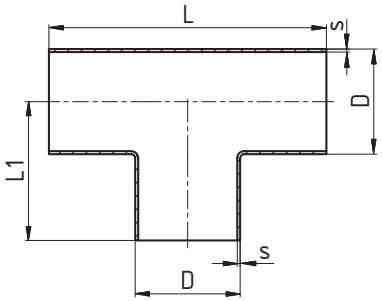

DN	D	L	L1	s
10	13	70	35	1,5
15	19	70	35	1,5
20	23	80	40	1,5
25	29	100	50	1,5
32	35	110	55	1,5
40	41	120	60	1,5
50	53	140	70	1,5
65	70	160	80	2
80	85	180	90	2
100	104	200	100	2

T- деталь длинный C - C - C (редукционная)
T - díl dlouhý redukovaný S - S - S

30430 AS

Размеры • Rozměry

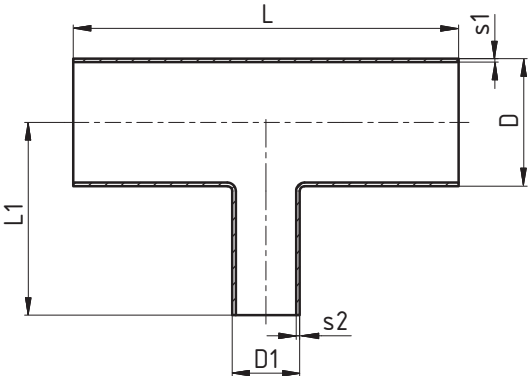

DN	D	D1	L	L1	s1	s2				
10/6	13	8	60	30	1,5	1				
10/8	13	10	60	30	1,5	1				
15/8	19	10	70	35	1,5	1				
15/10	19	13	70	35	1,5	1,5				
20/10	23	13	80	40	1,5	1,5				
20/15	23	19	80	40	1,5	1,5				
25/15	29	19	100	50	1,5	1,5				
25/20	29	23	100	50	1,5	1,5				
32/15	35	19	110	55	1,5	1,5				
32/20	35	23	110	55	1,5	1,5				
32/25	35	29	110	55	1,5	1,5				
40/20	41	23	120	60	1,5	1,5				
40/25	41	29	120	60	1,5	1,5				
40/32	41	35	120	60	1,5	1,5				
50/25	53	29	160	80	1,5	1,5				
50/32	53	35	160	80	1,5	1,5				
50/40	53	41	160	80	1,5	1,5				
65/32	70	35	210	80	2	1,5				
65/40	70	41	210	80	2	1,5				
65/50	70	53	210	80	2	1,5				
80/40	85	41	260	105	2	1,5				
80/50	85	53	260	105	2	1,5				
80/65	85	70	260	105	2	2				
100/50	104	53	310	130	2	1,5				
100/65	104	70	310	130	2	2				
100/80	104	85	310	130	2	2				

T - деталь C - C - C (редукционная)
T - díl krátký redukovaný S - S - S

30440 AS

Размеры • Rozměry

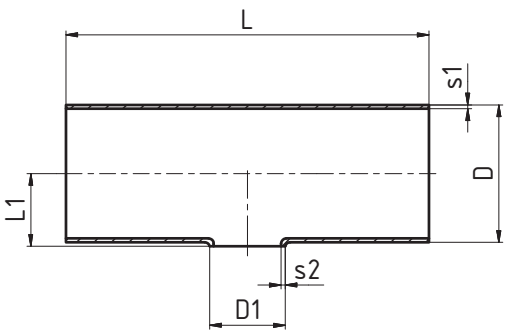

DN	D	D1	L	L1	s1	s2				
15/10	19	13	70	11	1,5	1,5				
20/10	23	13	80	13	1,5	1,5				
20/15	23	19	80	13	1,5	1,5				
25/15	29	19	100	16	1,5	1,5				
25/20	29	23	100	16	1,5	1,5				
32/15	35	19	110	19	1,5	1,5				
32/20	35	23	110	19	1,5	1,5				
32/25	35	29	110	19	1,5	1,5				
40/20	41	23	120	22	1,5	1,5				
40/25	41	29	120	22	1,5	1,5				
40/32	41	35	120	22	1,5	1,5				
50/25	53	29	160	28	1,5	1,5				
50/32	53	35	160	28	1,5	1,5				
50/40	53	41	160	28	1,5	1,5				
65/32	70	35	210	38	2	1,5				
65/40	70	41	210	38	2	1,5				
65/50	70	53	210	38	2	1,5				
80/40	85	41	260	46	2	1,5				
80/50	85	53	260	46	2	1,5				
80/65	85	70	260	46	2	2				
100/50	104	53	310	55	2	1,5				
100/65	104	70	310	55	2	2				
100/80	104	85	310	55	2	2				

Фитинги
Potrubní tvarovky

Угольник 90° C - C, CMC
Oblouk 90° S - S, SMS

31010
SMS

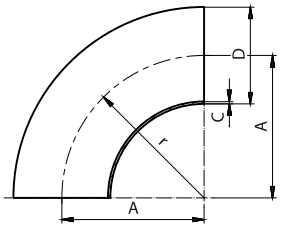

Размеры • Rozměry

DN	A	B	C	D	E	F	r	L	Rd x s	kg
25	37,5		1,25	25			37,5			0,05
38	57		1,25	38			57			0,12
51	76,5		1,25	51			76,5			0,18
63,5	95,25		1,5	63,5			95,25			0,33
76	114,15		1,6	76,1			114,15			0,50
101,6	150		2,0	101,6			150			0,87

Угольник 90° W - W, CMC
Oblouk 90° W - W, SMS

31020

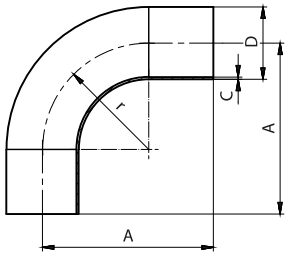

Размеры • Rozměry

DN	A	B	C	D	E	F	r	L	Rd x s	kg
25	75		1,25	25			38			0,15
38	90		1,25	38			56			0,21
51	100		1,25	51			72			0,31
63,5	115		1,5	63,5			84			0,45
76	130		1,6	76,1			85			0,67
101,6	150		2,0	101,6			110			1,27

Угольник 180° C-C
Oblouk 180° S-S

31340

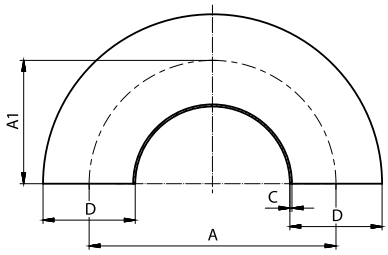

Размеры • Rozměry

DN	A	A1	C	D	E	F	R	L	Rd x s	kg
25	75	37,5	1,25	25						0,05
38	114	57	1,25	38						0,12
51	153	76,5	1,25	51						0,18
63,5	190,5	95,25	1,5	63,5						0,33
76	228,3	114,15	1,6	76,1						0,50
101,6	304,2	152,1	2,0	101,6						0,87

T - деталь C - C - C, CMC (короткий)
T - díl S - S - S, SMS (krátký)

31400

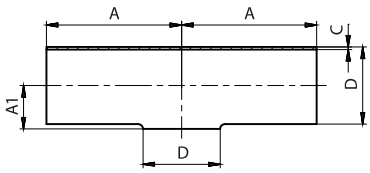

Размеры • Rozměry

DN	A	A1	C	D	E	F	R	L	Rd x s	kg
25	55	14	1,25	25						0,11
38	70	21	1,25	38						0,25
51	82	28,5	1,25	51						0,47
63,5	105	36	1,5	63,5						0,75
76	110	43	1,6	76,1						1,07
101,6	150	58	2,0	101,6						2,30

T - деталь C - C - C, CMC (длинный)
T - díl S - S - S, SMS (dlouhý)

31410

Размеры • Rozměry

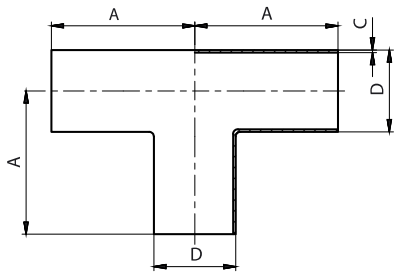

DN	A	B	C	D	E	F	R	L	Rd x s	kg
25	55		1,25	25						0,11
35	70		1,25	38						0,25
51	82		1,25	51						0,47
63,5	105		1,5	63,5						0,75
76	110		1,6	76,1						1,07
101,6	150		2,0	101,6						2,30

T - деталь C - C - C, CMC (короткий)
T - díl S - S - S, SMS (krátký)

31440

Размеры • Rozměry

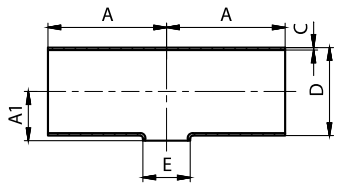

DN	A	A1	C	D	E	F	r	L	Rd x s	kg
38/25	70	21	1,25	38	25					0,17
51/25	82	29	1,25	51	25					0,26
51/38	82	29	1,25	51	38					0,27
63/25	105	34,5	1,5	63,5	25					0,49
63/38	105	35	1,5	63,5	38					0,51
63/51	105	36	1,5	63,5	51					0,51
76/25	110	41	1,6	76,1	25					0,60
76/38	110	42	1,6	76,1	38					0,68
76/51	110	43	1,6	76,1	51					0,68
76/63	110	43	1,6	76,1	63,5					0,81
101/25	150	56	2,0	101,6	25					0,82
101/38	150	56	2,0	101,6	38					0,90
101/51	150	57	2,0	101,6	51					0,95
101/63	150	58	2,0	101,6	63,5					0,96
101/76	150	58	2,0	101,6	76,1					0,92

Крест C-C-C-C, CMC
Kříž S-S-S-S, SMS

31540

Размеры • Rozměry

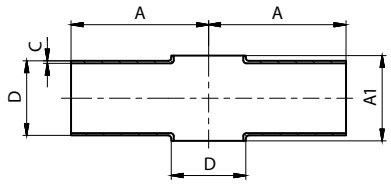

DN	A	A1	C	D	E	F	R	L	Rd x s	kg
25	55	28	1,25	25						0,09
38	70	42	1,25	38						0,19
51	82	57	1,25	51						0,25
63,5	105	72	1,5	63,5						0,51
76	110	86	1,6	76,1						0,69
101,6	150	116	2,0	101,6						0,93

Т - ДЕТАЛЬ С РУБАШКОЙ
T - DÍLY DVOUPLÁŠŤOVÉ

33410 Т-деталь С - С - С
T-díl S - S - S

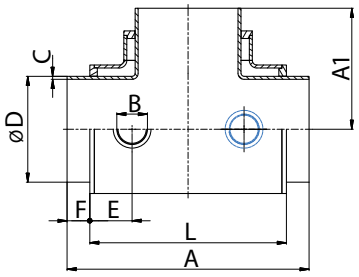

Размеры • Rozměry

DN	A	A1	B	C	D	E	F	L
25	100	50	3/8"	1,5	29	23	15	70
32	110	55	3/8"	1,5	35	23	15	80
40	120	60	1/2"	1,5	41	23	15	90
50	140	70	1/2"	1,5	53	23	15	110
65	160	80	1/2"	2	70	23	15	130
80	180	90	3/4"	2	85	23	15	150
100	200	100	3/4"	2	104	23	15	170

33423 Т-деталь Г - КМ - Г
T-díl G - KM - G

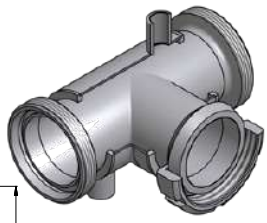

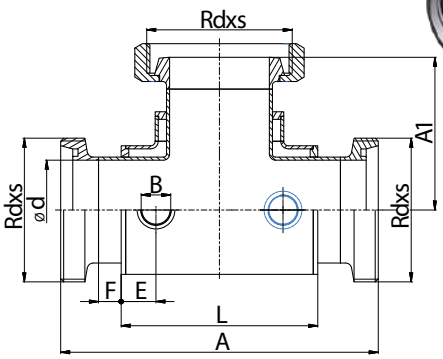

Размеры • Rozměry

DN	A	A1	B	C	D	E	F	L
25	100	50	3/8"	1,5	29	23	15	70
32	110	55	3/8"	1,5	35	23	15	80
40	120	60	1/2"	1,5	41	23	15	90
50	140	70	1/2"	1,5	53	23	15	110
65	160	80	1/2"	2	70	23	15	130
80	180	90	3/4"	2	85	23	15	150
100	200	100	3/4"	2	104	23	15	170

33435 Т-деталь ПН - ПН - ПН
T-díl PN - PN - PN

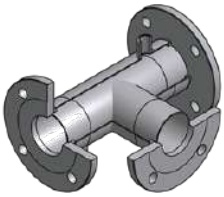

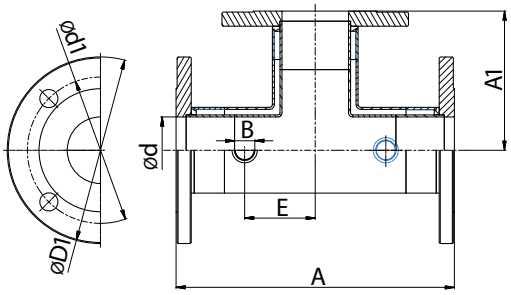

Размеры • Rozměry

DN	A	A1	B	d	d1	D1	E
25	144	68	3/8"	26	85x4	115	40
32	154	73	3/8"	32	100x4	140	50
40	164	78	1/2"	38	110x4	150	60
50	186	89	1/2"	50	125x4	165	60
65	210	101	1/2"	66	145x4	185	70
80	230	111	3/4"	81	160x8	200	75
100	260	125	3/4"	100	180x8	220	132

33454 Т-деталь Ц - Ц - Ц
T-díl C - C - C

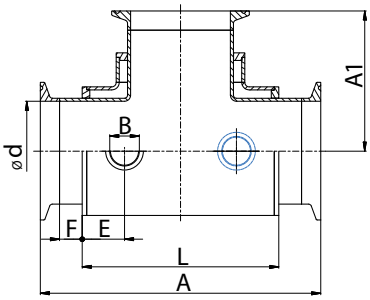

Размеры • Rozměry

DN	A	A1	B	d	E	F	L
25	125,4	62,7	3/8"	26	23	15	70
32	135,4	67,7	3/8"	32	23	15	80
40	145,4	72,7	1/2"	38	23	15	90
50	165,4	82,7	1/2"	50	23	15	110
65	185,4	92,7	1/2"	66	23	15	130
80	205,4	102,7	3/4"	81	23	15	150
100	231,6	115,8	3/4"	100	23	15	170

АРМАТУРА С РУБАШКОЙ
DVOUPLÁŠŤOVÉ ARMATURY

DIN

33620 Футорка симметричная длинная C - C
Přechodka symetrická dlouhá S - S

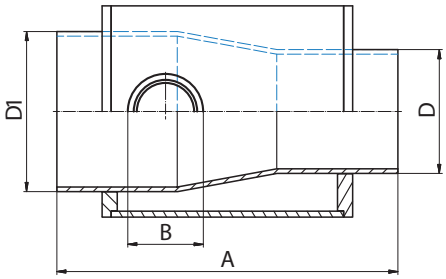

Размеры • Rozměry

DN	A	B	D	D1
32/25	80	3/8"	29	35
40/25	102	1/2"	29	41
40/32	88	1/2"	35	41
50/25	115	1/2"	29	53
50/32	129	1/2"	35	53
50/40	113	1/2"	41	53
65/32	125	1/2"	35	70
65/40	120	1/2"	41	70

Размеры • Rozměry

DN	A	B	D	D1
65/50	130	1/2"	53	70
80/40	140	3/4"	41	85
80/50	125	3/4"	53	85
80/65	120	3/4"	70	85
100/50	160	3/4"	53	104
100/65	127	3/4"	70	104
100/85	120	3/4"	85	104

33810 T - деталь редукционная длинная C - C - C
T - kus redukovaný S - S - S

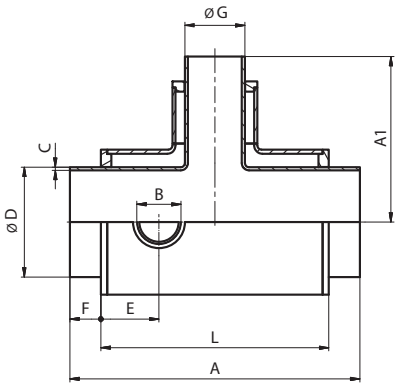

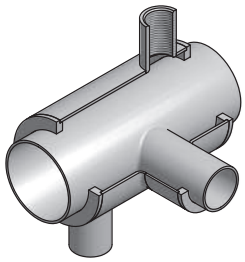

Размеры • Rozměry

DN	A	A1	B	C	D	E	F	G	L
32/25	110	55	3/8"	1,5	35	23	15	29	74
40/15	120	60	1/2"	1,5	41	23	15	19	84
40/20	120	60	1/2"	1,5	41	23	15	23	84
40/25	120	60	1/2"	1,5	41	23	15	29	84
40/32	120	60	1/2"	1,5	41	23	15	35	84
50/20	140	70	1/2"	1,5	53	23	15	23	104
50/25	140	70	1/2"	1,5	53	23	15	29	104
50/32	140	70	1/2"	1,5	53	23	15	35	104
50/40	140	70	1/2"	1,5	53	23	15	41	104
65/25	160	80	1/2"	2,0	70	23	15	29	124
65/32	160	80	1/2"	2,0	70	23	15	35	124
65/40	160	80	1/2"	2,0	70	23	15	41	124
65/50	160	80	1/2"	2,0	70	23	15	53	124
80/40	180	80	3/4"	2,0	85	23	15	41	144
80/50	180	80	3/4"	2,0	85	23	15	53	144
80/65	180	80	3/4"	2,0	85	23	15	70	144
100/50	200	100	3/4"	2,0	104	23	15	53	164
100/65	200	100	3/4"	2,0	104	23	15	70	164
100/80	200	100	3/4"	2,0	104	23	15	85	164

УГОЛНИК С РУБАШКОЙ
KOLENA DVOUPLÁŠŤOVÁ

Т - ДЕТАЛЬ С РУБАШКОЙ
T - KUSY DVOUPLÁŠŤOVÉ

SMS

34010 Уголник С - С
Koleno S - S

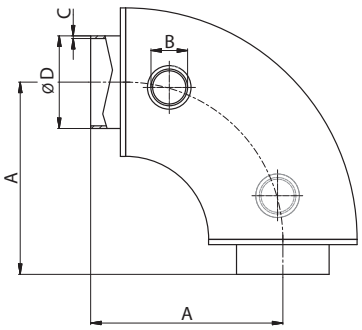

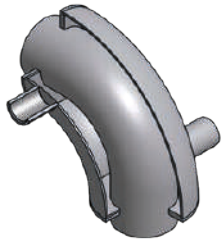

Размеры • Rozměry

DN	A	B	C	D
25	88	3/8"	1,25	25
35	90	3/8"	1,25	38
51	110	1/2"	1,25	51
63,5	115	1/2"	1,5	63,5
76	130	3/4"	1,6	76,1
101,6	150	3/4"	2	101,6

34410 Т - деталь длинная С - С - С
T - kus S - S - S

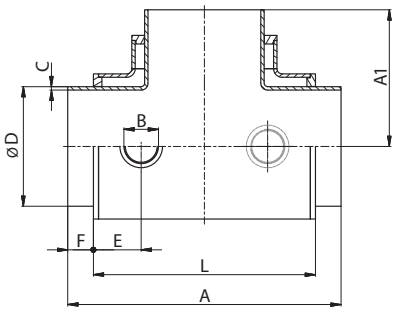

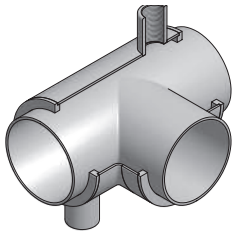

Размеры • Rozměry

DN	A	A1	B	C	D	L
25	110	55	3/8"	1,25	25	74
35	140	70	3/8"	1,25	38	104
51	164	82	1/2"	1,25	51	128
63,5	210	105	1/2"	1,5	63,5	174
76	220	110	3/4"	1,6	76,1	186
101,6	300	150	3/4"	2	101,6	264

3.01 Fittings

Фитинги, Rohrformstücke, Tvarovky

niob FLUID

Bend S - S, 90° — DIN 11 850

Угольник C - C, 90°

Bogen S - S, 90°, Oblouk S - S, 90°

3001

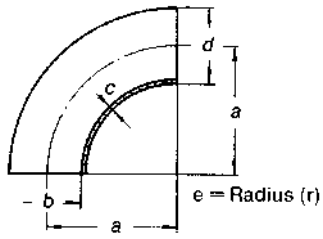

Dimensions • Размер • Baumaße • Rozměry						
a	b	c	d	e	kg	DN
26	9	1,5	12	26	0,02	**10**
35	15	1,5	18	35	0,04	**15**
40	19	1,5	22	40	0,04	**20**
50	25	1,5	28	50	0,08	**25**
55	31	1,5	34	55	0,10	**32**
60	37	1,5	40	60	0,20	**40**
70	49	1,5	52	70	0,20	**50**
80	66	2	70	80	0,40	**65**
90	81	2	85	90	0,56	**80**
100	100	2	104	100	0,76	**100**
187,5	125	2	129	187,5	1,64	**125**
225	150	2	154	225	2,60	**150**

Bend W - W, 90° — DIN 11 850

Угольник W - W, 90°

Bogen W - W, 90°, Oblouk W - W, 90°

3002

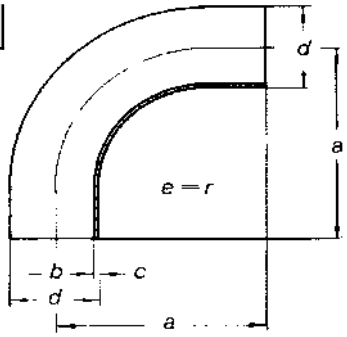

Dimensions • Размер • Baumaße • Rozměry						
a	b	c	d	e	kg	DN
38	9	1,5	12	26	0,02	**10**
47	15	1,5	18	35	0,04	**15**
52	19	1,5	22	40	0,06	**20**
70	25	1,5	28	50	0,12	**25**
78	31	1,5	34	55	0,16	**32**
85	37	1,5	40	60	0,20	**40**
97	49	1,5	52	70	0,28	**50**
110	66	2	70	80	0,56	**65**
118	81	2	85	90	0,78	**80**
140	100	2	104	100	1,10	**100**

Bend G - S, 90°

Угольник P - C, 90°

Bogen G - S, 90°, Oblouk G - S, 90°

3004

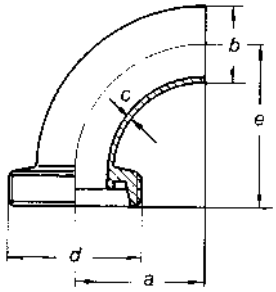

Dimensions • Размер • Baumaße • Rozměry						
a	b	c	d	e	kg	DN
			závit DIN 405			
26	12	1,5	28 x 1/8"	43	0,06	**10**
35	18	1,5	34 x 1/8"	52	0,08	**15**
40	22	1,5	44 x 1/6"	59	0,12	**20**
50	28	1,5	52 x 1/6"	72	0,18	**25**
55	34	1,5	58 x 1/6"	77	0,22	**32**
60	40	1,5	65 x 1/6"	82	0,36	**40**
70	52	1,5	78 x 1/6"	93	0,42	**50**
80	70	2	95 x 1/6"	105	0,74	**65**
90	85	2	110 x 1/4"	115	1,06	**80**
100	104	2	130 x 1/4"	130	1,50	**100**

Bend K - S, 90°

Угольник K - C, 90°

Bogen K - S, 90°, Oblouk K - S, 90°

3005

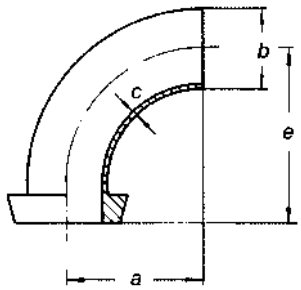

Dimensions • Размер • Baumaße • Rozměry					
a	b	c	e	kg	DN
26	12	1,5	39	0,04	**10**
35	18	1,5	48	0,06	**15**
40	22	1,5	53	0,10	**20**
50	28	1,5	65	0,16	**25**
55	34	1,5	70	0,22	**32**
60	40	1,5	75	0,32	**40**
70	52	1,5	86	0,38	**50**
80	70	2	97	0,68	**65**
90	85	2	107	0,92	**80**
100	104	2	120	1,32	**100**

Bend G - G, 90° — DIN 11 852

Угольник P - P, 90°
Bogen G - G, 90°, Oblouk G - G, 90°

3006

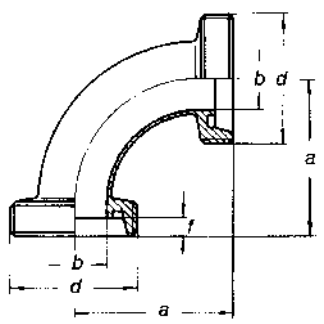

DN	Dimensions • Размер • Baumaße • Rozměry			
	a	b	d	kg
			závit DIN 405	
10	43	10	28 x 1/8"	0,10
15	52	16	34 x 1/8"	0,12
20	59	20	44 x 1/6"	0,20
25	72	25	52 x 1/6"	0,28
32	77	31	58 x 1/6"	0,34
40	82	37	65 x 1/6"	0,52
50	93	49	78 x 1/6"	0,64
65	105	66	95 x 1/6"	1,08
80	115	81	110 x 1/4"	1,56
100	130	100	130 x 1/4"	2,24

Bend K/M - G, 90° — DIN 11 852

Угольник K/M - P, 90°
Bogen K/M - G, 90°, Oblouk K/M - G, 90°

3

3007

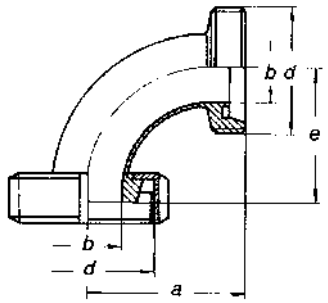

DN	Dimensions • Размер • Baumaße • Rozměry				
	a	b	d	e	kg
			závit DIN 405		
10	43	10	28 x 1/8"	39	0,144
15	52	16	34 x 1/8"	48	0,191
20	59	20	44 x 1/6"	53	0,332
25	72	25	52 x 1/6"	65	0,412
32	77	31	58 x 1/6"	70	0,533
40	82	37	65 x 1/6"	75	0,624
50	93	49	78 x 1/6"	86	0,850
65	105	66	95 x 1/6"	97	1,386
80	115	81	110 x 1/4"	107	2,020
100	130	10	130 x 1/4"	120	2,800

Bend K/M - K/M, 90° — DIN 11 852

Угольник K/M - K/M, 90°
Bogen K/M - K/M, 90°, Oblouk K/M - K/M, 90°

3008

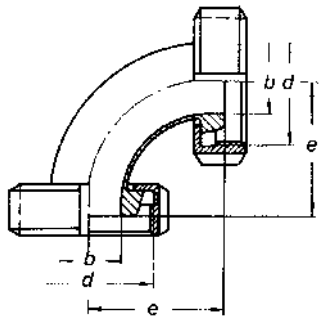

DN	Dimensions • Размер • Baumaße • Rozměry			
	b	d	e	kg
		závit DIN 405		
10	10	28 x 1/8"	39	0,199
15	16	34 x 1/8"	48	0,253
20	20	44 x 1/6"	53	0,432
25	25	52 x 1/6"	65	0,547
32	31	58 x 1/6"	70	0,697
40	37	65 x 1/6"	75	0,837
50	49	78 x 1/6"	86	1,090
65	66	95 x 1/6"	97	1,772
80	81	110 x 1/4"	107	2,560
100	100	130 x 1/4"	120	3,580

Bend S - S, 45°

Угольник C - C, 45°
Bogen S - S, 45°, Oblouk S - S, 45°

3010

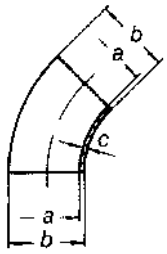

DN	Dimensions • Размер • Baumaße • Rozměry			
	a	b	c	kg
10	10	12	1,5	0,01
15	16	18	1,5	0,02
20	20	22	1,5	0,02
25	25	28	1,5	0,04
32	31	34	1,5	0,04
40	37	40	1,5	0,06
50	49	52	1,5	0,10
65	66	70	2	0,18
80	81	85	2	0,26
100	100	104	2	0,38
125	125	129	2	0,82
150	150	154	2	1,30

niob FLUID

Bend G - S, 45°
Угольник P - C, 45°
Bogen G - S, 45°, Oblouk G - S, 45°

3013

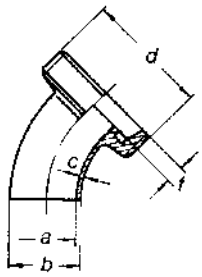

Dimensions • Размер • Baumaße • Rozměry					
a	b	c	d	kg	DN
			závit DIN 405		
10	12	1,5	28 x 1/8"	0,05	**10**
16	18	1,5	34 x 1/8"	0,06	**15**
20	22	1,5	44 x 1/6"	0,10	**20**
25	28	1,5	52 x 1/6"	0,14	**25**
31	34	1,5	58 x 1/6"	0,16	**32**
37	40	1,5	65 x 1/6"	0,22	**40**
49	52	1,5	78 x 1/6"	0,32	**50**
66	70	2	95 x 1/6"	0,52	**65**
81	85	2	110 x 1/4"	0,76	**80**
100	104	2	130 x 1/4"	1,12	**100**

Bend K - S, 45°
Угольник K - C, 45°
Bogen K - S, 45°, Oblouk K - S, 45°

3014

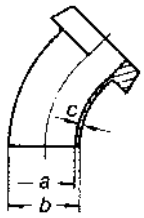

Dimensions • Размер • Baumaße • Rozměry				
a	b	c	kg	DN
10	12	1,5	0,022	**10**
16	18	1,5	0,033	**15**
20	22	1,5	0,057	**20**
25	28	1,5	0,099	**25**
31	34	1,5	0,129	**32**
37	40	1,5	0,149	**40**
49	52	1,5	0,205	**50**
66	70	2	0,376	**65**
81	85	2	0,530	**80**
100	104	2	0,800	**100**

Bend G - G, 45°
Угольник P - P, 45 °
Bogen G - G, 45°, Oblouk G - G, 45°

3015

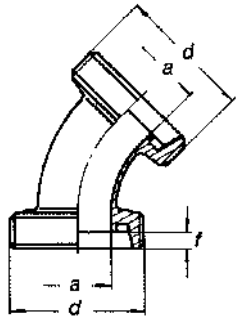

Dimensions • Размер • Baumaße • Rozměry		
a	d	kg	DN
	závit DIN 405		
10	28 x 1/8"	0,074	**10**
16	34 x 1/8"	0,094	**15**
20	44 x 1/6"	0,182	**20**
25	52 x 1/6"	0,250	**25**
31	58 x 1/6"	0,327	**32**
37	65 x 1/6"	0,353	**40**
49	78 x 1/6"	0,525	**50**
66	95 x 1/6"	0,820	**65**
81	110 x 1/4"	1,190	**80**
100	130 x 1/4"	1,590	**100**

Bend K/M - G, 45°
Угольник K/M - P, 45°
Bogen K/M - G, 45°, Oblouk K/M - G, 45°

3016

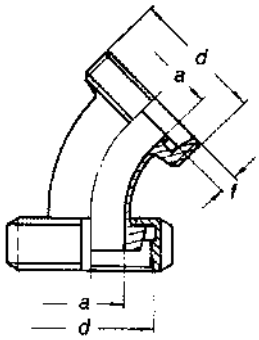

Dimensions • Размер • Baumaße • Rozměry		
a	d	kg	DN
	závit DIN 405		
10	28 x 1/8"	0,125	**10**
16	34 x 1/8"	0,156	**15**
20	44 x 1/6"	0,276	**20**
25	52 x 1/6"	0,385	**25**
31	58 x 1/6"	0,491	**32**
37	65 x 1/6"	0,566	**40**
49	78 x 1/6"	1,756	**50**
66	95 x 1/6"	1,206	**65**
81	110 x 1/4"	1,730	**80**
100	130 x 1/4"	2,370	**100**

Bend K/M - K/M, 45°
Угольник К/М - К/М, 45°
Bogen K/M - K/M, 45°, Oblouk K/M - K/M, 45°

3017

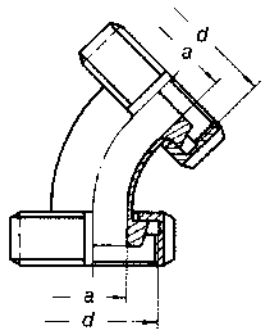

DN	Dimensions • Размер • Baumaße • Rozměry a	d	kg
		závit DIN 405	
10	10	28 x 1/8"	0,176
15	16	34 x 1/8"	0,218
20	20	44 x 1/6"	0,370
25	25	52 x 1/6"	0,520
32	31	58 x 1/6"	0,655
40	37	65 x 1/6"	0,779
50	49	78 x 1/6"	1,005
65	66	95 x 1/6"	1,592
80	81	110 x 1/4"	2,270
100	100	130 x 1/4"	3,150

3

Tee bend, S - S - S
Ответвительный штуцер С - С - С
T-Bogen S - S - S, Oblouková odbočka S - S - S

3030

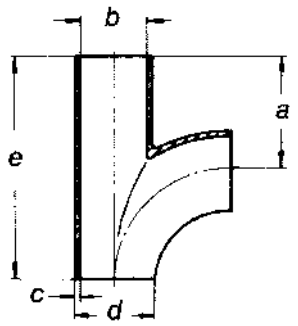

DN	Dimensions • Размер • Baumaße • Rozměry a	b	c	d	e	kg
25	50	25	1,5	28	100	
32	55	31	1,5	34	110	0,16
40	60	37	1,5	40	120	0,20
50	70	49	1,5	52	140	
65	80	66	2	70	160	0,62
80	90	81	2	85	180	0,82
100	100	100	2	104	200	1,14

Double tee bend, S - S - S
Трубопроводное разветвление С - С - С
T-Doppelbogen S - S - S, Potrubní rozdvojka S - S - S

3032

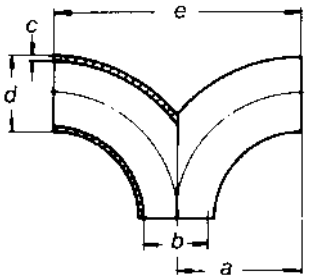

DN	Dimensions • Размер • Baumaße • Rozměry a	b	c	d	e	kg
25	50	25	1,5	28	100	0,12
32	55	31	1,5	34	110	0,14
40	60	37	1,5	40	120	0,20
50	70	49	1,5	52	140	
65	80	66	2	70	160	0,58
80	90	81	2	85	180	0,80
100	100	100	2	104	200	

Double tee bend, G - G - G
Трубопроводное разветвление Р - Р - Р
T-Doppelbogen G - G - G, Potrubní rozdvojka G - G - G

3033

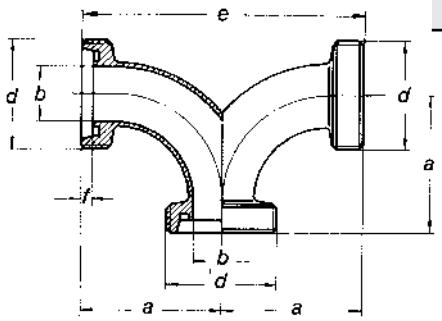

DN	Dimensions • Размер • Baumaße • Rozměry a	b	d	e
			závit DIN 405	
25	72	25	52 x 1/6"	144
32	77	31	58 x 1/6"	154
40	82	37	65 x 1/6"	164
50	93	49	78 x 1/6"	186
65	105	66	95 x 1/6"	210
80	115	81	110 x 1/4"	230
100	130	100	130 x 1/4"	260

Nut F
Гайка накидная
Piulita olandeza, Matice převlečná

2003

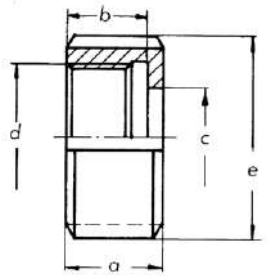

DN	Dimensions • Размер • Baumaße • Rozměry a	b	c	d	e	kg
				závit DIN 405		
10	18	15	19	28 x1/8"	38	0,069
15	18	15	25	34 x1/8"	44	0,082
20	21	18	31	44 x1/6"	54	0,136
25	21	18	36	52 x1/6"	63	0,185
32	21	18	42	58 x1/6"	70	0,215
40	21	18	49	65 x1/6"	78	0,258
50	22	19	62	78 x1/6"	92	0,345
65	25	21	80	95 x1/6"	112	0,550
80	30	26	94	110 x1/4"	127	0,790
100	31	26	115	130 x1/4"	148	1,060
125	35	30	138	160 x1/4"	178	1,430
150	40	34	164	190 x1/4"	210	2,300

Seal — DIN 11 864
Уплотнение
Garnitura de etansare, Těsnění

2148

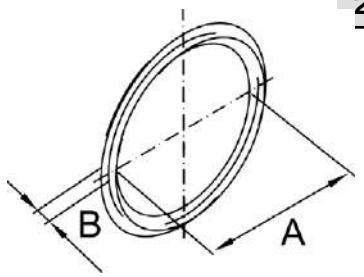

DN	Dimensions • Размер • Baumaße • Rozměry a	b	c	d	e	kg
10	12	3,5				
15	18	3,5				
20	22	3,5				
25	28	3,5				
32	34	5				
40	40	5				
50	52	5				
65	68	5				
80	83	5				
100	102	5				
125	127	5				
150	152	5				

Bend W-W, 90° — DIN 11 865
Угольник W - W, 90°
Cot, tub curbat W - W, 90°, Oblouk W - W, 90°

3002 AS

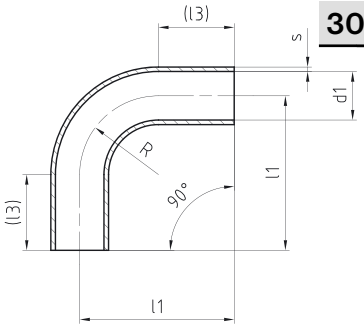

DN	Dimensions • Размер • Baumaße • Rozměry MPa (max)	Dimenz	d1	s	R	l1	l3
10	2,5	13 x 1,5	10	1,5	26	51	25
15	2,5	19 x 1,5	16	1,5	35	60	25
20	2,5	23 x 1,5	20	1,5	40	65	25
25	2,5	29 x 1,5	26	1,5	50	90	40
32	2,5	35 x 1,5	32	1,5	55	95	40
40	2,5	41 x 1,5	38	1,5	60	100	40
50	2,5	53 x 1,5	50	1,5	70	110	40
65	1,6	70 x 2	66	2	80	120	40
80	1,6	85 x 2	81	2	90	145	55
100	1,6	104 x 2	100	2	100	155	55

Bend W-W, 45° — DIN 11 865
Угольник W - W, 45°
Cot, tub curbat W - W, 45°, Oblouk W - W, 45°

3011 AS

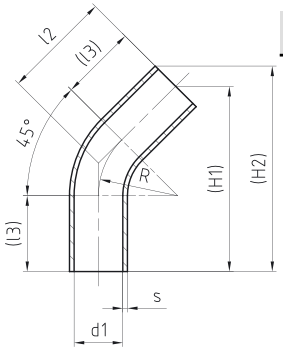

DN	Dimensions • Размер • Baumaße • Rozměry MPa (max)	Dimenz	d1	s	R	l2	l3	H1	H2
10	2,5	13 x 1,5	10	1,5	26	35,8	25	61,1	65,7
15	2,5	19 x 1,5	16	1,5	35	39,5	25	67,4	74,1
20	2,5	23 x 1,5	20	1,5	40	41,6	25	71,0	79,1
25	2,5	29 x 1,5	26	1,5	50	60,7	40	103,6	113,9
32	2,5	35 x 1,5	32	1,5	55	62,8	40	107,2	119,6
40	2,5	41 x 1,5	38	1,5	60	64,9	40	110,8	125,3
50	2,5	53 x 1,5	50	1,5	70	69,0	40	117,8	136,5
65	2,5	70 x 2	66	2	80	73,1	40	124,8	149,5
80	2,5	85 x 2	81	2	90	92,3	55	157,6	187,6
100	2,5	104 x 2	100	2	100	96,4	55	164,6	201,3

Угольник 90° C - C
Oblouk 90° S - S

30010

Размеры • Rozměry

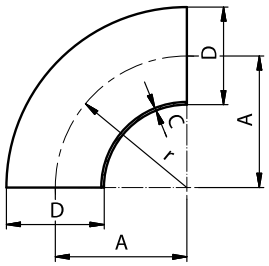

DN	D	A	C	r						kg
10	12	26	1,5	26						0,02
10	13	26	1,5	26						0,02
15	18	35	1,5	35						0,04
15	19	35	1,5	35						0,04
20	22	40	1,5	40						0,04
20	23	40	1,5	40						0,08
25	28	50	1,5	50						0,08
25	29	50	1,5	50						0,08
32	34	55	1,5	55						0,10
32	35	55	1,5	55						0,10
40	40	60	1,5	60						0,20
40	41	60	1,5	60						0,20
50	52	70	1,5	70						0,20
50	53	70	1,5	70						0,20
65	70	80	2,0	80						0,40
80	85	90	2,0	90						0,56
100	104	100	2,0	100						0,76
125	129	187,5	2,0	187,5						1,64
150	154	225	2,0	225						2,60

Угольник 90° W - W
Oblouk 90° W - W

30020

Размеры • Rozměry

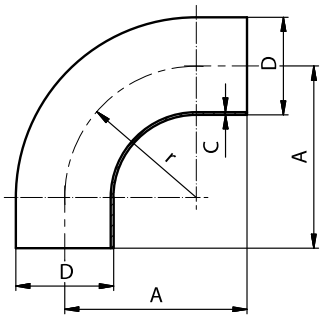

DN	D	A	C	r						kg
10	12	38	1,5	26						0,02
10	13	38	1,5	26						0,02
15	18	47	1,5	35						0,04
15	19	47	1,5	35						0,04
20	22	52	1,5	40						0,06
20	23	52	1,5	40						0,06
25	28	70	1,5	50						0,12
25	29	70	1,5	50						0,12
32	34	78	1,5	52						0,16
32	35	78	1,5	52						0,16
40	40	90	1,5	60						0,20
40	41	90	1,5	60						0,20
50	52	100	1,5	72						0,28
50	53	100	1,5	72						0,28
65	70	110	2,0	85						0,56
80	85	130	2,0	93						0,78
100	104	150	2,0	110						1,10

Угольник 90° P - C
Oblouk 90° G - S

30040

Размеры • Rozměry

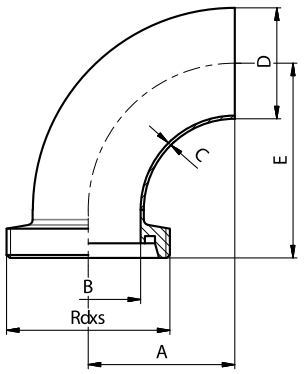

DN	A	B	C	D	E	F	R	L	Rd x s	kg
10	26	10	1,5	13	43				28x1/8	0,06
15	35	16	1,5	19	52				34x1/8	0,08
20	40	20	1,5	23	59				44x1/6	0,12
25	50	26	1,5	29	72				52x1/6	0,18
32	55	32	1,5	35	77				58x1/6	0,22
40	60	38	1,5	41	82				65x1/6	0,36
50	70	50	1,5	53	93				78x1/6	0,42
65	80	66	2,0	70	105				95x1/6	0,74
80	90	81	2,0	85	116				110x1/4	1,06
100	100	100	2,0	104	130				130x1/4	1,50
125	187,5	125	2,0	129	223				160x1/4	1,75
150	225	150	2,0	154	265				190x1/4	2,01

Угольник 90° K - C
Oblouk 90° K - S

30050 **Размеры** • Rozměry

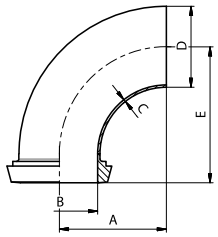

DN	A	B	C	D	E	F	R	L	Rd x s	kg
10	26	10	1,5	13	40					0,04
15	35	16	1,5	19	49					0,06
20	40	20	1,5	23	56					0,10
25	50	26	1,5	29	68					0,16
32	55	32	1,5	35	73					0,20
40	60	38	1,5	41	78					0,34
50	70	50	1,5	53	89					0,40
65	80	66	2,0	70	101					0,72
80	90	81	2,0	85	111					1,04
100	100	100	2,0	104	125					1,48
125	187,5	125	2,0	129	214,5					1,73
150	225	150	2,0	154	254					1,89

Угольник 90° P - P
Oblouk 90° G - G

30060 **Размеры** • Rozměry

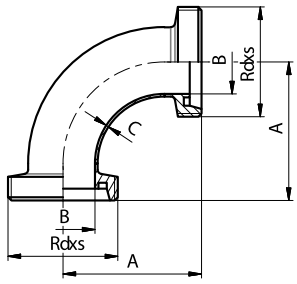

DN	A	B	C	D	E	F	R	L	Rd x s	kg
10	43	10	1,5						28x1/8	0,10
15	52	16	1,5						34x1/8	0,15
20	59	20	1,5						44x1/6	0,26
25	72	26	1,5						52x1/6	0,35
32	77	32	1,5						58x1/6	0,41
40	82	38	1,5						65x1/6	0,51
50	93	50	1,5						78x1/6	0,72
65	105	66	2,0						95x1/6	1,06
80	116	81	2,0						110x1/4	1,73
100	130	100	2,0						130x1/4	2,18
125	223	125	2,0						160x1/4	4,21
150	265	150	2,0						190x1/4	6,66

Угольник 90° K/M - P
Oblouk 90° K/M - G

30070 **Размеры** • Rozměry

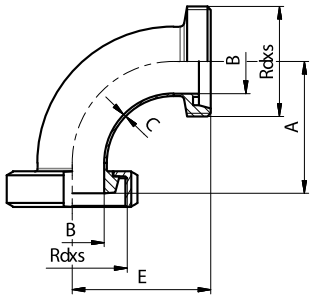

DN	A	B	C	D	E	F	R	L	Rd x s	kg
10	40	10	1,5		43				28x1/8	0,16
15	49	16	1,5		52				34x1/8	0,21
20	56	20	1,5		59				44x1/6	0,34
25	68	26	1,5		72				52x1/6	0,47
32	73	32	1,5		77				58x1/6	0,57
40	78	38	1,5		82				65x1/6	0,70
50	89	50	1,5		93				78x1/6	0,97
65	101	66	2,0		105				95x1/6	1,52
80	111	81	2,0		115				110x1/4	2,23
100	125	100	2,0		130				130x1/4	3,01
125	214,5	125	2,0		223				160x1/4	4,21
150	254	150	2,0		265				190x1/4	8,01

Угольник 90° K/M - K/M
Oblouk 90° K/M - K/M

30080 **Размеры** • Rozměry

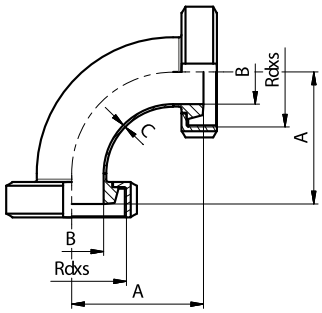

DN	A	B	C	D	E	F	R	L	Rd x s	kg
10	40	10	1,5						28x1/8	0,21
15	49	16	1,5						34x1/8	0,27
20	56	20	1,5						44x1/6	0,42
25	68	26	1,5						52x1/6	0,63
32	73	32	1,5						58x1/6	0,73
40	78	38	1,5						65x1/6	0,87
50	89	50	1,5						78x1/6	1,23
65	101	66	2,0						95x1/6	1,99
80	111	81	2,0						110x1/4	2,73
100	125	100	2,0						130x1/4	3,84
125	214,5	125	2,0						160x1/4	6,37
150	254	150	2,0						190x1/4	9,36

Угольник 90° Ц-Ц
Koleno 90° C-C

30090

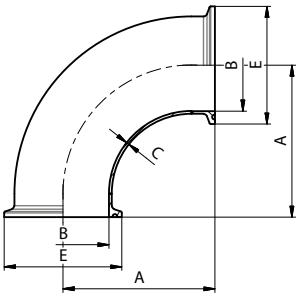

Размеры • Rozměry

DN	A	B	C	D	E	F	r	L	Rd x s	kg
10	38,7	10	1,5		34					0,08
15	47,7	16	1,5		34					0,09
20	52,7	20	1,5		34					0,10
25	62,7	26	1,5		50,5					0,20
32	67,7	32	1,5		50,5					0,23
40	72,7	38	1,5		50,5					0,28
50	82,7	50	1,5		64					0,32
65	92,7	66	2,0		91					0,62
80	102,7	81	2,0		106					0,92
100	115,8	100	2,0		119					1,13

Угольник 90° Ц-С
Koleno 90° C-S

30091

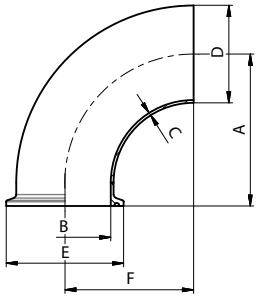

Размеры • Rozměry

DN	A	B	C	D	E	F	r	L	Rd x s	kg
10		10	1,5	13	34					0,04
15		16	1,5	19	34					0,05
20		20	1,5	23	34					0,06
25		26	1,5	29	50,5					0,08
32		32	1,5	35	50,5					0,10
40		38	1,5	41	50,5					0,11
50		50	1,5	53	64					0,15
65		66	2,0	70	91					0,34
80		81	2,0	85	106					0,46
100		100	2,0	104	119					0,56

Угольник 45° C - C
Oblouk 45° S - S

30100

Размеры • Rozměry

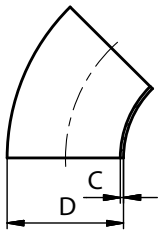

DN	A	B	C	D	E	F	R	L	Rd x s	kg
10			1,5	12						0,01
10			1,5	13						0,01
15			1,5	18						0,02
15			1,5	19						0,02
20			1,5	22						0,02
20			1,5	23						0,02
25			1,5	28						0,04
25			1,5	29						0,04
32			1,5	34						0,05
32			1,5	35						0,05
40			1,5	40						0,07
40			1,5	41						0,07
50			1,5	52						0,10
50			1,5	53						0,10
65			2,0	70						0,21
80			2,0	85						0,30
100			2,0	104						0,40
125			2,0	129						0,95
150			2,0	154						1,40

Угольник 45° P - C
Oblouk 45° G - S

30130

Размеры • Rozměry

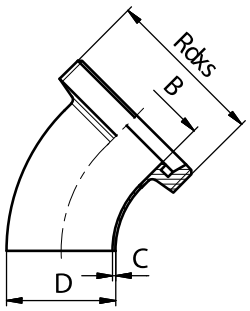

DN	A	B	C	D	E	F	R	L	Rd x s	kg
10		10	1,5	13					28x1/8	0,05
15		16	1,5	19					34x1/8	0,07
20		20	1,5	23					44x1/6	0,13
25		26	1,5	29					52x1/6	0,17
32		32	1,5	35					58x1/6	0,21
40		38	1,5	41					65x1/6	0,25
50		50	1,5	53					78x1/6	0,35
65		66	2,0	70					95x1/6	0,58
80		81	2,0	85					110x1/4	0,86
100		100	2,0	104					130x1/4	1,09
125		125	2,0	129					160x1/4	2,10
150		150	2,0	154					190x1/4	3,33

Угольник 45° K - C
Oblouk 45° K - S

30140

Размеры • Rozměry

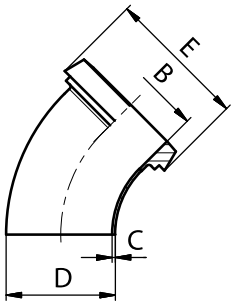

DN	A	B	C	D	E	F	R	L	Rd x s	kg
10		10	1,5	13	22,5					0,03
15		16	1,5	19	28,5					0,04
20		20	1,5	23	36,5					0,08
25		26	1,5	29	44					0,12
32		32	1,5	35	50					0,15
40		38	1,5	41	56					0,18
50		50	1,5	43	68,5					0,26
65		66	2,0	70	86					0,47
80		81	2,0	85	100					0,58
100		100	2,0	104	121					0,87
125		125	2,0	129	150					1,66
150		150	2,0	154	176					2,31

Угольник 45° P - P
Oblouk 45° G - G

30150 **Размеры** • Rozměry

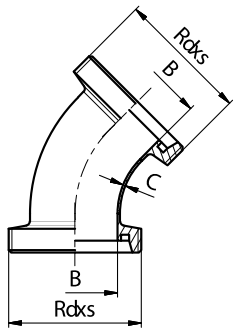

DN	A	B	C	D	E	F	R	L	Rd x s	kg
10		10	1,5						28x1/8	0,09
15		16	1,5						34x1/8	0,13
20		20	1,5						44x1/6	0,24
25		26	1,5						52x1/6	0,31
32		32	1,5						58x1/6	0,36
40		38	1,5						65x/16	0,44
50		50	1,5						78x1/6	0,60
65		66	2,0						95x1/6	0,95
80		81	2,0						110x1/4	1,43
100		100	2,0						130x1/4	1,77
125		125	2,0						160x1/4	3,26
150		150	2,0						190x1/4	5,31

Угольник 45° K/M - P
Oblouk 45° K/M - G

30160 **Размеры** • Rozměry

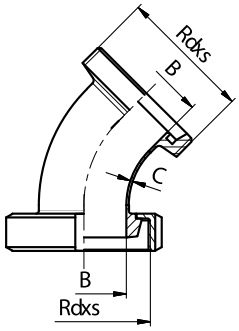

DN	A	B	C	D	E	F	R	L	Rd x s	kg
10		10	1,5						28x1/8	0,15
15		16	1,5						34x1/8	0,19
20		20	1,5						44x1/6	0,32
25		26	1,5						52x1/6	0,43
32		32	1,5						58x1/6	0,52
40		38	1,5						65x/16	0,62
50		50	1,5						78x1/6	0,86
65		66	2,0						95x1/6	1,41
80		81	2,0						110x1/4	1,93
100		100	2,0						130x1/4	2,61
125		125	2,0						160x1/4	4,34
150		150	2,0						190x1/4	6,66

Угольник 45° K/M - K/M
Oblouk 45° K/M - K/M

30170 **Размеры** • Rozměry

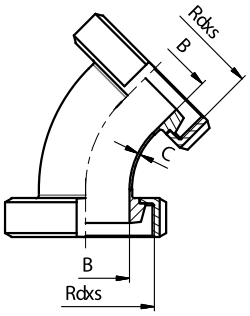

DN	A	B	C	D	E	F	R	L	Rd x s	kg
10		10	1,5						28x1/8	0,20
15		16	1,5						34x1/8	0,25
20		20	1,5						44x1/6	0,40
25		26	1,5						52x1/6	0,56
32		32	1,5						58x1/6	0,67
40		38	1,5						65x1/6	0,81
50		50	1,5						78x1/6	1,12
65		66	2,0						95x1/6	1,88
80		81	2,0						110x1/4	2,43
100		100	2,0						130x1/4	3,44
125		125	2,0						160x1/4	5,43
150		150	2,0						190x1/4	8,01

Угольник 45° Ц-Ц
Oblouk 45° C-C

30190

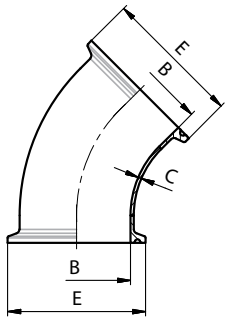

Размеры • Rozměry

DN	A	B	C	D	E	F	R	L	Rd x s	kg
10		10	1,5		34					0,07
15		16	1,5		34					0,08
20		20	1,5		34					0,10
25		26	1,5		50,5					0,12
32		32	1,5		50,5					0,15
40		38	1,5		50,5					0,15
50		50	1,5		64					0,20
65		66	2,0		91					0,47
80		81	2,0		106					0,62
100		100	2,0		119					0,72

Угольник 45° С-Ц
Oblouk 45° S-C

30191

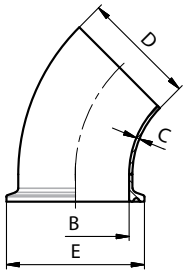

Размеры • Rozměry

DN	A	B	C	D	E	F	R	L	Rd x s	kg
10		10	1,5	13	34					0,04
15		16	1,5	19	34					0,05
20		20	1,5	23	34					0,06
25		26	1,5	29	50,5					0,08
32		32	1,5	35	50,5					0,10
40		38	1,5	41	50,5					0,11
50		50	1,5	53	64					0,15
65		66	2,0	70	91					0,34
80		81	2,0	85	106					0,46
100		100	2,0	104	119					0,56

Угольник длинный 90° C - C
Oblouk dlouhý 90° S - S

30022 AS

Размеры • Rozměry

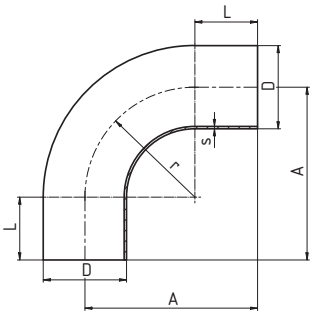

DN	D	A	L	r	s
6	8	45	25	20	1
8	10	50	25	25	1
10	13	51	25	26	1,5
15	19	60	25	35	1,5
20	23	65	25	40	1,5
25	29	90	40	50	1,5
32	35	95	40	55	1,5
40	41	100	40	60	1,5
50	53	110	40	70	1,5
65	70	120	40	80	2
80	85	145	55	90	2
100	104	155	55	100	2
125	129	270	82,5	187,5	2
150	154	325	100	225	2

Угольник длинный 90° Ц - C
Oblouk dlouhý 90° C - S

30028 AS

Размеры • Rozměry

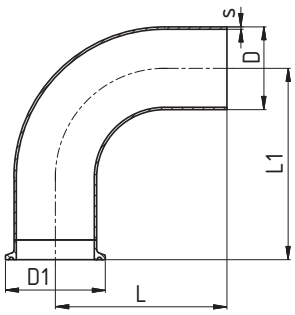

DN	D	D1	L	L1	s
15	19	34	60	72,7	1,5
20	23	34	65	77,7	1,5
25	29	50,5	90	102,7	1,5
32	35	50,5	95	107,7	1,5
40	41	50,5	100	112,7	1,5
50	53	64	110	122,7	1,5
65	70	91	120	132,7	2
80	85	106	145	157,7	2
100	104	119	155	167,7	2

Угольник 90° Ц - Ц
Oblouk krátký 90° C - C

30090 AS

Размеры • Rozměry

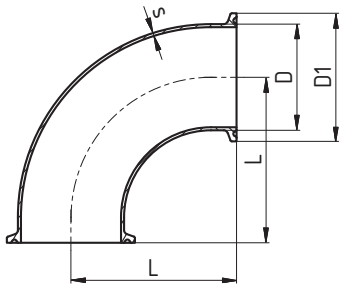

DN	D	D1	L	s
10	13	34	38,7	1,5
15	19	34	47,7	1,5
20	23	34	52,7	1,5
25	29	50,5	62,7	1,5
32	35	50,5	67,7	1,5
40	41	50,5	72,7	1,5
50	53	64	82,7	1,5
65	70	91	92,7	2
80	85	106	102,7	2
100	104	119	115,8	2

Угольник 180° C - C
Oblouk 180° S - S

30340

Размеры • Rozměry

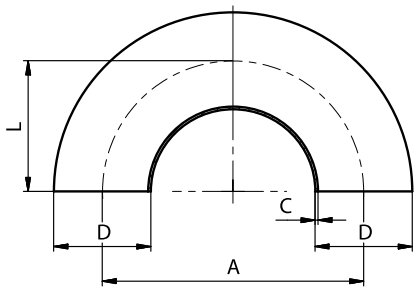

DN	A	B	C	D	E	F	R	L	Rd x s	kg
10	52		1,5	12				26		0,04
15	70		1,5	18				35		0,08
20	80		1,5	22				40		0,08
25	100		1,5	28				50		0,16
32	112		1,5	34				56		0,20
40	126		1,5	40				63		0,40
50	144		1,5	52				72		0,40
65	170		2,0	70				85		0,80
80	186		2,0	85				93		1,12
100	220		2,0	104				110		1,52

rozměry řada 2 na vyžádání

Угольник 180° P - P
Oblouk 180° G - G

30350

Размеры • Rozměry

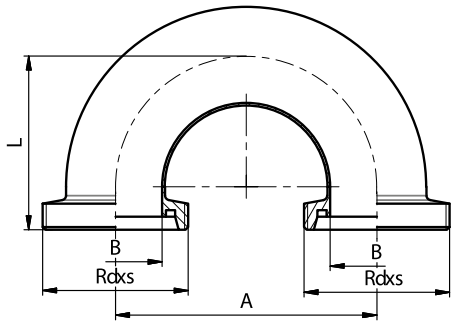

DN	A	B	C	D	E	F	R	L	Rd x s	kg
10	52	10						43	28x1/8	0,12
15	70	16						52	34x1/8	0,18
20	80	20						59	44x1/6	0,31
25	100	26						72	52x1/6	0,43
32	112	32						77	58x1/6	0,52
40	126	38						82	65x1/6	0,65
50	144	50						93	78x1/6	0,92
65	170	66						105	95x1/6	1,39
80	186	81						116	110x1/4	2,32
100	220	100						130	130x1/4	2,98
125	375	125						223	160x1/4	6,09
150	450	150						265	190x1/4	9,37

Угольник 180° K/M - K/M
Oblouk 180° K/M - K/M

30360

Размеры • Rozměry

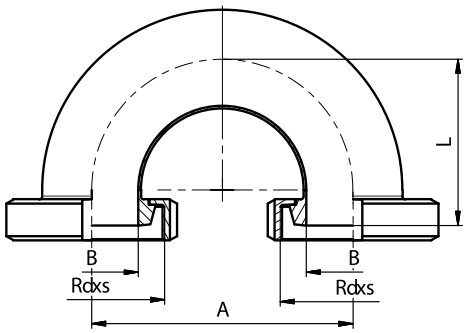

DN	A	B	C	D	E	F	R	L	Rd x s	kg
10	52	10						40	28x1/8	0,23
15	70	16						49	34x1/8	0,31
20	80	20						56	44x1/6	0,48
25	100	26						68	52x1/6	0,54
32	112	32						73	58x1/6	0,83
40	126	38						78	65x1/6	1,02
50	144	50						89	78x1/6	1,44
65	170	66						101	95x1/6	2,31
80	186	81						111	110x1/4	3,32
100	220	100						125	130x1/4	4,65
125	375	125						214,5	160x1/4	8,25
150	450	150						254	190x1/4	12,07

Угольник 90° C - C, CMC
Oblouk 90° S - S, SMS

31010

SMS

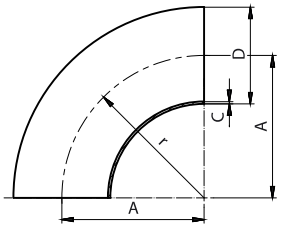

Размеры • Rozměry

DN	A	B	C	D	E	F	r	L	Rd x s	kg
25	37,5		1,25	25			37,5			0,05
38	57		1,25	38			57			0,12
51	76,5		1,25	51			76,5			0,18
63,5	95,25		1,5	63,5			95,25			0,33
76	114,15		1,6	76,1			114,15			0,50
101,6	150		2,0	101,6			150			0,87

Угольник 90° W - W, CMC
Oblouk 90° W - W, SMS

31020

SMS

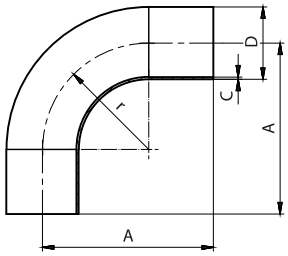

Размеры • Rozměry

DN	A	B	C	D	E	F	r	L	Rd x s	kg
25	75		1,25	25			38			0,15
38	90		1,25	38			56			0,21
51	100		1,25	51			72			0,31
63,5	115		1,5	63,5			84			0,45
76	130		1,6	76,1			85			0,67
101,6	150		2,0	101,6			110			1,27

Угольник 180° C-C
Oblouk 180° S-S

31340

SMS

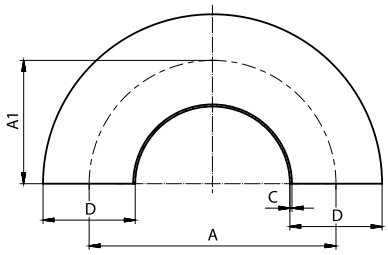

Размеры • Rozměry

DN	A	A1	C	D	E	F	R	L	Rd x s	kg
25	75	37,5	1,25	25						0,05
38	114	57	1,25	38						0,12
51	153	76,5	1,25	51						0,18
63,5	190,5	95,25	1,5	63,5						0,33
76	228,3	114,15	1,6	76,1						0,50
101,6	304,2	152,1	2,0	101,6						0,87

T - деталь C - C - C, CMC (короткий)
T - díl S - S - S, SMS (krátký)

31400

SMS

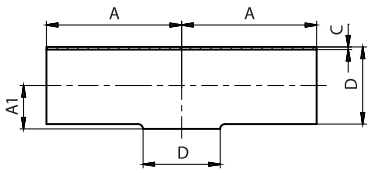

Размеры • Rozměry

DN	A	A1	C	D	E	F	R	L	Rd x s	kg
25	55	14	1,25	25						0,11
38	70	21	1,25	38						0,25
51	82	28,5	1,25	51						0,47
63,5	105	36	1,5	63,5						0,75
76	110	43	1,6	76,1						1,07
101,6	150	58	2,0	101,6						2,30

УГОЛНИК С РУБАШКОЙ
KOLENA DVOUPLÁŠŤOVÁ

DIN

33010 Уголник С - С
Koleno S - S

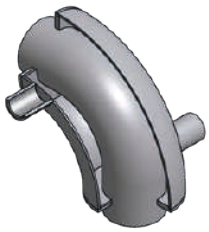

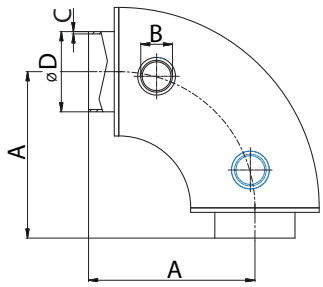

Размеры • Rozměry

DN	A	B	C	D
25	90	3/8"	1,5	29
32	95	3/8"	1,5	35
40	100	1/2"	1,5	41
50	110	1/2"	1,5	53
65	120	1/2"	2	70
80	145	3/4"	2	85
100	155	3/4"	2	104

33021 Уголник КМ - Г
Koleno KM - G

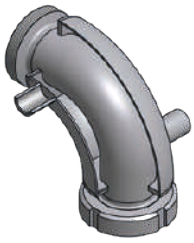

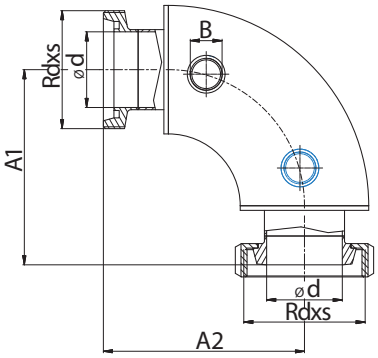

Размеры • Rozměry

DN	A1	A2	Rdxs	B	d
25	108	112	52x1/6"	3/8"	26
32	113	117	58x1/6"	3/8"	32
40	118	122	65x1/6"	1/2"	38
50	129	133	78x1/6"	1/2"	50
65	141	145	95x1/6"	1/2"	66
80	166	170	110x1/4"	3/4"	81
100	180	185	130x1/4"	3/4"	100

33040 Уголник ПН - ПН
Koleno PN - PN

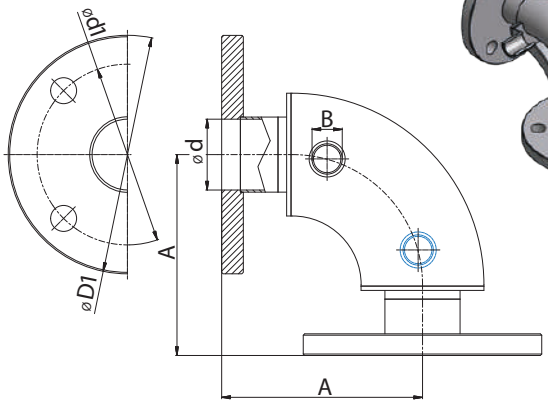

Размеры • Rozměry

DN	A	B	d	d1	D
25	104	3/8"	26	85x4	115
32	109	3/8"	32	100x4	140
40	114	1/2"	38	110x4	150
50	126	1/2"	50	125x4	165
65	136	1/2"	66	145x4	185
80	163	3/4"	81	160x8	200
100	173	3/4"	100	180x8	220

33050 Уголник Ц - Ц
Koleno C - C

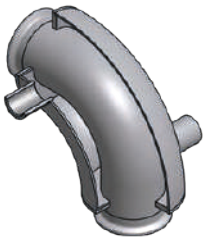

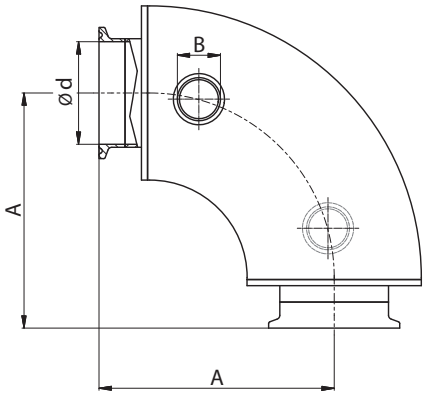

Размеры • Rozměry

DN	A	B	d
25	102,7	3/8"	26
32	107,7	3/8"	32
40	112,7	1/2"	38
50	122,7	1/2"	50
65	132,7	1/2"	66
80	157,7	3/4"	81
100	170,8	3/4"	100

2.01 Pipe unions

Соединительная арматура
Rohrverbindungen, Spojovací armatury

niob FLUID

Nut F — DIN 11 851

Гайка накидная
Nutmutter, Matice převlečná

2003

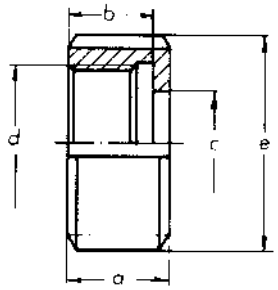

Dimensions • Размер • Baumaße • Rozměry						
a	b	c	d	e	kg	DN
			závit DIN 405			
18	15	19	28 x 1/8"	38	0,08	**10**
18	15	25	34 x 1/8"	44	0,08	**15**
21	18	31	44 x 1/6"	54	0,14	**20**
21	18	36	52 x 1/6"	63	0,18	**25**
21	18	42	58 x 1/6"	70	0,20	**32**
21	18	49	65 x 1/6"	78	0,24	**40**
22	19	62	78 x 1/6"	92	0,34	**50**
25	21	80	95 x 1/6"	112	0,54	**65**
30	26	94	110 x 1/4"	127	0,74	**80**
31	26	115	130 x 1/4"	148	0,98	**100**
35	30	138	160 x 1/4"	178	1,43	**125**
40	34	164	190 x 1/4"	210	2,24	**150**

Seal — DIN 11 851

Уплотнение
Dichtung, Těsnění

Materiál:
NBR, Viton, EPDM, PTFE, Silikon

2004

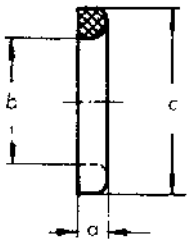

Dimensions • Размер • Baumaße • Rozměry						
a	b	c			kg	DN
4	12	20			0,0012	**10**
4	18	26			0,0016	**15**
4	23	33			0,0026	**20**
5	30	40			0,0036	**25**
5	36	46			0,0040	**32**
5	42	52			0,0048	**40**
5	54	64			0,0062	**50**
5	71	81			0,0070	**65**
5	85	95			0,0080	**80**
6	104	114			0,0134	**100**
7	130	142			0,0236	**125**
7	155	167			0,0276	**150**

Male part SC — DIN 11 851

Резьбовой штуцер приварной
S-Gewindestutzen SC, Závitové hrdlo - přivařovací

2010

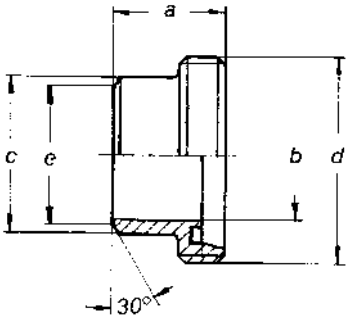

Dimensions • Размер • Baumaße • Rozměry						
a	b	c	d	e	kg	DN
			závit DIN 405			
21	10	15	28 x 1/8"	12	0,040	**10**
21	16	21	34 x 1/8"	18	0,042	**15**
24	20	25	44 x 1/6"	22	0,080	**20**
29	26	31	52 x 1/6"	28	0,100	**25**
32	32	37	58 x 1/6"	34	0,120	**32**
33	38	43	65 x 1/6"	40	0,160	**40**
35	50	55	78 x 1/6"	52	0,220	**50**
40	66	72	95 x 1/6"	68	0,340	**65**
45	81	87	110 x 1/4"	83	0,500	**80**
54	100	106	130 x 1/4"	102	0,740	**100**
46	125	132	160 x 1/4"	127	1,100	**125**
50	150	157	190 x 1/4"	152	1,760	**150**

Liner SD — DIN 11 851

Конический штуцер приварной
S-Kegelstutzen SD, Kuželové hrdlo - přivařovací

2011

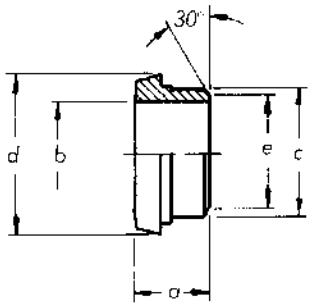

Dimensions • Размер • Baumaße • Rozměry						
a	b	c	d	e	kg	DN
17	10	15	22,5	12	0,020	**10**
17	16	21	28,5	18	0,022	**15**
18	20	25	36,5	22	0,060	**20**
22	26	31	44,0	28	0,080	**25**
25	32	37	50,0	34	0,120	**32**
26	38	43	56,0	40	0,125	**40**
28	50	55	68,5	52	0,180	**50**
32	66	72	86,0	68	0,280	**65**
37	81	87	100,0	83	0,360	**80**
44	100	106	121,0	102	0,560	**100**
34	125	132	150,0	127	0,890	**125**
37	150	157	176,0	152	1,020	**150**

2.02 Pipe unions

Соединительная арматура
Rohrverbindungen, Spojovací armatury

S-union — DIN 11 851

Резьбовое соединение приварное - комплект
S - Rohrverschraubung, Šroubení přivařovací - komplet

2012

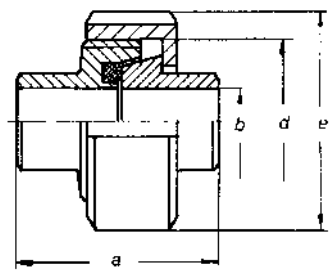

DN	Dimensions • Размер • Baumaße • Rozměry a	b	d	e	kg
			závit DIN 405		
10	34	10	28 x 1/8"	38	0,14
15	34	16	34 x 1/8"	44	0,16
20	36	20	44 x 1/6"	54	0,28
25	45	26	52 x 1/6"	63	0,38
32	51	32	58 x 1/6"	70	0,48
40	53	38	65 x 1/6"	78	0,54
50	57	50	78 x 1/6"	92	0,74
65	65	66	95 x 1/6"	112	1,18
80	75	81	110 x 1/4"	127	1,50
100	89	100	130 x 1/4"	148	2,28
125	70	125	160 x 1/4"	178	3,42
150	76	150	190 x 1/4"	210	5,02

Male part SC — DIN 11 851

Резьбовой штуцер приварной
S - Gewindestutzen SC, Závitové hrdlo

2010 R

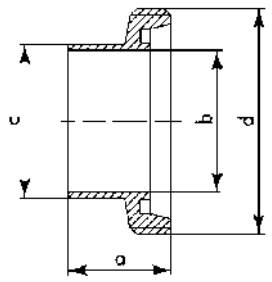

DN	Dimensions • Размер • Baumaße • Rozměry a	b	c	d	kg
				závit DIN 405	
10	21	10	13	28 x 1/8"	0,04
15	21	16	19	34 x 1/8"	0,04
20	24	20	23	44 x 1/6"	0,08
25	29	26	29	52 x 1/6"	0,10
32	32	32	35	58 x 1/6"	0,12
40	33	38	41	65 x 1/6"	0,16
50	35	50	53	78 x 1/6"	0,22
65	40	66	70	95 x 1/6"	0,34
80	45	81	85	110 x 1/4"	0,50
100	54	100	104	130 x 1/4"	0,74
125	46	125	129	160 x 1/4"	0,99
150	50	150	154	190 x 1/4"	1,76

Liner SD — DIN 11 851

Конический штуцер приварной
S - Kegelstutzen, Kuželové hrdlo

2011 R

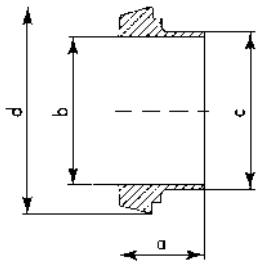

DN	Dimensions • Размер • Baumaße • Rozměry a	b	c	d	kg
10	17	10	13	22	0,02
15	17	16	19	28	0,02
20	18	20	23	36	0,06
25	22	26	29	44	0,08
32	25	32	35	50	0,12
40	26	38	41	56	0,12
50	28	50	53	68	0,18
65	32	66	70	86	0,28
80	37	81	85	100	0,36
100	44	100	104	121	0,56
125	34	125	129	150	0,77
150	37	150	154	176	1,02

S-union — DIN 11 851

Резьбовое соединение приварное - комплект
S - Rohrverschraubung, Šroubení přivařovací

2012 R

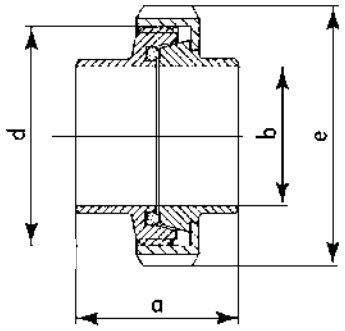

DN	Dimensions • Размер • Baumaße • Rozměry a	b	d	e	kg
			závit DIN 405		
10	39	10	28 x 1/8"	38	0,14
15	39	16	34 x 1/8"	44	0,16
20	43	20	44 x 1/6"	54	0,28
25	52	26	52 x 1/6"	63	0,38
32	58	32	58 x 1/6"	70	0,48
40	60	38	65 x 1/6"	78	0,54
50	64	50	78 x 1/6"	92	0,74
65	73	66	95 x 1/6"	112	1,18
80	83	81	110 x 1/4"	127	1,50
100	99	100	130 x 1/4"	148	2,28
125	81	125	160 x 1/4"	178	3,19
150	88	150	190 x 1/4"	210	5,02

2.03 Pipe unions

Соединительная арматура
Rohrverbindungen, Spojovací armatury

niob FLUID

Blind Nut

Гайка глухая
Blindmutter, Slepá matice - bez těsnění

2025

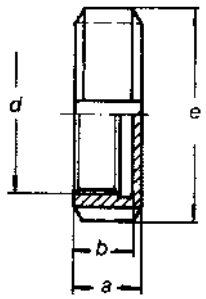

Dimensions • Размер • Baumaße • Rozměry					DN
a	b	d	e	kg	
		závitDIN 405			
18	15	28 x 1/8"	38	0,08	**10**
18	15	34 x 1/8"	44	0,10	**15**
21	18	44 x 1/6"	54	0,14	**20**
21	18	52 x 1/6"	63	0,18	**25**
21	18	58 x 1/6"	70	0,20	**32**
21	18	65 x 1/6"	78	0,30	**40**
22	19	78 x 1/6"	92	0,39	**50**
25	21	95 x 1/6"	112	0,72	**65**
30	26	110 x 1/4"	127	1,00	**80**
31	26	130 x 1/4"	148	1,37	**100**

Blind Nut

Гайка глухая с цапфой
Blindmutter mit Knopf, ohne Dichtscheibe, Matice slepá s čepem

2026

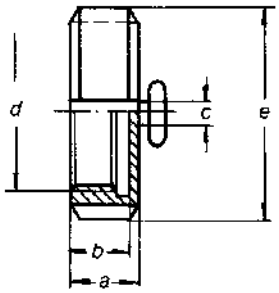

Dimensions • Размер • Baumaße • Rozměry						DN
a	b	c	d	e	kg	
			závit DIN 405			
16	15	8	28 x 1/8"	38		**10**
18	16	8	34 x 1/8"	44	0,10	**15**
21	18	8	44 x 1/6"	54	0,16	**20**
21	18	8	52 x 1/6"	63		**25**
21	18	8	58 x 1/6"	70		**32**
21	18	8	65 x 1/6"	78		**40**
22	19	8	78 x 1/6"	92	0,44	**50**
25	21	8	95 x 1/6"	112		**65**
30	26	8	110 x 1/4"	127	1,00	**80**
31	26	8	130 x 1/4"	148	1,38	**100**

Seal disc

Уплотнение для глухих гаек,
Dichtscheibe mit Knopf, Těsnění pro slepé matice

2027

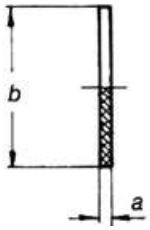

Dimensions • Размер • Baumaße • Rozměry		DN
a	b	
3	28	**10**
3	34	**15**
3	44	**20**
3	52	**25**
3	58	**32**
3	65	**40**
3	78	**50**
3	95	**65**
3	110	**80**
3	130	**100**

Chain

цепочка дла глухой гайки
Halttekkete für Blindmutter, Řetízek pro matici slepou

2028

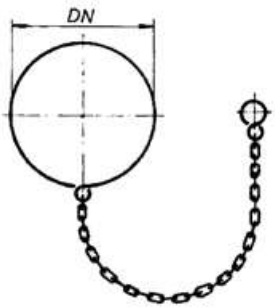

Dimensions • Размер • Baumaße • Rozměry	DN
	10
	15
	20
	25
	32
	40
	50
	65
	80
	100

Blind nut, complete
Гайка глухая с цепочкой и прокладкой
Blindmutter komplett, Matice slepá s řetízkem

2029

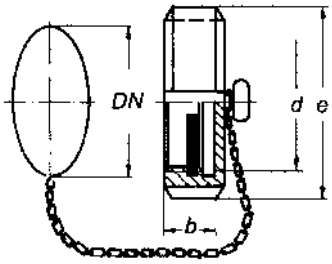

DN	Dimensions • Размер • Baumaße • Rozměry b	d	e
		závit DIN 405	
10	15	28 x 1/8"	38
15	15	34 x 1/8"	44
20	18	44 x 1/6"	54
25	18	52 x 1/6"	63
32	18	58 x 1/6"	70
40	18	65 x 1/6"	78
50	19	78 x 1/6"	92
65	21	95 x 1/6"	112
80	26	110 x 1/4"	127
100	26	130 x 1/4"	148

Liner blank
Конический штуцер-заглушка
Blindkegel - massiv, Kuželové hrdlo zaslepovací

2030

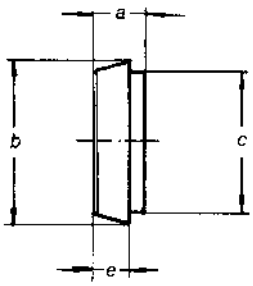

DN	Dimensions • Размер • Baumaße • Rozměry a	b	c	e
10	9	22	18	6
15	9	28	24	6
20	11	36	30	8
25	13	44	35	10
32	13	50	41	10
40	13	56	48	10
50	14	68	61	11
65	16	86	79	12
80	16	100	93	12
100	20	121	114	15

Male part adapter
Резьбовой штуцер редукционый
Gewinde-Einschraubstutzen, Závitové hrdlo redukční

2035

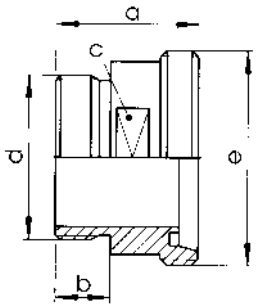

DN	Dimensions • Размер • Baumaße • Rozměry a	b	c	d	e	kg
10	40	14	SW 17	R 3/8"	Rd 28 x 1/8"	0,06
15	40	14	SW 24	R 1/2"	Rd 34 x 1/8"	0,08
20	42	14	SW 30	R 3/4"	Rd 44 x 1/6"	0,14
25	48	20	SW 41	R 1"	Rd 52 x 1/6"	0,28
32	48	20	SW 46	R 1 1/4"	Rd 58 x 1/6"	0,35
40	50	20	SW 50	R 1 1/2"	Rd 65 x 1/6"	0,40
50	52	20	SW 65	R 2"	Rd 78 x 1/6"	0,53
65	56	22	SW 80	R 2 1/2"	Rd 95 x 1/6"	0,72
80	66	25	SW 95	R 3"	Rd 110 x 1/4"	1,01
100	72	30	SW 117	R 4"	Rd 130 x 1/4"	1,54

Male thread liner adapter
Конический штуцер редукционый
Kegel-Einschraubstutzen, Kuželové hrdlo redukční

2036

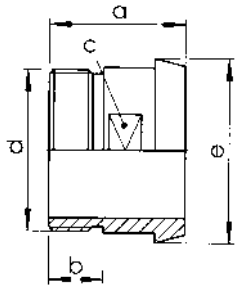

DN	Dimensions • Размер • Baumaße • Rozměry a	b	c	d	e	kg
10	38	14	SW 14	R 3/8"	22	0,03
15	38	14	SW 19	R 1/2"	28	0,05
20	40	14	SW 27	R 3/4"	36	0,09
25	50	20	SW 30	R 1"	44	0,14
32	50	20	SW 36	R 1 1/4"	50	0,24
40	50	20	SW 44	R 1 1/2"	56	0,27
50	50	20	SW 55	R 2"	68	0,35
65	55	22	SW 70	R 2 1/2"	86	0,53
80	60	25	SW 88	R 3"	100	0,67
100	70	30	SW 110	R 4"	121	1,22

2.05 Pipe unions

Соединительная арматура
Rohrverbindungen, Spojovací armatury

niob FLUID

Female part adapter

Резьбовой штуцер редукционый
Gewinde-Aufschraubstutzen, Závitové hrdlo redukční

2037

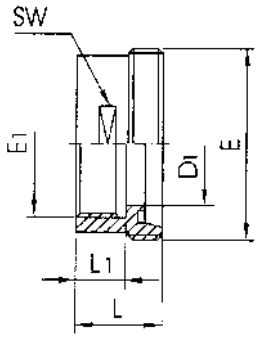

Dimensions • Размер • Baumaße • Rozměry

L	L1	SW	E1	E	kg	DN
30	14	19	R 3/8"	Rd 28 x 1/8"	0,06	**10**
30	14	24	R 1/2"	Rd 34 x 1/8"	0,07	**15**
30	14	30	R 3/4"	Rd 44 x 1/6"	0,11	**20**
35	20	41	R 1"	Rd 52 x 1/6"	0,22	**25**
35	20	46	R 1 1/4"	Rd 58 x 1/6"	0,23	**32**
35	20	50	R 1 1/2"	Rd 65 x 1/6"	0,24	**40**
35	20	65	R 2"	Rd 78 x 1/6"	0,37	**50**
38	22	80	R 2 1/2"	Rd 95 x 1/6"	0,54	**65**
43	25	95	R 3"	Rd 110 x 1/4"	0,72	**80**
50	30	117	R 4"	Rd 130 x 1/4"	0,91	**100**

Female thread liner

Конический штуцер редукционый
Kegel-Aufschraubstutzen, Kuželové hrdlo redukční

2038

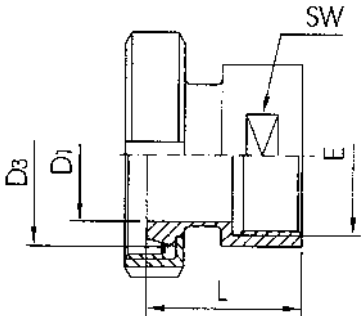

Dimensions • Размер • Baumaße • Rozměry

L	D1	SW	E	D3	kg	DN
41	16	24	R 1/2"	28,5	0,20	**15**
42	20	30	R 3/4"	36,5	0,29	**20**
52	26	41	R 1"	44,0	0,54	**25**
55	32	46	R 1 1/4"	50,0	0,56	**32**
56	38	50	R 1 1/2"	56,0	0,59	**40**
58	50	65	R 2"	68,5	0,86	**50**
64	66	80	R 2 1/2"	86,0	1,36	**65**
74	81	95	R 3"	100,0	1,61	**80**
89	100	117	R 4"	121,0	2,34	**100**

Flange with groove PN 10

Фланец ПН 10 с шейкой
Kleinflansch PN 10 mit Nut, Krková příruba PN 10 se zápichem

2040

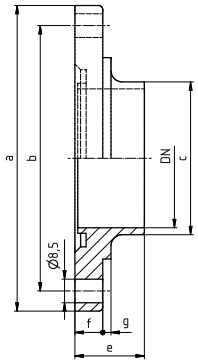

Dimensions • Размер • Baumaße • Rozměry

a	b	c	d	e	f	g	kg	DN
87	73	31	26	20	10	3	0,46	**25**
92	78	37	32	21	10	3	0,50	**32**
97	82,5	43	38	25	10	3	0,54	**40**
110	95,5	55	50	25	10	3	0,66	**50**
127	112,5	72	66	25	10	3	0,84	**65**
142	127,5	87	81	30	16	3	1,48	**80**
162	147,5	106	100	32	16	3	1,82	**100**

Flange without groove PN 10

Фланец ПН 10
Kleinflansch PN 10 ohne Nut, Krková příruba PN 10 bez zápichu

2041

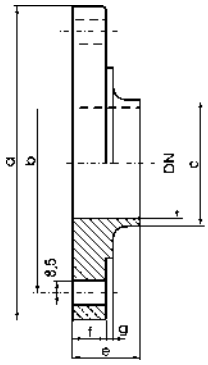

Dimensions • Размер • Baumaße • Rozměry

a	b	c	d	e	f	g	kg	DN
87	73	31	26	20	10	3	0,46	**25**
92	78	37	32	21	10	3	0,50	**32**
97	82,5	43	38	25	10	3	0,54	**40**
110	95,5	55	50	25	10	3	0,66	**50**
127	112,5	72	66	25	10	3	0,84	**65**
142	127,5	87	81	30	16	3	1,48	**80**
162	147,5	106	100	32	16	3	1,82	**100**

niob FLUID

Flat seal for flange PN 6
Уплотнение для фланца РУ 6
Flanschdichtung PN 6 für Nr. 2067, Těsnění pro přírubu PN 6

2068

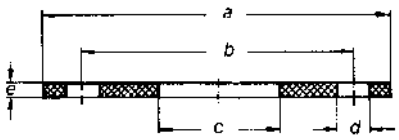

Dimensions • Размер • Baumaße • Rozměry					DN
a	b	c	d	e	
75	50	10	11 x 4	3	**10**
80	55	16	11 x 4	3	**15**
90	65	20	11 x 4	3	**20**
100	75	26	11 x 4	3	**25**
120	90	32	14 x 4	3	**32**
130	100	38	14 x 4	3	**40**
140	110	50	14 x 4	3	**50**
160	130	66	14 x 4	3	**65**
190	150	81	18 x 4	4	**80**
210	170	100	18 x 4	4	**100**

Flange PN 10 — DIN 2576
Фланец РУ 10
Flansch PN 10, Příruba PN 10

2070

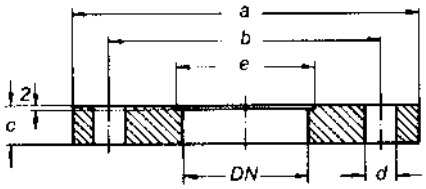

Dimensions • Размер • Baumaße • Rozměry						DN
a	b	c	d	e	kg	
90	60	11	14 x 4	12,2	0,50	**10**
95	65	11	14 x 4	18,2	0,72	**15**
105	75	13	14 x 4	22,2	0,90	**20**
115	85	13	14 x 4	28,2	1,02	**25**
140	100	13	18 x 4	34,2	1,44	**32**
150	110	13	18 x 4	40,2	1,72	**40**
165	125	15	18 x 4	52,2	2,04	**50**
185	145	15	18 x 4	70,3	2,52	**65**
200	160	15	18 x 8	85,3	3,02	**80**
220	180	15	18 x 8	104,3	3,44	**100**

Flat seal for flange PN 10
Уплотнение для фланца РУ 10
Flanschdichtung PN 10 für Nr. 2070, Těsnění pro přírubu PN 10

2071

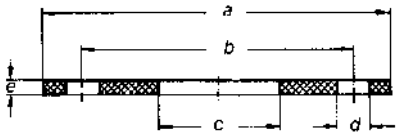

Dimensions • Размер • Baumaße • Rozměry						DN
a	b	c	d	e	kg	
90	60	10	14 x 4	3		**10**
95	65	16	14 x 4	3		**15**
105	75	20	14 x 4	3	0,034	**20**
115	85	26	14 x 4	3	0,044	**25**
140	100	32	18 x 4	3	0,064	**32**
150	110	38	18 x 4	3	0,074	**40**
165	125	50	18 x 4	3	0,084	**50**
185	145	66	18 x 4	4	0,134	**65**
200	160	81	18 x 8	4	0,142	**80**
220	180	100	18 x 8	4	0,164	**100**

Flange PN 16 — DIN 2633
Фланец РУ 16
S - Flansch PN 16, Příruba PN 16

2073

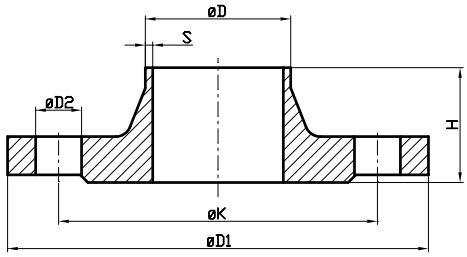

Dimensions • Размер • Baumaße • Rozměry							DN
D	D1	H	D2	K	S	kg	
15	90	35	14 x 4	60	2,5	0,58	**10**
21	95	35	14 x 4	65	2,5	0,65	**15**
25	105	38	14 x 4	75	2,5	0,95	**20**
31	115	38	14 x 4	85	2,5	1,14	**25**
37	140	40	18 x 4	100	2,5	1,60	**32**
43	150	42	18 x 4	110	2,5	1,80	**40**
55	165	45	18 x 4	125	2,5	2,53	**50**
72	185	45	18 x 4	145	3	3,06	**65**
87	200	50	18 x 8	160	3	3,70	**80**
106	220	52	18 x 8	180	3	4,62	**100**
133	250	55	18 x 8	210	4	6,30	**125**
159	285	55	22 x 12	240	4,5	7,75	**150**
209	340	62	22 x 12	295	4,5	11,00	**200**

2.08 Pipe unions

Соединительная арматура
Rohrverbindungen, Spojovací armatury

Reducing piece G - K/M

Переходник Р - К/м
Reduzierstück G - K/M, Redukce G - K/M

2064

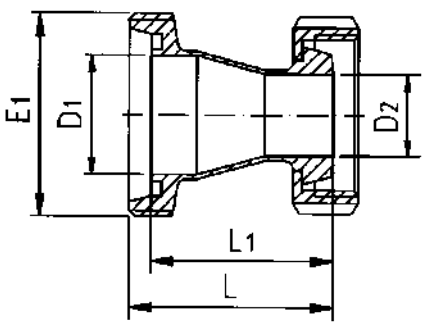

DN	D1	D2	E1	L	L1	kg
			Rd DIN 405			
32/25	32	26	58 x 1/6"	55	48	0,35
40/25	38	26	65 x 1/6"	66	59	0,45
40/32	38	32	65 x 1/6"	58	51	0,50
50/32	50	32	78 x 1/6"	81	74	0,57
50/40	50	38	78 x 1/6"	71	64	0,64
65/40	66	38	95 x 1/6"	102	94	0,73
65/50	66	50	95 x 1/6"	82	74	0,87
80/50	81	50	110 x 1/4"	109	101	1,05
80/65	81	66	110 x 1/4"	84	76	1,35
100/65	100	66	130 x 1/4"	123	113	1,43
100/80	100	81	130 x 1/4"	101	91	1,10

Reducing piece K/M - K/M

Переходник К/м - К/м
Reduzierstück K/M - K/M, Redukce K/M - K/M

2065

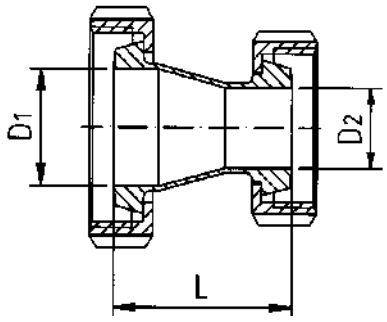

DN	D1	D2	L	kg
32/25	32	26	48	0,45
40/25	38	26	59	0,67
40/32	38	32	51	0,72
50/32	50	32	74	0,97
50/40	50	38	64	1,03
65/40	66	38	94	1,50
65/50	66	50	74	1,34
80/50	81	50	101	1,65
80/65	81	66	76	1,97
100/65	100	66	113	2,00
100/80	100	81	91	2,42

Reducing piece K/M - G

Переходник К/м - Р
Reduzierstück K/M - G, Redukce K/M - G

2066

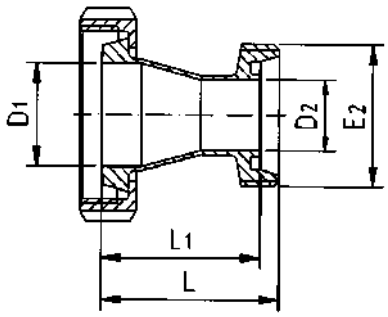

DN	D1	D2	E2	L	L1	kg
			Rd DIN 405			
32/25	32	26	52 x 1/6"	55	48	0,43
40/25	38	26	52 x 1/6"	66	59	0,50
40/32	38	32	58 x 1/6"	58	51	0,51
50/32	50	32	58 x 1/6"	81	74	0,65
50/40	50	38	65 x 1/6"	71	64	0,85
65/40	66	38	65 x 1/6"	102	94	1,00
65/50	66	50	78 x 1/6"	82	74	1,05
80/50	81	50	78 x 1/6"	109	101	1,155
80/65	81	66	95 x 1/6"	84	76	1,50
100/65	100	66	95 x 1/6"	123	113	1,92
100/80	100	81	110 x 1/4"	101	91	1,95

Flange PN 6 — DIN 2573

Фланец РУ 6
S - Flansch PN 6, Příruba PN 6

2067

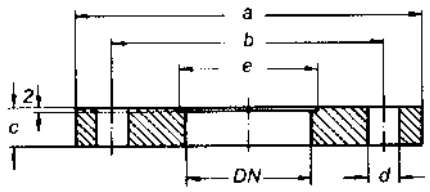

DN	a	b	c	d	e	kg
10	75	50	11	11 x 4	12,2	0,34
15	80	55	11	11 x 4	18,2	0,38
20	90	65	11	11 x 4	22,2	0,48
25	100	75	11	11 x 4	28,2	0,94
32	120	90	11	14 x 4	34,2	0,90
40	130	100	11	14 x 4	40,2	1,02
50	140	110	13	14 x 4	52,2	1,32
65	160	130	13	14 x 4	70,3	1,64
80	190	150	15	18 x 4	85,3	1,60
100	210	170	15	18 x 4	104,3	3,00

2.07 Pipe unions

Соединительная арматура
Rohrverbindungen, Spojovací armatury

niob FLUID

Connecting piece G - G

муфта P - P
Kupplungsstück G - G, Spojka G - G

2057

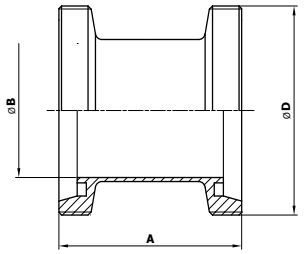

Dimensions • Размер • Baumaße • Rozměry				
A	B	D	kg	DN
		závit DIN 405		
58	26	52 x 1/6"	0,20	**25**
64	32	58 x 1/6"	0,24	**32**
66	38	65 x 1/6"	0,32	**40**
70	50	78 x 1/6"	0,44	**50**
80	66	95 x 1/6"	0,68	**65**
90	81	110 x 1/4"	1,00	**80**
108	100	130 x 1/4"	1,48	**100**

Connecting piece K/M - G

муфта К/м - P
Kupplungsstück K/M - G, Spojka K/M - G

2058

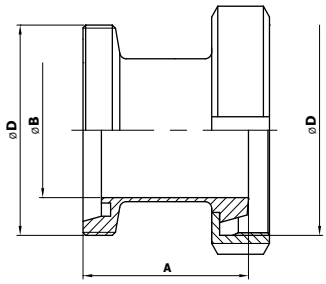

Dimensions • Размер • Baumaße • Rozměry				
A	B	D	kg	DN
		závit DIN 405		
51	26	52 x 1/6"	0,36	**25**
57	32	58 x 1/6"	0,44	**32**
59	38	65 x 1/6"	0,52	**40**
63	50	78 x 1/6"	0,74	**50**
72	66	95 x 1/6"	1,16	**65**
82	81	110 x 1/4"	1,60	**80**
98	100	130 x 1/4"	2,28	**100**

Connecting piece K/M - K/M

муфта К/м - К/м
Kupplungsstück K/M - K/M, Spojka K/M - K/M

2059

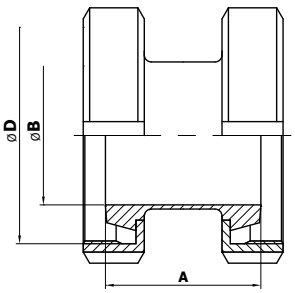

Dimensions • Размер • Baumaße • Rozměry				
A	B	D	kg	DN
		závit DIN 405		
34	10	28 x 1/8"	0,20	**10**
34	16	34 x 1/8"	0,20	**15**
36	20	44 x 1/6"	0,40	**20**
44	26	52 x 1/6"	0,52	**25**
50	32	58 x 1/6"	0,64	**32**
52	38	65 x 1/6"	0,72	**40**
56	50	78 x 1/6"	1,04	**50**
64	66	95 x 1/6"	1,64	**65**
74	81	110 x 1/4"	2,20	**80**
88	100	130 x 1/4"	3,08	**100**

Reducing piece G - G

Переходник P - P
Reduzierstück G - G, Redukce G - G

2063

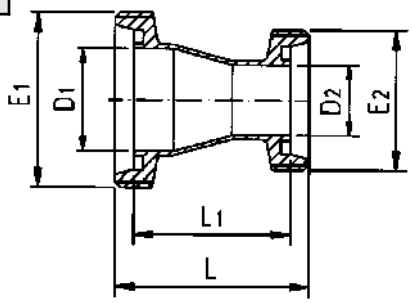

Dimensions • Размер • Baumaße • Rozměry							
D1	D2	E1	E2	L	L1	kg	DN
		Rd DIN 405	Rd DIN 405				
32	26	58 x 1/6"	52 x 1/6"	62	48	0,29	**32/25**
38	26	65 x 1/6"	52 x 1/6"	73	59	0,32	**40/25**
38	32	65 x 1/6"	58 x 1/6"	65	51	0,37	**40/32**
50	32	78 x 1/6"	58 x 1/6"	88	74	0,45	**50/32**
50	38	78 x 1/6"	65 x 1/6"	78	49	0,51	**50/40**
66	38	95 x 1/6"	65 x 1/6"	109	94	0,62	**65/40**
66	50	95 x 1/6"	78 x 1/6"	89	74	0,70	**65/50**
81	50	110 x 1/4"	78 x 1/6"	116	101	0,87	**80/50**
81	66	110 x 1/4"	95 x 1/6"	92	76	1,07	**80/65**
100	66	130 x 1/4"	95 x 1/6"	131	113	1,39	**100/65**
100	81	130 x 1/4"	110 x 1/6"	109	91	1,45	**100/80**

2.11 Pipe unions

Соединительная арматура
Rohrverbindungen, Spojovací armatury

niob FLUID

Nipple

Трубный ниппель
Nippel, Trubkové šroubení vnější - NIPL

2080

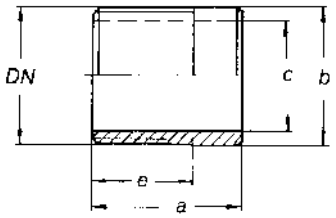

Dimensions • Размер • Baumaße • Rozměry				
a	b	c	kg	DN
30	10,2	6,2	0,01	**1/8"**
30	13,5	8,9	0,01	**1/4"**
30	17,2	12,6	0,02	**3/8"**
35	21,3	16,1	0,04	**1/2"**
40	26,9	21,7	0,06	**3/4"**
40	33,7	27,3	0,08	**1"**
50	42,4	36,0	0,12	**1 1/4"**
40	48,3	41,9	0,14	**1 1/2"**
50	60,3	53,1	0,20	**2"**
60	76,1	68,9	0,30	**2 1/2"**
65	88,9	80,9	0,62	**3"**
70	114,3	105,3	0,73	**4"**

Muff

Трубная муфта
Muffe, Trubkové šroubení vnitřní - MUFNA

2084

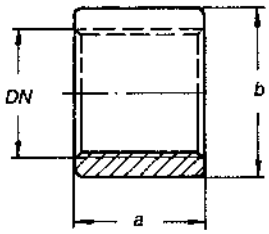

Dimensions • Размер • Baumaße • Rozměry			
a	b	kg	DN
18	16	0,02	**1/8"**
25	18	0,02	**1/4"**
25	21	0,04	**3/8"**
32	28	0,04	**1/2"**
34	32	0,06	**3/4"**
43	37	0,10	**1"**
46	47	0,20	**1 1/4"**
46	53	0,18	**1 1/2"**
56	66	0,36	**2"**
45	85	0,52	**2 1/2"**
71	95	0,60	**3"**
50	125		**4"**

Nut SMS

Гайка накидная SMS
Nutmutter SMS, Matice převlečná SMS

2108

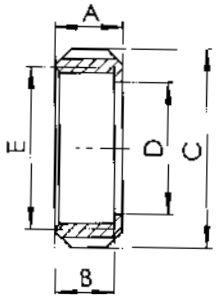

Dimensions • Размер • Baumaße • Rozměry					
A	B	C	D	E	kg	DN
20	16	51	32	40 x 1/6"	0,25	**25**
25	21	74	48	60 x 1/6"	0,38	**38**
26	21	84	60,5	70 x 1/6"	0,51	**51**
30	25	100	74	85 x 1/6"	0,63	**63,5**
32	26	114	87	98 x 1/6"	0,76	**76,1**
45	38	154	112	125 x 1/4"	1,04	**104**

Seal SMS

Уплотнение SMS
Dichtung SMS, Těsnění SMS

2109

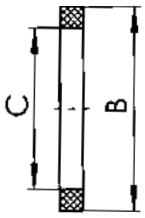

Dimensions • Размер • Baumaße • Rozměry			
B	C	kg	DN
32	25	0,0024	**25**
48	38		**38**
61	51	0,0060	**51**
73,5	63,5	0,0072	**63,5**
86	76	0,0086	**76,1**
113,5	101,5	0,0142	**104**

2.13 Pipe unions

Соединительная арматура
Rohrverbindungen, Spojovací armatury

niob FLUID

Seal — DIN 32 676

Уплотнение - Кламп
Dichtring Clamp, Těsnění - clamp

2123

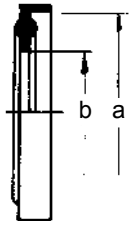

Dimensions • Размер • Baumaße • Rozměry a	b	kg	DN
34	10,2	0,003	**10**
34	16,2	0,003	**15**
34	20,2	0,003	**20**
50,5	26,2	0,006	**25**
50,5	32,2	0,005	**32**
50,5	38,2	0,004	**40**
64	50,2	0,006	**50**
91	66,2	0,012	**65**
106	81,2	0,014	**80**
119	100,2	0,013	**100**

Materiál: Silikon, PTFE / Viton, EPDM

Blind clamp — DIN 32 676

Кламп глухой
Clampdeckel, Clamp zaslepovací

2124

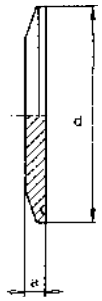

Dimensions • Размер • Baumaße • Rozměry a	b	kg	DN
6,35	34	0,04	**10**
6,35	34	0,04	**15**
6,35	34	0,04	**20**
6,35	50,5	0,08	**25**
6,35	50,5	0,08	**32**
6,35	50,5	0,08	**40**
6,35	64	0,14	**50**
6,35	91	0,28	**65**
6,35	106	0,46	**80**
7,95	119	0,60	**100**

Clamp-union S — DIN 32 676

Кламп - С - комплект
Clampverbindung - S set, Clamp - S komplet

2125

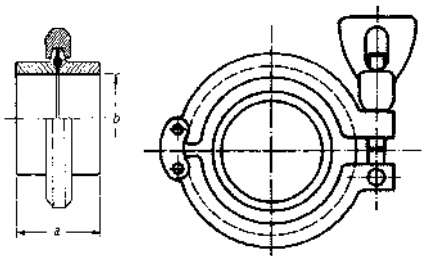

Dimensions • Размер • Baumaße • Rozměry a	b	kg	DN
38	10	0,28	**10**
38	16	0,28	**15**
38	20	0,24	**20**
45	26	0,35	**25**
45	32	0,35	**32**
45	38	0,34	**40**
45	50	0,39	**50**
58	66	0,89	**65**
58	81	0,95	**80**
58	100	0,89	**100**

Conecting Clamp / Clamp for hoses

Соединение Кламп / Кламп для шлангов
Cupplungsstück C / C zu Schlauch, Clampový spoj pro hadice

2130

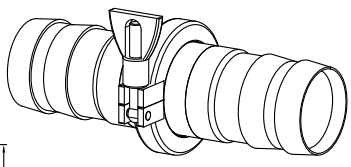

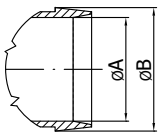

Dimensions • Размер • Baumaße • Rozměry A	B	DN
20	28,0	**25**
27	35,6	**32**
35	43,6	**40**
45	53,6	**50**
58	66,6	**65**
75	83,6	**80**
95	103,6	**100**

2.12 Pipe unions

Соединительная арматура
Rohrverbindungen, Spojovací armatury

Male part SMS

Резьбовой штуцер приварной SMS
S-Gewindestutzen SMS, Závitové hrdlo - přivařovací SMS

2110

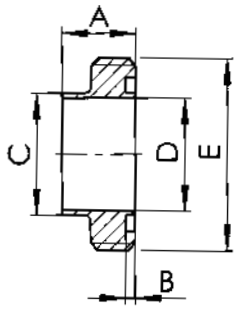

DN	Dimensions • Размер • Baumaße • Rozměry A	B	C	D	E	kg
25	15	3	25	22,5	40 x 1/6"	0,06
38	20	3	38	35,5	60 x 1/6"	0,18
51	20	3	51	48,5	70 x 1/6"	0,18
63,5	24	3	63,5	60,5	85 x 1/6"	0,34
76,1	24	3	76	72,0	98 x 1/6"	0,42
104	35	3	101,6	97,6	125 x 1/4"	0,66

Liner SMS

Конический штуцер приварной SMS
S-Kegelstutzen SMS, Kuželové hrdlo - přivařovací SMS

2111

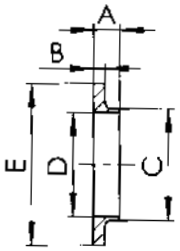

DN	Dimensions • Размер • Baumaße • Rozměry A	B	C	D	E	kg
25	8	3,5	25	22,5	35,5	0,04
38	9	4,0	38	35,5	55	0,08
51	9	4,0	51	48,5	65	0,10
63,5	9	4,0	63,5	60,5	80	0,14
76,1	10	5,0	76	72,0	93	0,22
104	12	6,0	101,6	97,6	127	0,28

Clamp-connecting piece S — DIN 32 676

Патрубок - С - Кламп
S - Nipel, racord, Nátrubek S - clamp

2120

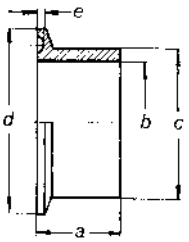

DN	Dimensions • Размер • Baumaße • Rozměry a	b	c	d	e	kg
10	18	10	13	34	1,6	0,04
15	18	16	19	34	1,6	0,04
20	18	20	23	34	1,6	0,02
25	21,5	26	29	50,5	1,6	0,06
32	21,5	32	35	50,5	1,6	0,06
40	21,5	38	41	50,5	1,6	0,06
50	21,5	50	53	64	1,6	0,06
65	28	66	70	91	1,6	0,18
80	28	81	85	106	1,6	0,24
100	28	100	104	119	1,6	0,22

Clamp-quick coupling — DIN 32 676

Обойма литая
Clamp - Verchlußklammer, masive ausführung, Objímka litá

2122

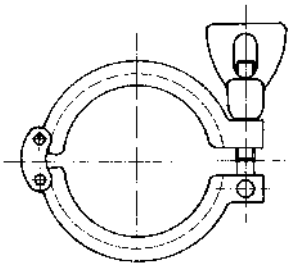

DN	Dimensions • Размер • Baumaße • Rozměry	
	pro - for - для: 2120, 2121	
10-20	DN 10-20	0,20
1"	DN 25-40	0,22
2"	DN 50	0,26
2 1/2"	DN 2 1/2"	0,30
3"	DN 65	0,52
80	DN 80	0,46
4"	DN 100	0,44

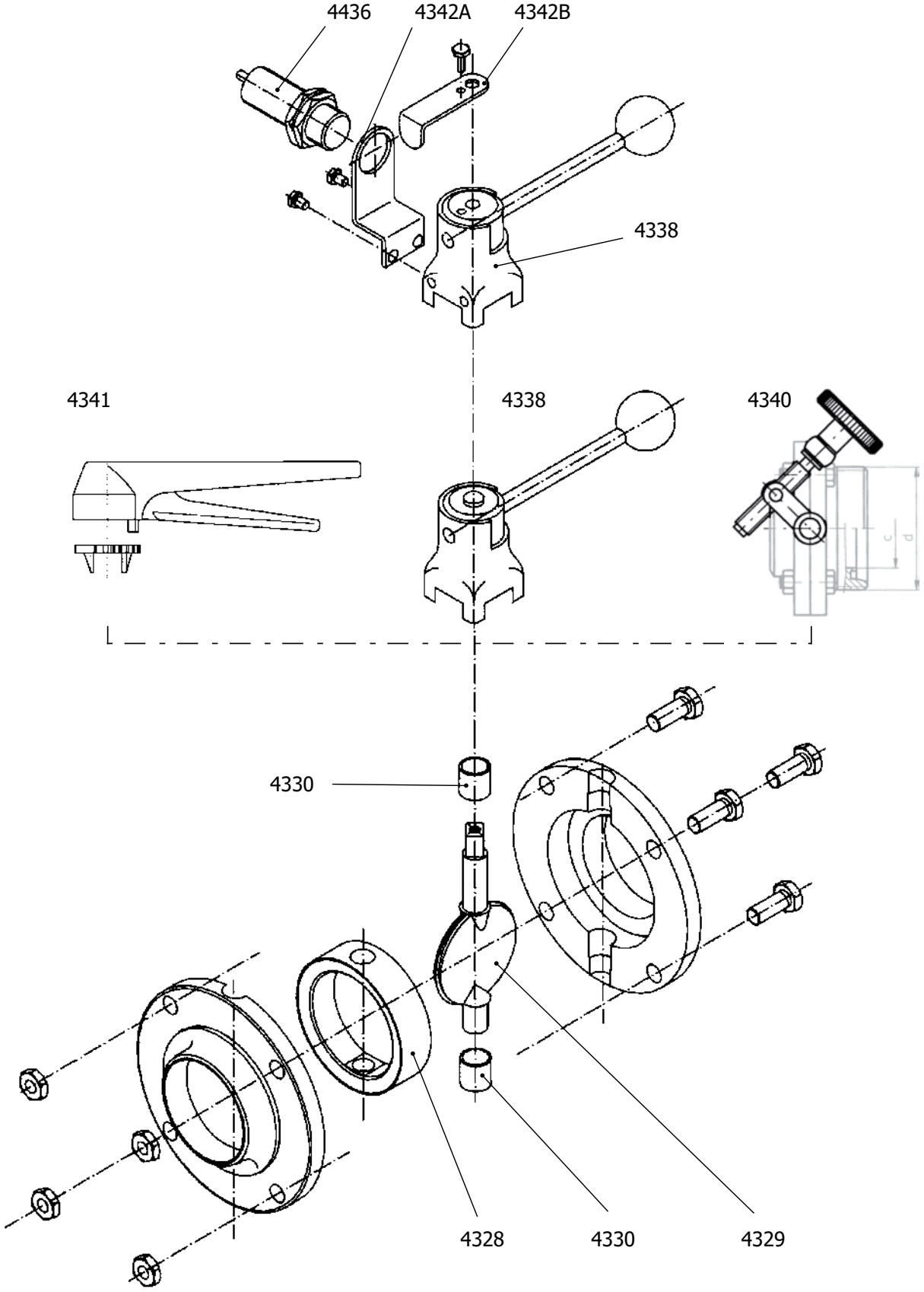
4436
4342A
4342B
4338
4341
4338
4340
4330
4328
4330
4329

4.14 Valves with Pneumatic Actuator

Регулирующая арматура, Ventile und Hähne, Regulační armatury

niob FLUID

Three way butterfly G - G - G

Заслонка трехходовая трехфланцевая P - P - P, 3-fach-Mehrwege scheibenventil G - G - G, Klapka trojcestná trojpřírubová G - G - G

4317

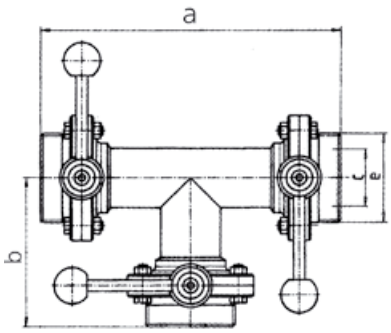

Dimensions • Размер • Baumaße • Rozměry					
a	b	c	e	kg	DN
			závit DIN 405		
166	82	26	52 x 1/6"	4,06	**25**
190	90	32	58 x 1/6"	4,30	**32**
230	110	38	65 x 1/6"	5,16	**40**
250	120	50	78 x 1/6"	6,08	**50**
270	132	66	95 x 1/6"	7,34	**65**
300	150	81	110 x 1/4"	13,66	**80**
330	170	100	130 x 1/4"	17,16	**100**

Spare seal for valve

Уплотнение для заслонок

Dichtung für Scheibenventil, Těsnění pro klapku

4328

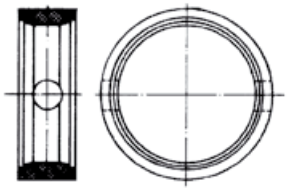

Dimensions • Размер • Baumaße • Rozměry	
kg	DN
0,016	**25**
0,022	**32**
0,026	**40**
0,038	**50**
0,052	**65**
0,072	**80**
0,074	**100**
0,198	**125**
0,220	**150**

Materiál: silikon, EPDM, Viton

Butterfly valve flaps

Диск заслонки

Klappen SV, Srdce klapky

4329

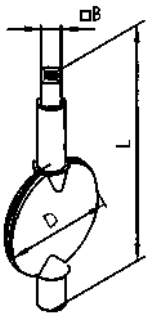

Dimensions • Размер • Baumaße • Rozměry				
B	D	L	kg	DN
9,5	26	80	0,05	**25**
9,5	32	87,6	0,06	**32**
9,5	38	93,6	0,10	**40**
9,5	50	111	0,15	**50**
9,5	66	128,1	0,24	**65**
9,5	81	143,8	0,39	**80**
9,5	100	163,9	0,63	**100**
14,0	125	214	1,16	**125**
14,0	150	245,8	2,00	**150**

Conductive butterfly valve busching

подшипник диска заслонки

SV-ZB Buchse leitfähing, Ložisko klapky

4330

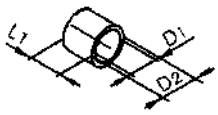

Dimensions • Размер • Baumaße • Rozměry			
D1	D2	L1	DN
10	12	5	**25**
10	12	5	**32**
12	14	10	**40**
12	14	10	**50**
12	14	10	**65**
14	16	12	**80**
14	16	12	**100**
18	20	18	**125**
18	20	18	**150**

NIOB FLUID

Специальная арматура и детали
Speciální armatury a díly

Стеклянная труба уровномера
Trubice stavoznaku - sklo

5315A

Размеры • Rozměry

DN	A	L	L1	L2	F	R	L	Rd x s	kg
20	max. 3000								

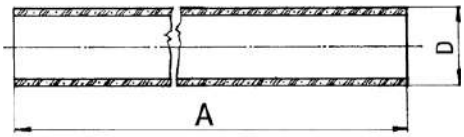

jiné délky na poptávku
другие длины по запросуw

Труба уровнемера - PVC
Trubice stavoznaku - PVC

5315B

Размеры • Rozměry

DN	A	L	L1	L2	F	R	L	Rd x s	kg
20	max. 5000								

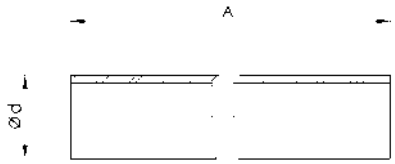

for max. tem. 65° C

jiné délky na poptávku
другие длины по запросу

Покрытие уровнемера
Kryt stavoznaku

5316A

Размеры • Rozměry

DN	L	A	L1	L2	F	R	L	Rd x s	kg
	max. 3000								

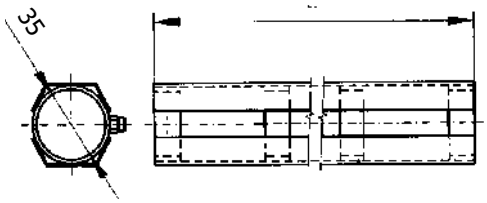

Расчет длины обложки **(5 bar)** L = H - 62mm
Výpočet délky krytu **(10 bar)** L = H - 82mm

Расстояние между клапанами полного уровнемера
Osová vzdálenost ventilů kompletního stavoznaku (H = viz. 5311B ... 5312E)

jiné délky na poptávku
другие длины по запросу

Покрытие уровнемера
Otevřený kryt stavoznaku

5316B

Размеры • Rozměry

DN	L	A	L1	L2	F	R	L	Rd x s	kg
	max. 3000								

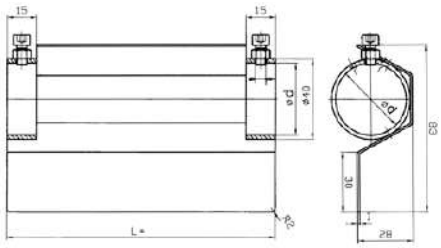

Расчет длины обложки **(5 bar)** L = H - 62mm
Výpočet délky krytu **(10 bar)** L = H - 82mm

Расстояние между клапанами полного уровнемера
Osová vzdálenost ventilů kompletního stavoznaku (H = viz. 5311B ... 5312E)

jiné délky na poptávku
другие длины по запросу

Специальная арматура и детали
Speciální armatury a díly

Муфта соединительная
Spojka stavoznaku

5317A

5 bar

Размеры • Rozměry

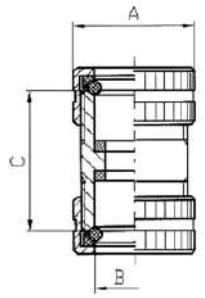

DN	A	B	C	D	L	F	R	L	Rd x s	kg
	32	20,5	37	12						

Муфта соединительная
Spojka stavoznaku

5317B

10 bar

Размеры • Rozměry

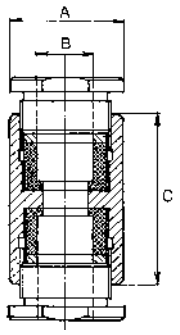

DN	A	B	C	D	L	F	R	L	Rd x s	kg
	35	20,5	61	12						

Уплотнение для уровнемера
Těsnění trubky stavoznaku

5317A-seal

Размеры • Rozměry

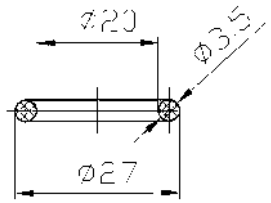

DN	D	G	L	L1	L2	F	R	L	Rd x s	kg
Materiál: NBR / EPDM / Silikon										

Уплотнение для уровнемера
Těsnění trubky stavoznaku

5317B-seal

Размеры • Rozměry

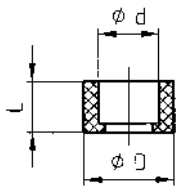

DN	D	d	L	L1	L2	F	R	L	Rd x s	kg
	30	20	17							0,01

NIOB FLUID

PRODUCER OF STAINLESS PIPINg SySTEMS

6036

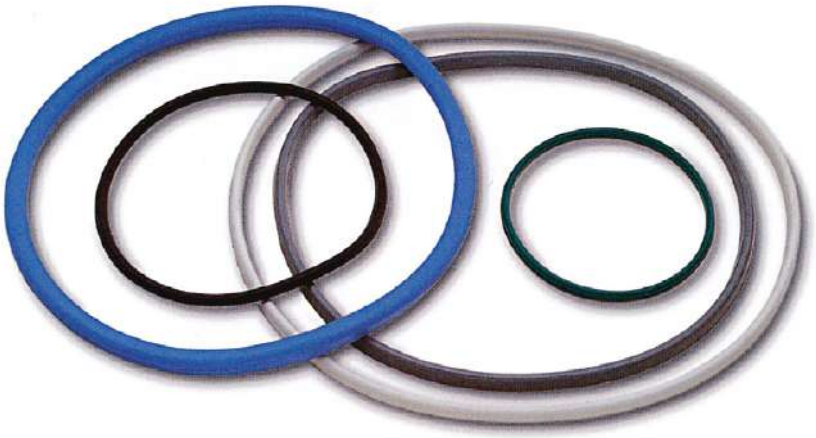

Уплотнения
Těsnění

APPLICATION AND FEATURES FOR ELASTOMER SEAT
СФЕРА ПРИМЕНЕНИЯ И ХАРАКТЕРИСТИКИ ПРОКЛАДОК И УПЛОТНЕНИЙ ИЗ ЭЛАСТОМЕРА

COMMERCIAL NAME ТОРГОВОЕ НАИМЕНОВАНИЕ	TECHNICAL NAME ТЕХНИЧЕСКОЕ НАИМЕНОВАНИЕ	gENERAL APPLICATIONS СФЕРА ПРИМЕНЕНИЯ	TEMPERATURE LIMITS ТЕМПЕРАТУРНЫЕ ОГРАНИЧЕНИЯ	NOT RECOMMENDED FOR НЕ РКОМЕНДУЕТСЯ ДЛЯ
NBR	Copolymer of butadiene and high acrylonitrile сополимер бутадиена с высоким содержанием акрилонитрила	Hydrocarbons with less than 40% of aromatics, natural gas, air, wather, sea wather, brine, alcohols, glycols. углеводороды с содержанием ароматических соединений менее 45%, природный газ, воздух, вода, морская вода, спирты, двухатомные спирты.	-20°C / +100°C -4°F / +212°F	solvents, benzene, xylene растворители, бензол, диметилбензол
ETHyLENE, PROPILENE HIgH. TEMP. (EPDM HT) ЭТИЛЕН ПРОПИЛЕН ысокотемпературный (EPDM HT)	Terpolymer of ethylene and polyproylene терполимер этилена и пропилена	wather, steam, air brine, abrasives, phosphates, asters, ketones, alkali, food compounds, liquids and solids, dilute inorganics acids, caustic soda. вода, пар, морская вода, солевые растворы, абразивные материалы, фосфаты, эфиры, кетоны, пищевые щелочные соединения, жидкости и твердые вещества, неорганические кислоты с низким содержанием каустической соды	-35°C / +150°C -31°F / +302°F	hydrocarbons, solvents, steam углеводороды, масла, жиры, сухой воздух
SILICONE Q СИЛИКОН Q	Methylvinil silicone кремнийсодержащий метилвенил	Beverages, foodstuffs напитки, пищевые продукты	-30°C / +150°C -22°F / +302°F	hydrocarbons, solvents, steam углеводороды, растворители, пары
VITON* FPM	Copolymer of exafluoro propilene fluoro vinildene сополимер гексафторпропилена фтористого винилидена	Hydrocarbons with high concentracion of aromatics, mineral and halogenated acids, phosphoric acids, aliphatic and aromatic ethers. углеводороды с высоким содержанием ароматических соединений, минеральные и галогенозамещенные кислоты, фосфорная кислота, ароматические и алифатическийе эфиры	-10°C / +160°C -14°F / +320°F	vapori, chetoni, ammine asteri, alcali пары, кетоны, амины, эфиры, щелочи
NEOPRENE* CR	Polichloroprene полихлоропрен	Oils, diluite mineral acids, alkali, fats. масла, разбавленные минеральные кислоты, щелочи, жиры	-18°C / +90°C 0°F / +194°F	ketones, concentrated acids, solvent for paint кетоны, концентрированные кислоты, растворители для красок
NATURAL RUBBER (NR) НАТУРАЛЬНЫЙ КАУЧУК (NR)	Latex (vegetable) латекс (растительный)	Corrosive products, solvents. абразивные материалы	-35°C / +65°C -31°F / +149°F	abrasive products, fluorine gaseous, alkaline metals. пары, углеводороды, масла
TEFLON* (P.T.F.E)	Polytetrafluoro ethylen политетрафторэтилен	Corrosive products, solvents. корродирующие вещества, растворители	-40°C / +180°C -40°F / +356°F	abrasive products, flourine gaseous, alkaline metals абразивные материалы, газообразный фтор, щелочные металлы в расплавленном состоянии

* - торговая марка DU PONT

The above table is given as a guide only. Many factors can influence the extent of corrosion (type of solution - concentration - temperature - presence of impurities, ecc.). Hence it is up to the customer to make the final assessment depending on the application and equipment characteristics.

Вышеуказанная таблица является ориентировочной. Многие факторы влияют на размеры коррозии (тип раствора концентрация – температура – наличие примесей и т.п.). Окончательная оценка производится клиентом в соответствии с областью применения оборудования и его характеристиками.

6036 V1

Гайка из бакелита М 10 - М 12
Madlo - plastové

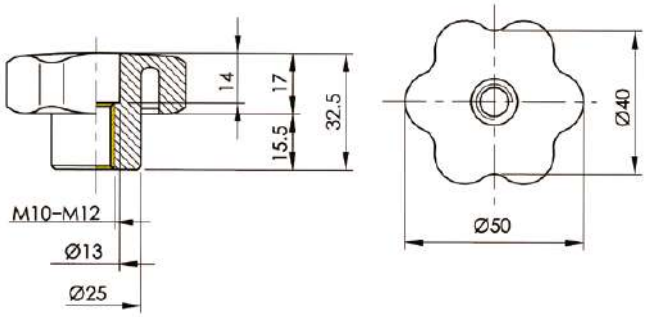

6036 V1/A

Гайка из ПВХ М 10
Matice z PVC M 10

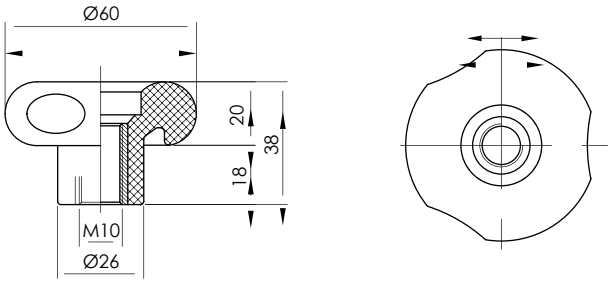

6036 V1/B

Гайка из ПВХ с шайбой из нерж.стали М10 - М12
Matice z PVC s nerezovou podložkou M10 - M12

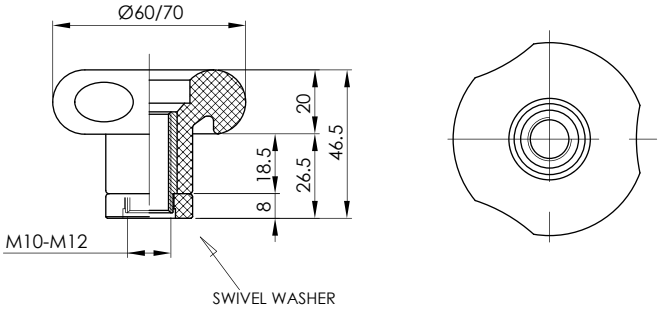

6036 V2

Гайка из нержавеющей стали с ручками М 14 - М 18
Obvodový uzávěr - dvojitý - nerezová ocel s mosaznou vsuvkou

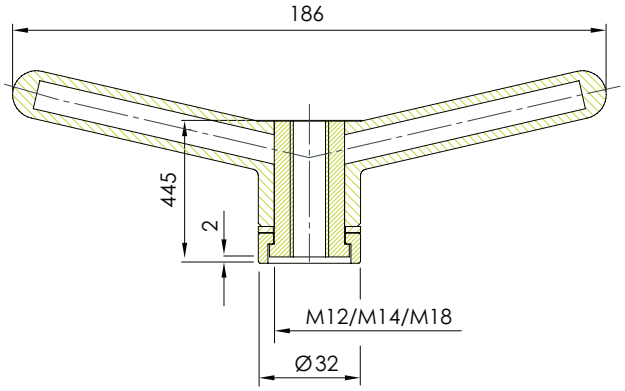

6036 V3

Гайка из технополимера M 18
Madlo - technopolymer

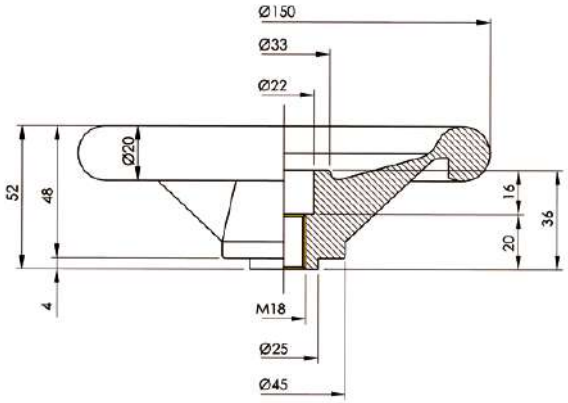

6036 V4

Гайка из нержавеющей стали M 10 - M 12
Madlo - nerezová ocel s mosaznou vsuvkou

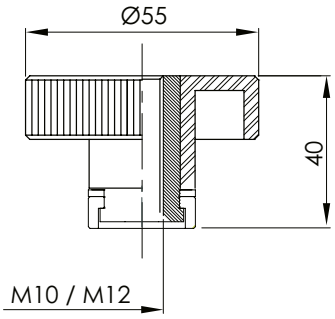

6036 V5

Гайка из нержавеющей стали с ручками M 14
Obvodový uzávěr - jednoduchý - nerezová ocel
s mosaznou vsuvkou

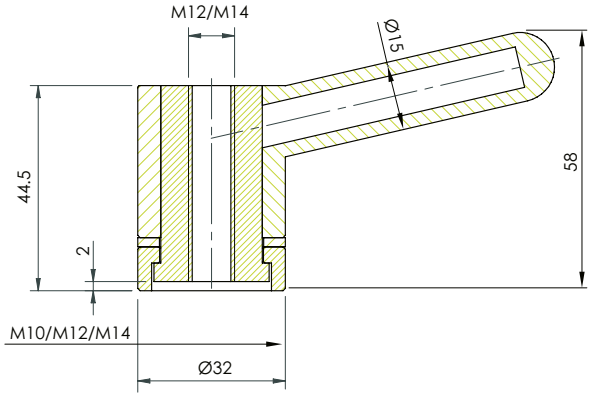

6036 V6

Гайка из нержавеющей стали с ручками TR 24 x 4
Obvodový uzávěr dvojitý - nerezová ocel

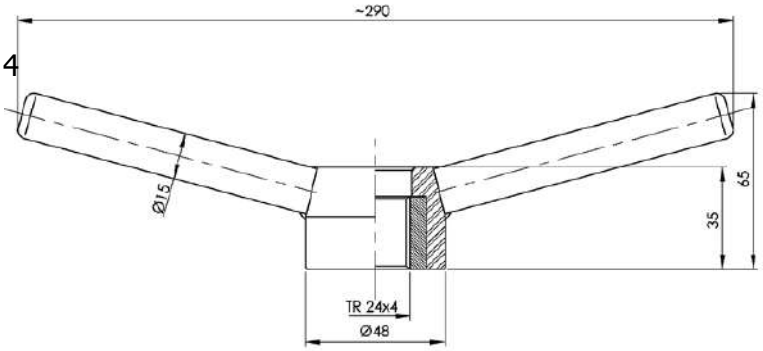

6036 V7

Нержавеющий болт с маятниковым движением
Kompletní ovládání uzávěru pro průlez

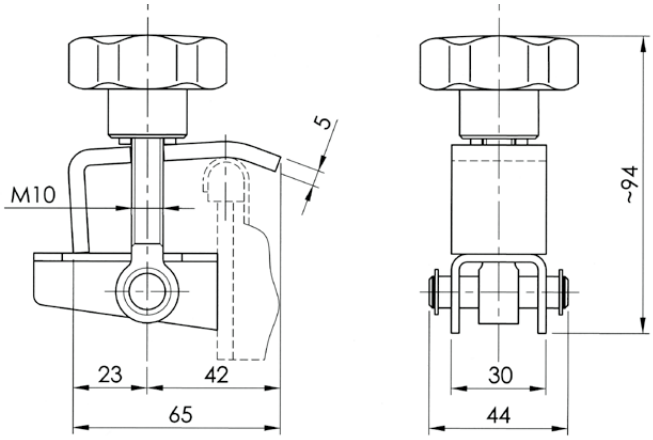

6036 V8

Поворотный нержавеющий болт M 14
Otočný šroub

TYPE	A	B	C
6036 V8 - 4 - 1	150	128	80
6036 V8 - 4 - 2	172	148	100
6036 V8 - 4 - 3	165	141	75
6036 V8 - 4 - 4	135	111	80
6036 V8 - 4 - 5	225	201	125

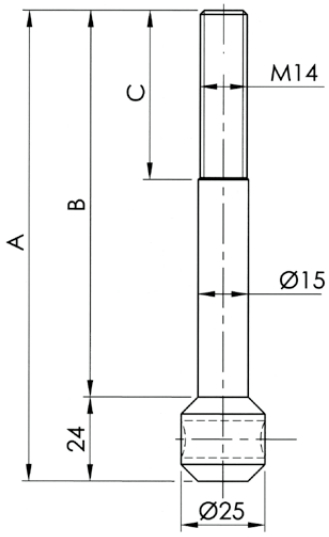

6036 V9

Нержавеющий болт с проушиной M 10 - M 12
Šroub s okem M 10 - M 12

TYPE	M	A	B	C	D	E
6036 V9 - 4 - 1	M 10	95	110	120	8,2	20
6036 V9 - 4 - 2	M 10	85	100	110	8,2	20
6036 V9 - 4 - 3	M 10	60	75	85	10,2	20
6036 V9 - 4 - 4	M 12	80	130	140,5	10,2	21
6036 V9 - 4 - 5	M 12	80	160	170,5	10,2	21

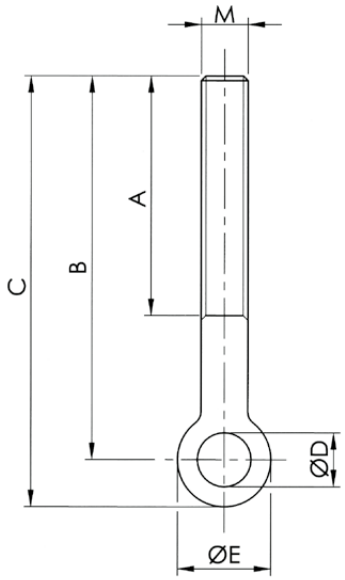

NIOB FLUID

Соединительная арматура
Spojovací armatury

Гайка накидная
Matice převlečná

20030

DIN 11 851

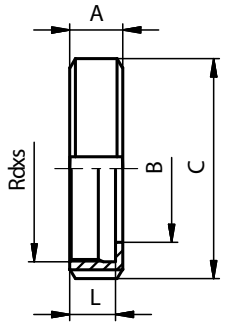

Размеры • Rozměry

DN	A	B	C	D	E	F	R	L	závit DIN 405 Rd x s	kg
10	18	19	38					15	28x1/8"	0,07
15	18	25	44					15	34x1/8"	0,08
20	20	31	54					17	44x1/6"	0,14
25	21	36	63					18	52x1/6"	0,18
32	21	42	70					18	58x1/6"	0,22
40	21	49	78					18	65x1/6"	0,25
50	22	62	92					19	78x1/6"	0,33
65	25	80	112					21	95x1/6"	0,55
80	29	94	127					25	110x1/4"	0,80
100	31	115	148					26	130x1/4"	1,08
125	35	138	178					30	160x1/4"	1,45
150	40	164	210					34	190x1/4"	1,88

Уплотнение
Těsnění

20040 **20041**

DIN 11 851

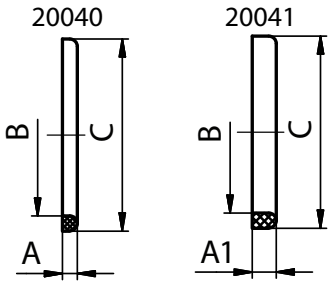

Размеры • Rozměry

DN	A	A1	B	C	E	F	R	L	závit DIN 405 Rd x s	kg
10	4	-	12	20						0,0012
15	4	-	18	26						0,0016
20	4	-	23	33						0,0026
25	5	8	30	40						0,0036
32	5	8	36	46						0,0040
40	5	8	42	52						0,0048
50	5	8	54	64						0,0062
65	5	8	71	81						0,0070
80	5	8	85	95						0,0080
100	6	8	104	114						0,0134
125	7	8	130	142						0,0236
150	7	8	155	167						0,0276

Резбовой штуцер развальцовочный
Závitové hrdlo - rozválcovací

20010

DIN 11 851

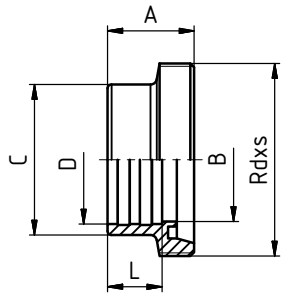

Размеры • Rozměry

DN	A	B	C	D	E	F	R	L	závit DIN 405 Rd x s	kg
25	29	26	35	28,2				15	52x1/6"	0,16
32	32	32	41	34,2				18	58x1/6"	0,19
40	33	38	48	40,3				20	65x1/6"	0,24
50	35	50	61	52,3				22	78x1/6"	0,34
65	40	66	79	70,4				25	95x1/6"	0,51
80	45	81	93	85,4				28	110x1/4"	0,72
100	54	100	114	105				35	130x1/4"	1,05

Конический штуцер развальцовочный
Kuželové hrdlo - rozválcovací

20020

DIN 11 851

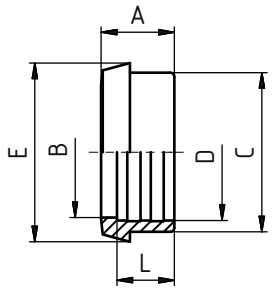

Размеры • Rozměry

DN	A	B	C	D	E	F	R	L	závит DIN 405 Rd x s	kg
25	22	26	35	28,2	44			15		0,09
32	25	32	41	34,2	50			18		0,12
40	26	38	48	40,3	56			20		0,15
50	28	50	61	52,3	68,5			22		0,22
65	32	66	79	70,4	86			25		0,32
80	37	81	93	85,4	100			28		0,40
100	44	100	114	105	121			35		0,68

Гайка глухая с цапфой
Matice slepá s čepem

20260

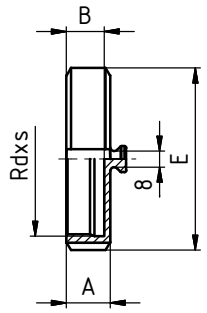

Размеры • Rozměry

DN	A	B	C	D	E	F	R	L	závit DIN 405 Rd x s	kg
10	18	15			38				28x1/8"	0,09
15	18	15			44				34x1/8"	0,11
20	20	17			54				44x1/6"	0,15
25	21	18			63				52x1/6"	0,20
32	21	18			70				58x1/6"	0,24
40	21	18			78				65x1/6"	0,27
50	22	19			92				78x1/6"	0,39
65	25	21			112				95x1/6"	0,67
80	29	25			127				110x1/4"	1,01
100	31	26			148				130x1/4"	1,41
125	35	30			178				160x1/4"	1,98
150	40	34			210				190x1/4"	2,88

Уплотнение дла глухих гаек
Těsnění pro slepé matice

20270

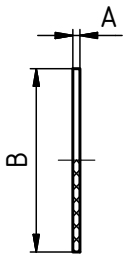

Размеры • Rozměry

DN	A	B	C	D	E	F	R	L	závit DIN 405 Rd x s	kg
10	3	28								
15	3	34								
20	3	44								
25	3	52								
32	3	58								
40	3	65								
50	3	78								
65	3	95								
80	3	110								
100	3	130								
125	4	160								
150	4	190								

цепочка дла глухой гайки
Řetízek pro matici slepou

20280

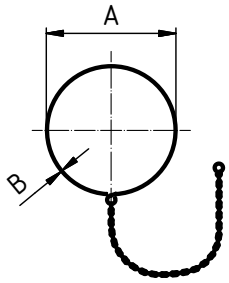

Размеры • Rozměry

DN	A	B	C	D	E	F	R	L	závit DIN 405 Rd x s	kg
10	18	1,25								
15	24	1,25								
20	28	1,25								
25	34	1,25								
32	41	1,25								
40	46	1,25								
50	57	1,25								
65	75	1,4								
80	93	1,6								
100	113	1,6								
125	136	3								
150	166	3								

Гайка глухая с цепочкой и прокладкой
Matice slepá s řetízkem

20290

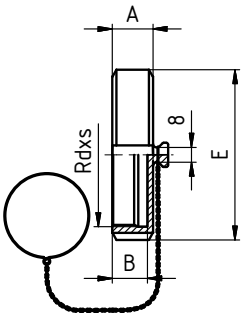

Размеры • Rozměry

DN	A	B	C	D	E	F	R	L	závit DIN 405 Rd x s	kg
10	18	15			38				28x1/8"	0,12
15	18	15			44				34x1/8"	0,15
20	20	17			54				44x1/6"	0,19
25	21	18			63				52x1/6"	0,25
32	21	18			70				58x1/6"	0,29
40	21	18			78				65x1/6"	0,33
50	22	19			92				78x1/6"	0,46
65	25	21			112				95x1/6"	0,85
80	29	25			127				110x1/4"	1,11
100	31	26			148				130x1/4"	1,53
125	35	30			178				160x1/4"	2,12
150	40	34			210				190x1/4"	3,05

Соединительная арматура
Spojovací armatury

Гайка накидная SMS
Matice převlečná SMS

21080 — **SMS**

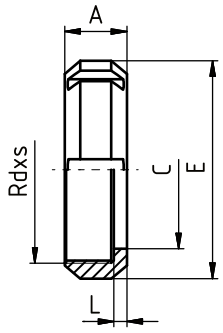

Размеры • Rozměry

DN	A	B	C	D	E	F	R	L	závit DIN 405 Rd x s	kg
25	19		32		51			4	40 x 1/6"	0,11
38	23		48		74			4	60 x 1/6"	0,26
51	24		60,5		84			5	70 x 1/6"	0,31
63,5	28		74		100			5	85 x 1/6"	0,41
76	30		87		114			6	98 x 1/6"	0,57
101,6	31		113		138			5	125 x 1/4"	1,20
104	31		113		138			5	125 x 1/4"	1,22

Уплотнение SMS
Těsnění SMS

21090 — **SMS**

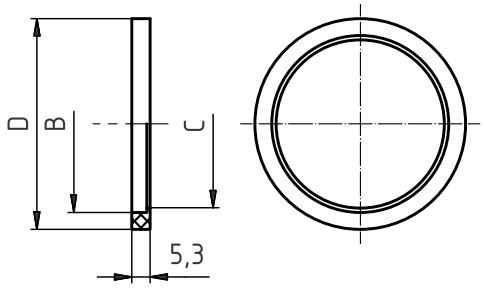

Размеры • Rozměry

DN	A	B	C	D	E	F	R	L	závit DIN 405 Rd x s	kg
25		25,1	22,8	31,8						
38		38,1	35,8	47,8						
51		51,1	48,8	60,8						
63,5		63,6	61	73,3						
76		76,1	73,4	85,8						
104		104	100,5	115,7						

Резьбовой штуцер приварной SMS
Závitové hrdlo - přivařovací SMS

21100 — **SMS**

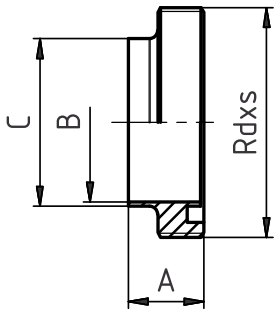

Размеры • Rozměry

DN	A	B	C	D	E	F	R	L	závит DIN 405 Rd x s	kg
25	19	22,5	25						40x1/6	0,05
38	23	35,5	38						60x1/6	0,17
51	23	48,5	51						70x1/6	0,18
63,5	27	60,5	63,5						85x1/6	0,35
76	27	72,9	76,1						98x1/6	0,44
101,6	30	97,6	101,6						125x1/4	1,31
104	30	100	104						125x1/4	1,32

Конический штуцер приварной SMS
Kuželové hrdlo - přivařovací SMS

21110 — **SMS**

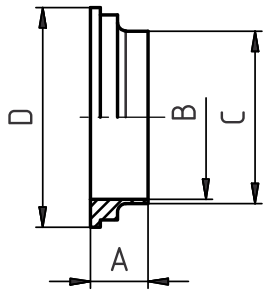

Размеры • Rozměry

DN	A	B	C	D	E	F	R	L	závит DIN 405 Rd x s	kg
25	15,5	22,5	25	35,5						0,02
38	16	35,5	38	55						0,04
51	17	48,5	50,8	65						0,06
63,5	17	60,5	63,5	80						0,08
76	19	72,9	76,1	93						0,12
101,6	19	97,6	101,6	118						0,27
104	19	100	104	118						0,29

NIOB FLUID

Соединительная арматура
Spojovací armatury

Патрубок - С - Кламп
Nátrubek S - clamp

21200

DIN 32 676

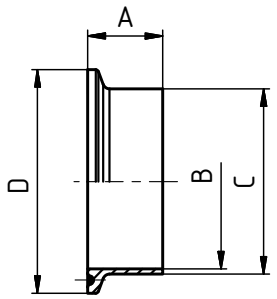

Размеры • Rozměry

DN	A	B	C	D	E	F	R	L	závit DIN 405 Rd x s	kg
10	18	10	13	34						0,03
15	18	16	19	34						0,03
20	18	20	23	34						0,03
25	21,5	26	29	50,5						0,07
32	21,5	32	35	50,5						0,07
40	21,5	38	41	50,5						0,07
50	21,5	50	53	64						0,07
65	28	66	70	91						0,10
80	28	81	85	106						0,20
100	28	100	104	119						0,22
125	28	125	129	155						0,52
150	28	150	154	183						0,70

Обойма литая
Objímka litá

21220

DIN 32 676

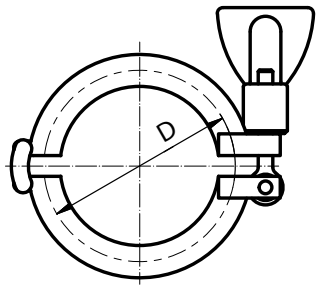

Размеры • Rozměry

DN	SMS	DIN	C	D	E	F	R	L	závit DIN 405 Rd x s	kg
1/2"	12,7	-		25						
3/4"	19,05	-		25						
15	-	15		34						
20	-	20		34						
1"	25	25		50,5						
32	-	32		50,5						
1 1/2"	38	40		50,5						
2"	51	50		64						
65	-	65		91						
2 1/2"	63,5	-		77,5						
3"	76	80		106						
4"	101,6	100		119						

Уплотнение - Кламп
Těsnění - clamp

21230

DIN 32 676

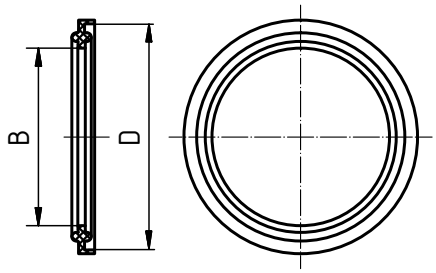

Размеры • Rozměry

DN	A	B	C	D	E	F	R	L	závит DIN 405 Rd x s	kg
10		10,2		34						
15		16,2		34						
20		20,2		34						
25		26,2		50,5						
32		32,2		50,5						
40		38,2		50,5						
50		50,2		64						
65		66,2		91						
80		81,2		106						
100		100,2		119						

Кламп глухой DIN / SMS
Nátrubek zaslepovací DIN / SMS

21240

DIN 32676 / SMS

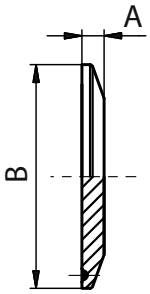

Размеры • Rozměry

DN	A	B	C	D	E	F	R	L	závит DIN 405 Rd x s	kg
10	6,35	34								0,04
15	6,35	34								0,04
20	6,35	34								0,04
25	6,35	50,5								0,08
32	6,35	50,5								0,08
40	6,35	50,5								0,08
50	6,35	64								0,14
65	6,35	91								0,28
80	6,35	106								0,46
100	7,95	119								0,60
125	7,95	155								1,15
150	11,00	183								2,20

NIOB FLUID

Соединительная арматура
Spojovací armatury

Патрубок - C - Кламп SMS
Nátrubek S - clamp SMS

21202 — **SMS**

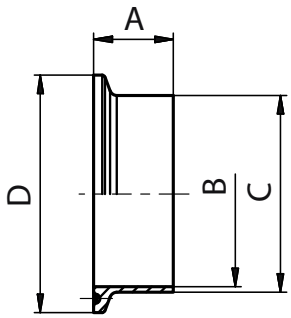

Размеры • Rozměry

DN - SMS	A	B	C	D	F	R	L	thread DIN 405 Rd x s	kg
1/2" - 12,7	21,5	9,4	12,7	25					0,03
3/4" - 19,05	21,5	15,75	19,05	25					0,03
1" - 25	21,5	22,5	25	50,5					0,07
1 1/2" - 38,1	21,5	35,5	38,1	50,5					0,07
2" - 51	21,5	48,5	51	64					0,07
2 1/2" - 63,5	28	60,5	63,5	77,5					0,1
3" - 76,1	28	72,9	76,1	91					0,2
4" - 101,6	28	97,6	101,6	119					0,22

Обойма литая SMS
Objímka litá SMS

21220 — **DIN 32 676**

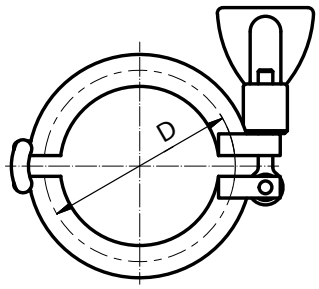

Размеры • Rozměry

DN	SMS	DIN	C	D	E	F	R	L	thread DIN 405 Rd x s	kg
1/2"	12,7	-		25						
3/4"	19,05	-		25						
15	-	15		34						
20	-	20		34						
1"	25	25		50,5						
32	-	32		50,5						
1 1/2"	38	40		50,5						
2"	51	50		64						
65	-	65		91						
2 1/2"	63,5	-		77,5						
3"	76	80		106						
4"	101,6	100		119						

Уплотнение - Кламп SMS
Těsnění - clamp SMS

21232 — **SMS**

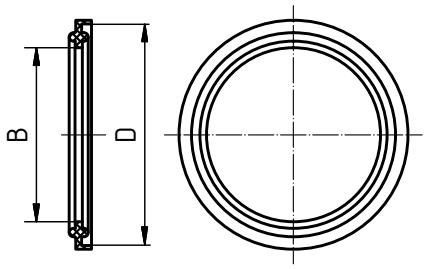

Размеры • Rozměry

DN - SMS	B	D		E	F	R	L	thread DIN 405 Rd x s	kg
1/2" - 12,7	9,3	25							
3/4" - 19,05	15,7	25							
1" - 25	22,3	50,5							
1 1/2" - 38,1	35	50,5							
2" - 51	47,7	64							
2 1/2" - 63,5	60,4	77,5							
3" - 76,1	73,1	91							
4" - 101,6	97,6	119							

Кламп глухой DIN / SMS
Nátrubek zaslepovací DIN / SMS

21242 — **DIN 32676 / SMS**

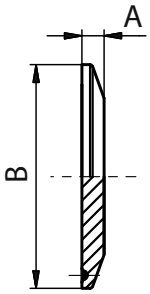

Размеры • Rozměry

DN - SMS	A	B	C	E	F	R	L	thread DIN 405 Rd x s	kg
1/2" - 12,7	6,35	25							0,04
3/4" - 19,05	6,35	25							0,04
1" - 25	6,35	50,5							0,08
1 1/2" - 38,1	6,35	50,5							0,08
2" - 51	6,35	64							0,14
2 1/2" - 63,5	6,35	77,5							0,28
3" - 76,1	6,35	91							0,46
4" - 101,6	7,95	119							0,6

Уплотнение для заслонок
Těsnění pro klapku

43280

Размеры • Rozměry

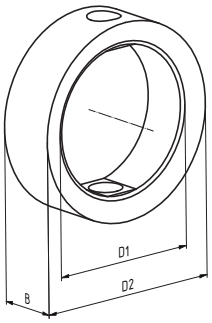

DN	D1	D2	B	C	E	F	R	L	Rd x s	kg
25	26	40,1	20							
32	32	48	20,5							
40	38	54,6	21							
50	50	66,5	21							
65	66	84,6	22							
80	81	99,9	24							
100	100	115,4	26,5							

Диск заслонки
Srdce klapky

43290

Размеры • Rozměry

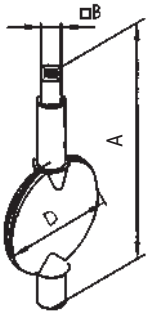

DN	A	B	C	D	E	F	R	L	Rd x s	kg
25	80	9,5		26						0,05
32	87,6	9,5		32						0,06
40	93,6	9,5		38						0,10
50	111	9,5		50						0,15
65	128,1	9,5		66						0,24
80	143,8	9,5		81						0,39
100	163,9	9,5		100						0,63
125	214	14,0		125						1,16
150	245,8	14,0		150						2,00

Гаечный диоптр
Maticové průhledítko

51510 **Размеры** • Rozměry

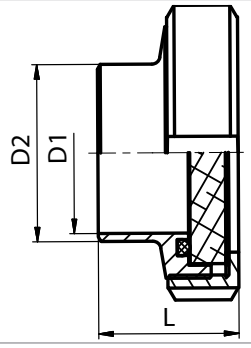

DN	D1	D2	C	D	E	F	R	L	Rd x s	kg
20	20	25						30		0,300
25	26	31						36		0,350
32	32	37						39		0,420
40	38	43						42		0,530
50	50	55						45		0,726
65	66	72						50		1,110
80	81	87						55		1,590
100	100	106						65		2,380
125	125	132						55		3,570
150	150	157						60		5,400

Уплотнение / Těsnění: NBR / POM
PTFE / PTFE

Стекло для гаечного диоптра
Sklo pro maticové průhledítko

51520 **Размеры** • Rozměry

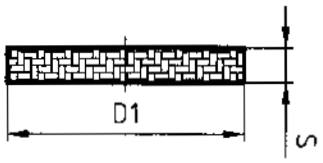

DN	D1	S	kg
20	36	5	0,012
25	44	5	0,018
32	50	6,5	0,04
40	56	6,5	0,045
50	69	11	0,09
65	86	11	0,13
80	99	11	0,2
100	119	15	0,3
125	145	15	0,55
150	180	15	0,83

Уплотнение
Těsnění

51513 **Размеры** • Rozměry

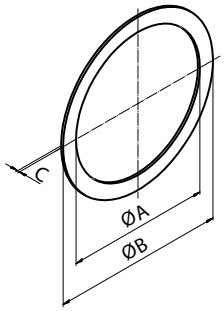

DN	D1	S	kg
20	36	5	0,012
25	44	5	0,018
32	50	6,5	0,04
40	56	6,5	0,045
50	69	11	0,09
65	86	11	0,13
80	99	11	0,2
100	119	15	0,3
125	145	15	0,55
150	180	15	0,83

Трубный диоптр сдвоенный C - C
Trubkové průhledítko dvojité S - S

51530 **Размеры** • Rozměry

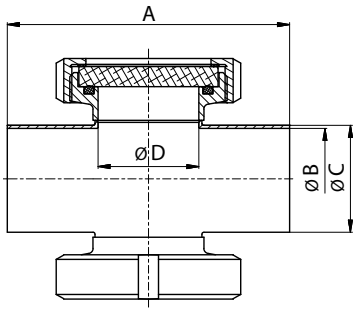

DN	A	B	C	D	E	F	R	L	Rd x s	kg
25	100	26	29	26						0,65
32	110	32	35	32						0,78
40	120	38	41	38						1
50	140	50	53	50						1,4
65	160	66	70	66						2,45
80	180	81	85	66						3,4
100	200	100	104	66						5,1
125	250	125	129	80						8,6
150	280	150	154	80						12,8

Уплотнение / Těsnění: NBR / POM
PTFE / PTFE

Трубный диоптр сдвоенный P - P
Trubkové průhledítko dvojité G - G

51531 **Размеры** • Rozměry

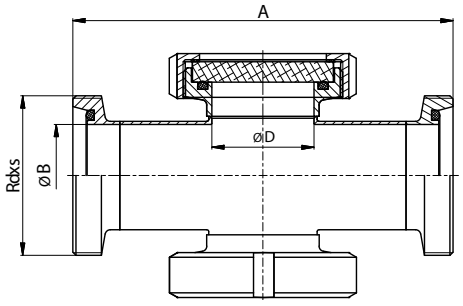

DN	A	B	C	D	E	F	R	L	Rdxs	kg
									DIN 405	
25	144	26		26					52x1/6"	0,65
32	154	32		32					58x1/6"	0,78
40	164	38		38					65x1/6"	1
50	186	50		50					78x1/6"	1,4
65	210	66		66					95x1/6"	2,45
80	230	81		66					110x1/4"	3,4
100	260	100		66					130x1/4"	5,1
125	321	125		80					160x1/4"	8,6
150	360	150		80					190x1/4"	12,8

Уплотнение / Těsnění: NBR / POM
PTFE / PTFE

Диоптр C со скревиком
Průhledítko maticové se stěračem

51540

Размеры • Rozměry

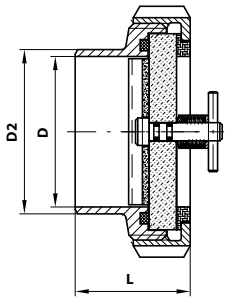

DN	D1	D2	C	D	E	F	R	L	Rd x s	kg
65	66	72						50		1,110
80	81	87						55		1,590
100	100	106						65		2,380

Диоптр P - C
Průhledítko G - S

51550

Размеры • Rozměry

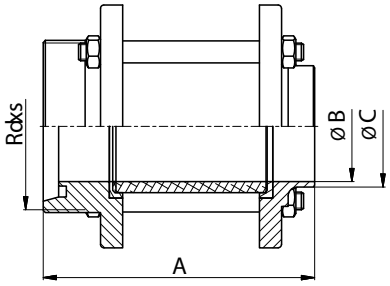

DN	A	B	C	D	E	F	R	L	Rd x s	kg
									DIN 405	
25	115	26	31						52x1/6"	1,18
32	116	32	37						58x1/6"	1,28
40	124	38	43						65x1/6"	1,48
50	124	50	55						78x1/6"	1,8
65	141	66	72						95x1/6"	2,26
80	156	81	87						110x1/4"	3,68
100	190	100	106						130x1/4"	4,8
125	247	125	138						160x1/4"	5,4
150	251	150	162						190x1/4"	7

Диоптр C - C
Průhledítko S - S

51560

Размеры • Rozměry

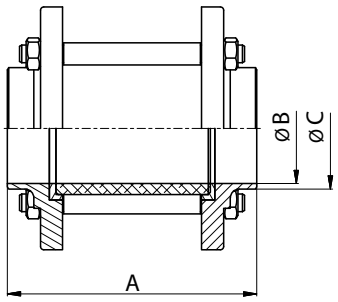

DN	A	B	C	D	E	F	R	L	Rd x s	kg
25	102	26	31							1
32	104	32	37							1,12
40	112	38	43							1,24
50	112	50	55							1,46
65	127	66	72							1,84
80	135	81	87							2,94
100	169	100	106							3,88
125	229	125	138							4,2
150	229	150	162							5,8

Диоптр P - P
Průhledítko G - G

51570

Размеры • Rozměry

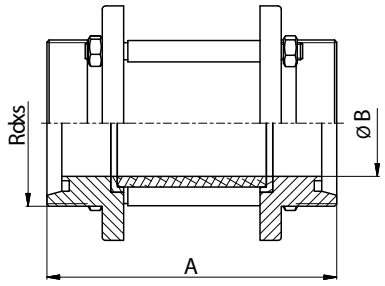

DN	A	B	C	D	F	R	L	Rd x s	kg
				DIN 405					
25	144		26	52x1/6"					1,25
32	144		32	58x1/6"					1,38
40	144		38	65x1/6"					1,7
50	164		50	78x1/6"					1,9
65	172		66	95x1/6"					2,25
80	205		81	100x1/4"					3,1
100	209		100	130x1/4"					3,75
125	265		125	160x1/4"					6,4
150	273		150	190x1/4"					7,8

Диоптр K/M - P
Průhledítko K/M - G

51580

Размеры • Rozměry

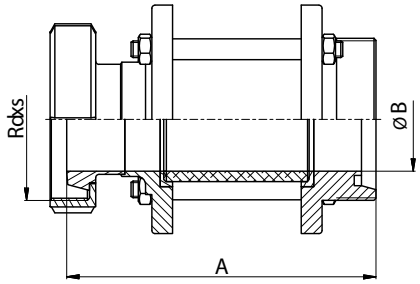

DN	A	B	C	D	E	F	R	L	Rd x s	kg
									DIN 405	
25	134	26							52x1/6"	0,62
32	138	32							58x1/6"	0,72
40	147	38							65x1/6"	0,95
50	149	50							78x1/6"	1,5
65	170	66							95x1/6"	2,07
80	190	81							110x1/4"	2,6
100	231	100							130x1/4"	3,6
125	277	125							160x1/4"	7,85
150	284	150							190x1/4"	9,68

Диоптр K/M - K/M
Průhledítko K/M - K/M

51590

Размеры • Rozměry

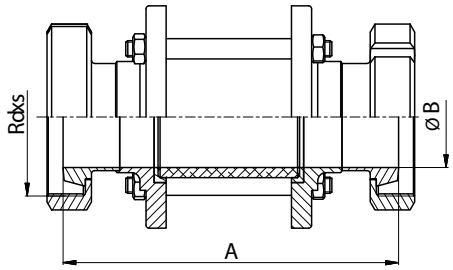

DN	A	B	C	D	E	F	R	L	Rd x s	kg
									DIN 405	
25	148		26						52x1/6"	0,64
32	156		32						58x1/6"	0,74
40	166		38						65x1/6"	0,97
50	190		50						78x1/6"	1,87
65	198		66						95x1/6"	2,62
80	237		81						100x1/4"	3,63
100	253		100						130x1/4"	4,51
125	289		125						160x1/4"	9,3
150	295		150						190x1/4"	11,56

Кожух диоптра
Kryt průhledítka

51701

Размеры • Rozměry

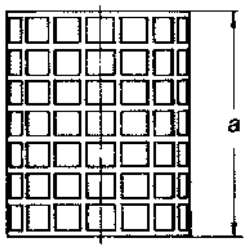

DN	A	B	C	D	E	F	R	L	Rd x s	kg
25	58									0,02
32	58									0,04
40	58									0,04
50	58									0,04
65	68									0,08
80	68									0,1
100	102									0,12
125	135									1,34
150	135									1,8

Стекло для цилиндрического диоптра
Sklo pro válcové průhledítko

51710

Размеры • Rozměry

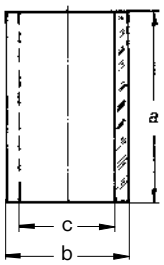

DN	A	B	C	D	E	F	R	L	Rd x s	kg
25	70	32	26							0,05
32	70	40	32							0,07
40	70	50	40							0,12
50	70	60	50							0,19
65	85	75	65							0,24
80	85	90	80							0,35
100	115	110	100							0,45
125	160	140	126							0,90
150	160	165	150							1,35

Резьбовой штуцер приварной
Závitové hrdlo - přivařovací

22300

DIN 11 853

Гигиеническое резбовое соединение приварное DIN 11 853-1
Hygienické šroubení přivařovací DIN 11 853-1

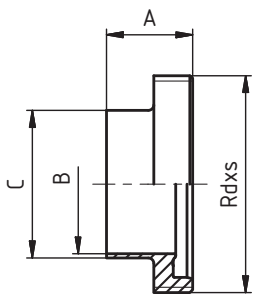

DN	A	B	C	D	E	F	R	L	závit DIN 405 Rd x s	kg
10	19	10	13						28 x 1/8"	0,04
15	19	16	19						34 x 1/8"	0,06
20	21	20	23						44 x 1/6"	0,11
25	26	26	29						52 x 1/6"	0,15
32	30	32	35						58 x 1/6"	0,17
40	31	38	41						65 x 1/6"	0,20
50	31	50	53						78 x 1/6"	0,26
65	36	66	70						95 x 1/6"	0,40
80	42	81	85						110 x 1/4"	0,63
100	50	100	104						130 x 1/4"	0,76

Конический штуцер приварной
Kuželové hrdlo - přivařovací

22310

DIN 11 853

Гигиеническое резбовое соединение приварное DIN 11 853-1
Hygienické šroubení přivařovací DIN 11 853-1

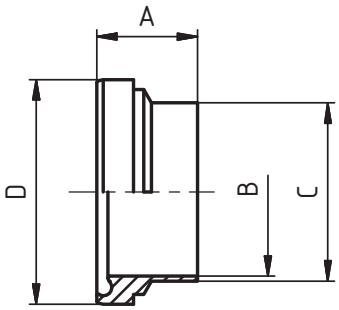

DN	A	B	C	D	E	F	R		závit DIN 405 Rd x s	kg
10	17	10	13	21,9						0,02
15	17	16	19	27,9						0,03
20	18	20	23	35,9						0,05
25	22	26	29	42,9						0,08
32	25	32	35	48,9						0,09
40	26	38	41	54,9						0,11
50	30	50	53	66,9						0,16
65	34	66	70	84,9						0,30
80	38	81	85	98,9						0,35
100	46	100	104	118,9						0,57

Резьбовое соединение приварное - комплект
Šroubení přivařovací - komplet

22320

DIN 11 853

Гигиеническое резбовое соединение приварное DIN 11 853-1
Hygienické šroubení přivařovací DIN 11 853-1

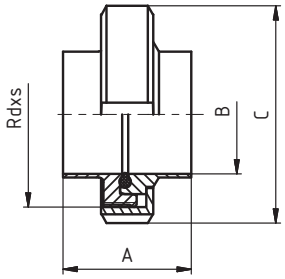

DN	A	B	C	D	E	F	R	L	závit DIN 405 Rd x s	kg
10	32	10	38						28 x 1/8"	0,14
15	32	16	44						34 x 1/8"	0,18
20	34	20	54						44 x 1/6"	0,30
25	42	26	63						52 x 1/6"	0,41
32	48	32	70						58 x 1/6"	0,48
40	50	38	78						65 x 1/6"	0,57
50	54	50	92						78 x 1/6"	0,78
65	62	66	112						95 x 1/6"	1,27
80	72	81	127						110 x 1/4"	1,76
100	86	100	148						130 x 1/4"	2,40

Уплотнение
Těsnění

72020

DIN 11 853

Размеры • Rozměry

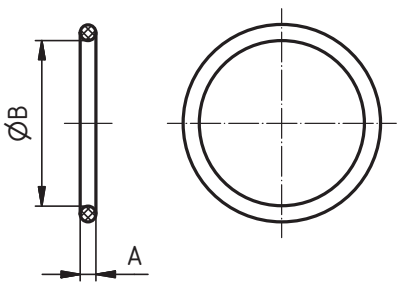

DN	A	B	C	D	E	F	R	L	závит DIN 405 Rd x s	kg
10	3,5	12								
15	3,5	18								
20	3,5	22								
25	3,5	28								
32	5	34								
40	5	40								
50	5	52								
65	5	68								
80	5	83								
100	5	102								

2.10 Pipe unions

Соединительная арматура
Rohrverbindungen, Spojovací armatury

AL - loose flange - ISO

Фланец AL
AL - Lostflansch ISO, AL příruba ISO

2078 AL

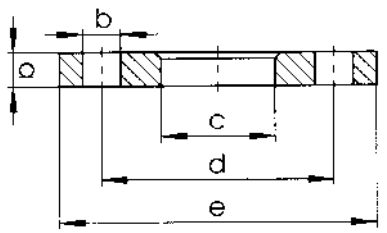

DN	Dimensions • Размер • Baumaße • Rozměry					
	a	b	c	d	e	kg
10	14	14 x 4	19	60	90	
15	14	14 x 4	24	65	95	
20	14	14 x 4	24	65	95	
25	16	14 x 4	36	85	115	0,36
32	16	18 x 4	46	100	140	0,50
40	16	18 x 4	54	110	150	0,60
50	16	18 x 4	65	125	165	0,82
65	16	18 x 4	81	145	185	0,94
80	18	18 x 8	94	160	200	1,18
100	18	18 x 8	119	180	220	
125	18	18 x 8	145	210	250	
150	18	22 x 8	173	240	285	
200	20	22 x 8	212	295	340	

Welding neck DIN

Приварной фланец DIN
Vorschweißbördel DIN, Přivařovací díl DIN

2079 DIN

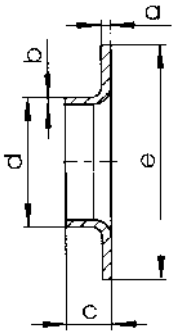

DN	Dimensions • Размер • Baumaße • Rozměry					
	a	b	c	d	e	kg
10	2,5	1,5	6	12	40	
15	2,5	1,5	8	18	45	
20	2,5	1,5	10	23	58	
25	2,5	1,5	10	28	68	0,08
32	2,5	1,5	12	35	78	0,10
40	3,0	1,5	15	40	88	0,12
50	2,5	1,5	18	52	102	0,16
65	3,0	2,0	25	70	122	
80	3,0	2,0	25	85	138	0,28
100	3,0	2,0	25	104	158	0,34
125	3,0	2,0	28	129	188	
150	3,0	2,0	28	154	212	
200	3,0	2,0	30	204	268	

Welding neck ISO

Приварной фланец ISO
Vorschweißbördel ISO, Přivařovací díl ISO

2079 ISO

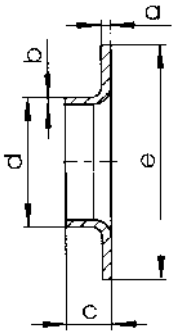

DN	Dimensions • Размер • Baumaße • Rozměry				
	a	b	c	d	e
10	2	2	9	17,2	40
15	2	2	9	21,3	45
20	2	2	12	26,9	58
25	2	2	15	33,7	68
32	2	2	15	42,4	78
40	2	2	17	48,3	88
50	2	2	23	60,3	102
65	2	2	23	76,1	122
80	3	3	23	88,9	138
100	3	3	28	114,3	158
125	3	3	30	139,7	188
150	3	3	30	168,3	212

DN	Dimensions • Размер • Baumaße • Rozměry

Фланец ПН 10 с шейкой
Krková příruba PN 10 se zápichem

20400

Размеры • Rozměry

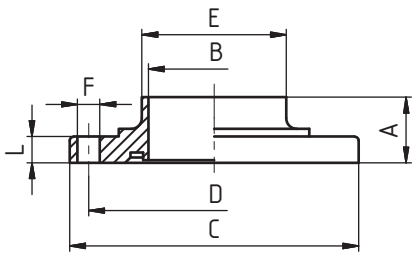

DN	A	B	C	D	E	F	R	L		kg
10	20	10	62	44	15	8,5x4		10		0,20
15	20	16	68	50	21	8,5x4		10		0,26
20	20	20	75	59	25	8,5x4		10		0,29
25	20	26	87	73	31	8,5x4		10		0,39
32	20	32	92	78	37	8,5x4		10		0,46
40	25	38	97	82,5	43	8,5x4		10		0,47
50	25	50	110	95,5	55	8,5x4		10		0,59
65	25	66	127	112,5	72	8,5x4		10		0,75
80	30	81	142	127,5	87	8,5x4		16		1,28
100	30	100	162	147,5	106	8,5x4		16		1,72
125	40	125	200	180	132	11x6		16		2,87
150	45	150	230	210	157	11x6		16		3,85

Фланец ПН 10
Krková příruba PN 10 bez zápichu

20410

Размеры • Rozměry

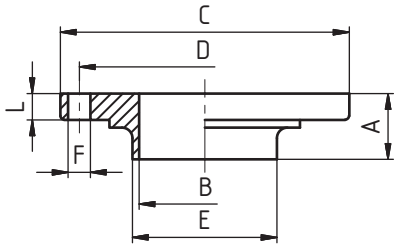

DN	A	B	C	D	E	F	R	L		kg
10	20	10	62	44	15	8,5x4		10		0,20
15	20	16	68	50	21	8,5x4		10		0,26
20	20	20	75	59	25	8,5x4		10		0,29
25	20	26	87	73	31	8,5x4		10		0,39
32	20	32	92	78	37	8,5x4		10		0,46
40	25	38	97	82,5	43	8,5x4		10		0,47
50	25	50	110	95,5	55	8,5x4		10		0,59
65	25	66	127	112,5	72	8,5x4		10		0,75
80	30	81	142	127,5	87	8,5x4		16		1,28
100	30	100	162	147,5	106	8,5x6		16		1,72
125	40	125	200	180	132	11x6		16		2,87
150	45	150	230	210	157	11x6		16		3,85

Фланец ПН 10
Příruba PN 10

20700

DIN 2576

Размеры • Rozměry

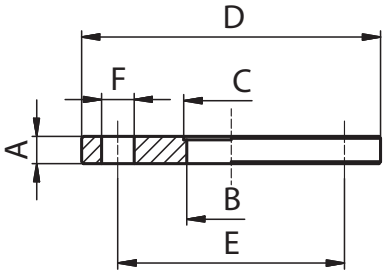

DN	A	B	C	D	E	F	R	L	závit DIN 405 Rd x s	kg
10	14	10	12,2	90	60	14x4				0,50
15	14	16	18,2	95	65	14x4				0,60
20	14	20	22,2	105	75	14x4				0,85
25	14	26	28,2	115	85	14x4				1,11
32	14	32	34,2	140	100	18x4				1,64
40	14	38	40,2	150	110	18x4				1,80
50	14	50	52,2	165	125	18x4				2,30
65	14	66	70,3	185	145	18x4				2,88
80	16	81	85,3	200	160	18x8				3,20
100	16	100	104,3	220	180	18x8				4,00
125	20	125	129,5	250	210	18x8				5,00
150	24	150	154,5	285	240	22x8				6,70

Фланец ПН 10 ECO
Příruba PN 10 ECO

20700 ECO

DIN 2576

Размеры • Rozměry

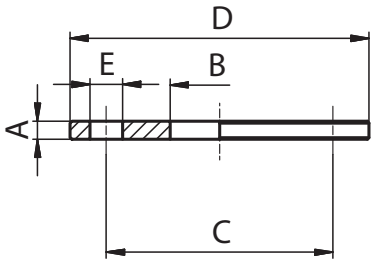

DN	A	B	C	D	E	F	R	L	závit DIN 405 Rd x s	kg
25	10	29	85	115	14x4					0,69
32	10	35	100	140	18x4					1,00
40	10	41,5	110	150	18x4					1,16
50	10	52,8	125	165	18x4					1,23
65	10	71,2	145	185	18x4					1,68
80	10	86,5	160	200	18x8					1,62
100	10	105,5	180	220	18x8					1,89
125	12	131	210	250	18x8					3,33
150	12	155,5	240	285	22x8					4,12

Уплотнение для фланца ПН 10
Těsnění pro přírubu PN 10

20710 | **DIN 2576**

Размеры • Rozměry

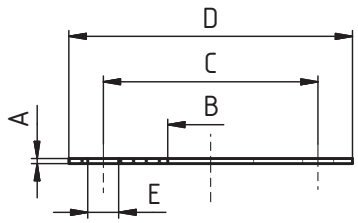

DN	A	B	C	D	E	F	R	L	závit DIN 405 Rd x s	kg
10	3	10	60	90	14x4					
15	3	16	65	95	14x4					
20	3	20	75	105	14x4					
25	3	26	85	115	14x4					
32	3	32	100	140	18x4					
40	3	38	110	150	18x4					
50	3	50	125	165	18x4					
65	4	66	145	185	18x4					
80	4	81	160	200	18x8					
100	4	100	180	220	18x8					
125	4	125	210	250	18x8					
150	4	150	240	285	22x8					

Фланец ПН 16
Příruba PN 16

20730 | **DIN 2633**

Размеры • Rozměry

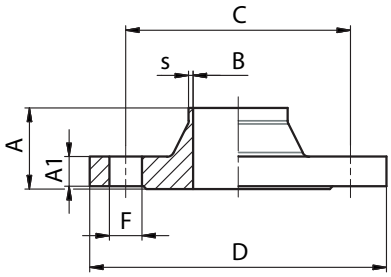

DN	A	A1	B	C	D	F	s			kg
10	35	14	10	60	90	14x4	1,5			0,58
15	35	14	16	65	95	14x4	1,5			0,65
20	38	16	20	75	105	14x4	1,5			0,95
25	38	16	26	85	115	14x4	1,5			1,14
32	40	16	32	100	140	18x4	1,5			1,60
40	42	16	38	110	150	18x4	1,5			1,80
50	45	18	50	125	165	18x4	1,5			2,53
65	45	18	66	145	185	18x4	2			3,06
80	50	20	81	160	200	18x8	2,5			3,70
100	52	20	100	180	220	18x8	2,5			4,62
125	55	22	125	210	250	18x8	2,5			6,30
150	55	22	150	240	285	22x8	2,5			7,75

Фланцевое соединение ПН 16 - комплект
Přírubové spojení PN 16 - komplet

20740 | **DIN 2633**

Размеры • Rozměry

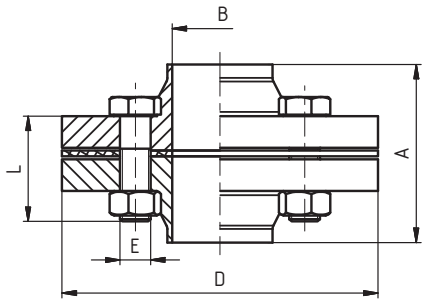

DN	A	B	C	D	E	F	R	L	závit DIN 405 Rd x s	kg
10	73	10		90	4 x M12			45		1,16
15	73	16		95	4 x M12			45		1,30
20	79	20		105	4 x M12			45		1,90
25	79	26		115	4 x M12			50		2,28
32	83	32		140	4 x M16			50		3,20
40	88	38		150	4 x M16			50		3,60
50	94	50		165	4 x M16			55		5,06
65	94	66		185	4 x M16			55		6,12
80	104	81		200	8 x M16			60		7,40
100	108	100		220	8 x M16			60		9,24
125	114	125		250	8 x M16			65		12,60
150	114	150		285	8 x M20			70		15,5

Фланец AL
Příruba AL

20780 AL

Размеры • Rozměry

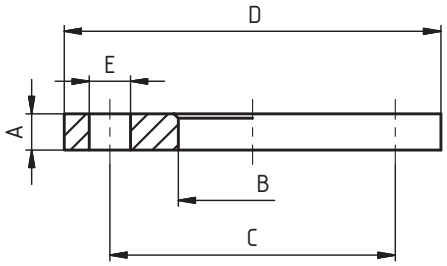

DN	A	B	C	D	E	F	R	L	závit DIN 405 Rd x s	kg
10	14	19	60	90	14x4					0,59
15	14	24	65	95	14x4					0,68
20	16	24	75	105	14x4					0,80
25	16	36	85	115	14x4					1,11
32	16	46	100	140	18x4					1,64
40	16	54	110	150	18x4					1,86
50	16	65	125	165	18x4					2,20
65	16	81	145	185	18x4					2,62
80	18	94	160	200	18x8					3,32
100	18	119	180	220	18x8					3,67
125	18	145	210	250	18x8					4,54
150	18	173	240	285	22x8					5,60

Приварной фланец DIN
Přivařovací díl DIN

20790

DIN

Размеры • Rozměry

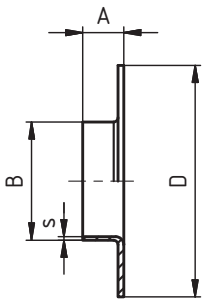

DN	A	B	C	D	E	F	R	s	závit DIN 405 Rd x s	kg
10		12		40				1,5		
15		18		45				1,5		
20		23		58				1,5		
25		28		68				1,5		
32		35		78				1,5		
40		40		88				1,5		
50		52		102				1,5		
65		70		122				2,0		
80		85		138				2,0		
100		104		158				2,0		
125		129		188				2,0		
150		154		212				2,0		

Приварной фланец ISO
Přivařovací díl ISO

20795

ISO

Размеры • Rozměry

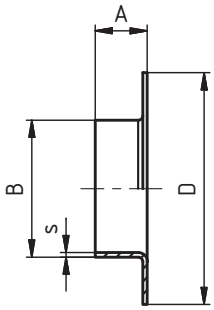

DN	A	B	C	D	E	F	R	s	závит DIN 405 Rd x s	kg
10		17,2		40				2		
15		21,3		45				2		
20		26,9		58				2		
25		33,7		68				2		
32		42,4		78				2		
40		48,3		88				2		
50		60,3		102				2		
65		76,1		122				2		
80		88,9		138				3		
100		114,3		158				3		
125		139,7		188				3		
150		168,3		212				3		

Трубный ниппель
Trubkové šroubení vnější - NIPL

20800

Размеры • Rozměry

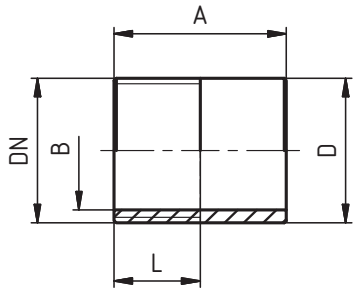

DN	A	B	C	D	E	F	R	L	závит DIN 405 Rd x s	kg
1/8"	30	7		10,5				10		0,02
1/4"	30	9,3		13,6				11		0,02
3/8"	30	13		17,1				10,5		0,03
1/2"	35	16		21,5				15,5		0,04
3/4"	40	21,6		27				16,5		0,06
1"	40	27,5		33,6				20		0,10
1 1/4"	50	36,6		42,2				20		0,15
1 1/2"	50	41,5		48,5				22,5		0,16
2"	50	53,6		60,6				25,5		0,22
2 1/2"	60	68,9		76,1				30		0,42
3"	70	81,5		89,4				34		0,68
4"	80	105,8		114,3				39		0,97

Приварной фланец DIN
Přivařovací díl DIN

20790 DIN

Размеры • Rozměry

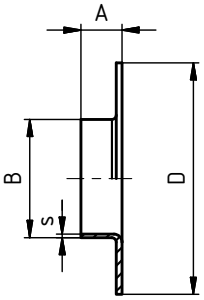

DN	A	B	C	D	E	F	R	s	závit DIN 405 Rd x s	kg
10	6	12		40				1,5		
15	8	18		45				1,5		
20	10	23		58				1,5		
25	10	28		68				1,5		
32	12	35		78				1,5		
40	15	40		88				1,5		
50	18	52		102				1,5		
65	25	70		122				2,0		
80	25	85		138				2,0		
100	25	104		158				2,0		
125	28	129		188				2,0		
150	28	154		212				2,0		

Приварной фланец ISO
Přivařovací díl ISO

20790 ISO

Размеры • Rozměry

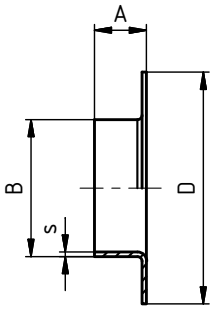

DN	A	B	C	D	E	F	R	s	závit DIN 405 Rd x s	kg
10	9	17,2		40				2		
15	9	21,3		45				2		
20	12	26,9		58				2		
25	15	33,7		68				2		
32	15	42,4		78				2		
40	17	48,3		88				2		
50	23	60,3		102				2		
65	23	76,1		122				2		
80	23	88,9		138				3		
100	28	114,3		158				3		
125	30	139,7		188				3		
150	30	168,3		212				3		

Трубный ниппель
Trubkové šroubení vnější - NIPL

20800

Размеры • Rozměry

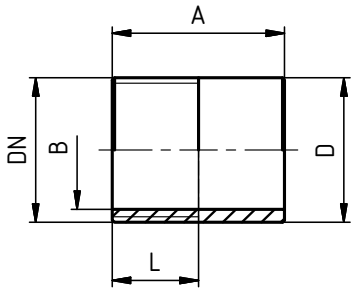

DN	A	B	C	D	E	F	R	L	závit DIN 405 Rd x s	kg
1/8"	30	7		10,5				10		0,02
1/4"	30	9,3		13,6				11		0,02
3/8"	30	13		17,1				10,5		0,03
1/2"	35	16		21,5				15,5		0,04
3/4"	40	21,6		27				16,5		0,06
1"	40	27,5		33,6				20		0,10
1 1/4"	50	36,6		42,2				20		0,15
1 1/2"	50	41,5		48,5				22,5		0,16
2"	50	53,6		60,6				25,5		0,22
2 1/2"	60	68,9		76,1				30		0,42
3"	70	81,5		89,4				34		0,68
4"	80	105,8		114,3				39		0,97

Трубная муфта
Trubkové šroubení vnitřní - MUFNA

20840

Размеры • Rozměry

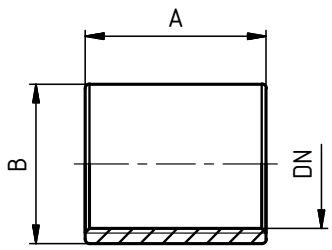

DN	A	B	C	D	E	F	R	L	závit DIN 405 Rd x s	kg
1/8"	15	15								0,02
1/4"	25	18								0,02
3/8"	26	20,5								0,03
1/2"	33	25								0,08
3/4"	35	32								0,11
1"	42	37								0,17
1 1/4"	45	46								0,32
1 1/2"	45	52,5								0,40
2"	55	65,5								0,48
2 1/2"	63	81								1,20
3"	69	95								1,57
4"	80	114,6								2,40

Приварной фланец "BF"
Přivařovací příruba "BF"

22850 (BF) **Размеры** • Rozměry

DIN 11 853

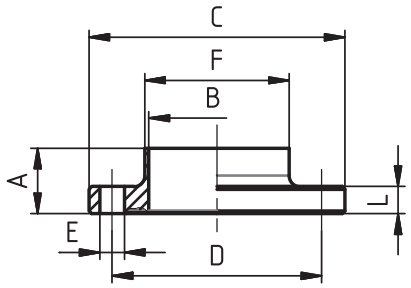

DN	A	B	C	D	E	F	R	L	závit DIN 405 Rd x s	kg
10	24	10	54	37	9x4	13		10		0,16
15	24	16	59	42	9x4	19		10		0,18
20	24	20	64	47	9x4	23		10		0,21
25	24	26	70	53	9x4	29		10		0,25
32	24	32	76	59	9x4	35		10		0,28
40	24	38	82	65	9x4	41		10		0,32
50	24	50	94	77	9x4	53		10		0,39
65	24	66	113	95	9x8	70		10		0,52
80	26	81	133	112	11x8	85		12		0,80
100	26	100	159	137	11x8	104		14		1,29
125	28	125	183	161	11x8	129		14		1,54
150	28	150	213	188	14x8	154		16		2,19

Приварной фланец "NF"
Přivařovací příruba "NF"

22860 (NF) **Размеры** • Rozměry

DIN 11 853

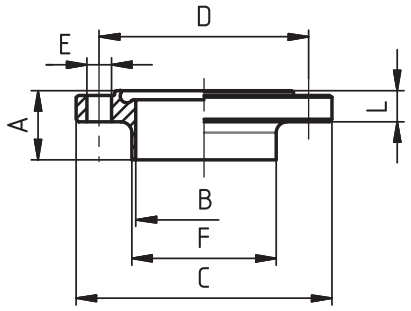

DN	A	B	C	D	E	F	R	L	závit DIN 405 Rd x s	kg
10	25,5	10	54	37	9x4	13		11,5		0,16
15	25,5	16	59	42	9x4	19		11,5		0,18
20	25,5	20	64	47	9x4	23		11,5		0,21
25	25,5	26	70	53	9x4	29		11,5		0,25
32	25,5	32	76	59	9x4	35		11,5		0,28
40	25,5	38	82	65	9x4	41		11,5		0,32
50	25,5	50	94	77	9x4	53		11,5		0,39
65	25,5	66	113	95	9x8	70		11,5		0,52
80	27,5	81	133	112	11x8	85		13,5		0,80
100	27,5	100	159	137	11x8	104		15,5		1,29
125	29,5	125	183	161	11x8	129		15,5		1,54
150	29,5	150	213	188	14x8	154		17,5		2,19

Приварной фланец асепт. "BF"
Přivařovací aseptická příruba "BF"

22910 (BF) **Размеры** • Rozměry

DIN 11 864-2-A

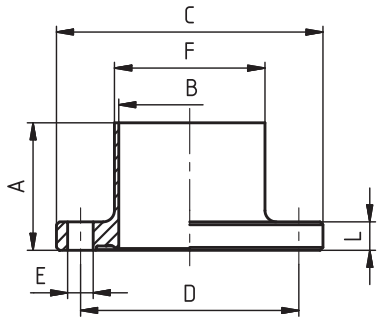

DN	A	B	C	D	E	F	R	L	závit DIN 405 Rd x s	kg
10	40	10	54	37	9x4	13		10		0,16
15	40	16	59	42	9x4	19		10		0,18
20	40	20	64	47	9x4	23		10		0,21
25	40	26	70	53	9x4	29		10		0,25
32	45	32	76	59	9x4	35		10		0,28
40	45	38	82	65	9x4	41		10		0,32
50	45	50	94	77	9x4	53		10		0,39
65	54	66	113	95	9x8	70		10		0,52
80	58	81	133	112	11x8	85		12		0,80
100	58	100	159	137	11x8	104		14		1,29
125	60	125	183	161	11x8	129		14		1,54
150	60	150	213	188	14x8	154		16		2,19

Приварной фланец асепт. "NF"
Přivařovací aseptická příruba "NF"

22920 (NF) **Размеры** • Rozměry

DIN 11 864-2-A

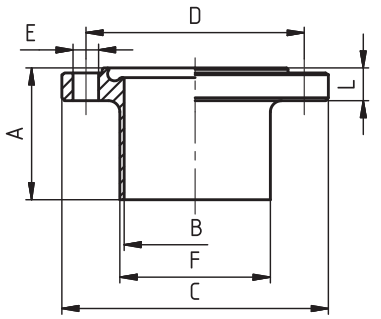

DN	A	B	C	D	E	F	R	L	závит DIN 405 Rd x s	kg
10	41,5	10	54	37	9x4	13		11,5		0,16
15	41,5	16	59	42	9x4	19		11,5		0,18
20	41,5	20	64	47	9x4	23		11,5		0,21
25	41,5	26	70	53	9x4	29		11,5		0,25
32	46,5	32	76	59	9x4	35		11,5		0,28
40	46,5	38	82	65	9x4	41		11,5		0,32
50	46,5	50	94	77	9x4	53		11,5		0,39
65	55,5	66	113	95	9x8	70		11,5		0,52
80	59,5	81	133	112	11x8	85		13,5		0,80
100	59,5	100	159	137	11x8	104		15,5		1,29
125	61,5	125	183	161	11x8	129		15,5		1,54
150	61,5	150	213	188	14x8	154		17,5		2,19

Футорка концентрическая С - С
Přechodka koncetrická S - S

30600

Размеры • Rozměry

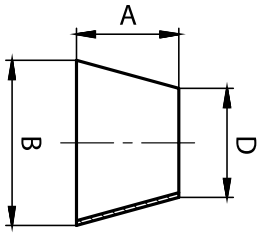

DN	A	B	D	kg
15/10	11	19	13	0,01
20/10	18	23	13	0,01
20/15	7	23	19	0,01
25/15	18	29	19	0,02
25/20	11	29	23	0,01
32/20	22	35	23	0,02
32/25	11	35	29	0,01
40/20	33	41	23	0,02
40/25	22	41	29	0,03
40/32	11	41	35	0,01
50/25	44	53	29	0,06
50/32	33	53	35	0,05
50/40	23	53	41	0,04

DN	A	B	D	kg
65/40	52	70	41	0,12
65/50	30	70	53	0,08
80/50	56	85	53	0,20
80/65	27	85	70	0,11
100/65	60	104	70	0,26
100/80	35	104	85	0,16
125/80	79	129	85	0,42
125/100	45	129	104	0,27
150/100	90	154	104	0,60
150/125	45	154	129	0,33
200/150	90	204	154	0,80
250/150	297	253	154	2,90

Футорка концентрическая Ц-Ц
Přechodka koncentrická C-C

30609

Размеры • Rozměry

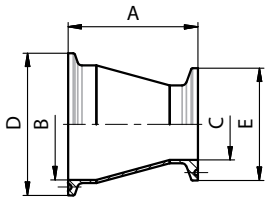

DN	A	B	C	D	E	F	R	L	Rd x s	kg
32/25	36,5	32	26	50,5	50,5					0,11
40/25	48	38	26	50,5	50,5					0,11
40/32	37	38	32	50,5	50,5					0,11
50/25	70	50	26	64	50,5					0,14
50/32	59	50	32	64	50,5					0,15
50/40	48,5	50	38	64	50,5					0,13
65/40	77,5	66	38	91	50,5					0,31
65/50	55,5	66	50	91	64					0,18
80/50	84	81	50	106	64					0,40
80/65	53	81	66	106	91					0,39
100/65	87	100	66	119	91					0,55
100/80	60,5	100	81	119	106					0,48

Футорка эксцентричная С - С
Přechodky excentrické S - S

30610

Размеры • Rozměry

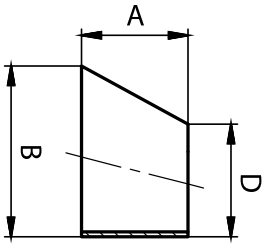

DN	A	B	C	D	E	F	R	L	Rd x s	kg
32/25	11,2	35		29						0,02
40/25	22	41		29						0,03
40/32	11,5	41		35						0,02
50/25	44,5	53		29						0,05
50/32	34	53		35						0,05
50/40	23	53		41						0,04
65/40	51,5	70		41						0,14
65/50	29	70		53						0,09
80/50	56,5	85		53						0,19
80/65	27	85		70						0,10
100/65	62	104		70						0,26
100/80	34,5	104		85						0,16

Футорка эксцентричная Ц-Ц
Přechodka excentrická C-C

30619

Размеры • Rozměry

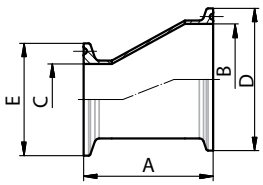

DN	A	B	C	D	E	F	R	L	Rd x s	kg
32/25	36,5	32	26	50,5	50,5					0,11
40/25	47,5	38	26	50,5	50,5					0,11
40/32	37	38	32	50,5	50,5					0,11
50/25	70	50	26	64	50,5					0,14
50/32	59,5	50	32	64	50,5					0,15
50/40	48,5	50	38	64	50,5					0,13
65/40	77	66	38	91	50,5					0,31
65/50	54,5	66	50	91	64					0,18
80/50	82	81	50	106	64					0,40
80/65	52,5	81	66	106	91					0,39
100/65	87,5	100	66	119	91					0,55
100/80	60	100	81	119	106					0,48

Футорка концентрическая C - C (длинная)
Přechodka koncetrická S-S (dlouhá)

30620

Размеры • Rozměry

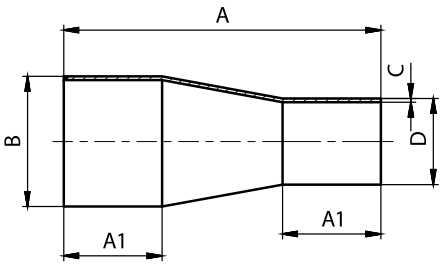

DN	A	A1	B	C	D	F	R	L	Rd x s	kg
15/10	45	18	18	1,5	12					0,02
20/10	63	18	22	1,5	12					0,04
20/15	60	20	22	1,5	18					0,04
25/15	60	20	28	1,5	18					0,05
25/20	60	20	28	1,5	22					0,05
32/25	80	30	34	1,5	28					0,09
40/25	102	35	40	1,5	28					0,12
40/32	88	35	40	1,5	34					0,12
50/25	115	40	52	1,5	28					0,17
50/32	129	40	52	1,5	34					0,20
50/40	113	40	52	1,5	40					0,19
65/32	125	40	70	2,0	34					0,24
65/40	120	40	70	2,0	40					0,33
65/50	130	40	70	2,0	52					0,39
80/40	140	40	85	2,0	40					0,44
80/50	125	40	85	2,0	52					0,43
80/65	120	40	85	2,0	70					0,46
100/50	160	40	104	2,0	52					0,63
100/65	127	40	104	2,0	70					0,56
100/85	120	40	104	2,0	85					0,56

Футорка эксцентричная C - C, (длинная)
Přechodka excentrická S - S (dlouhá)

30630

Размеры • Rozměry

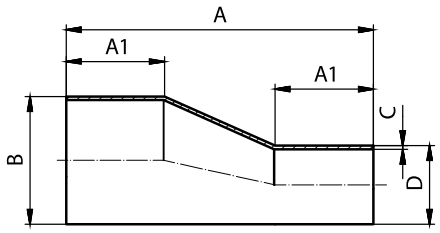

DN	A	A1	B	C	D	F	R	L	Rd x s	kg
20/15	60	20	22	1,5	18					0,04
25/15	60	20	28	1,5	18					0,05
25/20	60	20	28	1,5	22					0,05
32/25	100	40	34	1,5	28					0,11
40/25	100	40	40	1,5	28					0,13
40/32	100	40	40	1,5	34					0,13
50/25	130	40	52	1,5	28					0,20
50/32	125	40	52	1,5	34					0,20
50/40	100	40	52	1,5	40					0,17
65/40	140	40	70	2,0	40					0,39
65/50	125	40	70	2,0	52					0,38
80/50	130	40	85	2,0	52					0,46
80/65	110	40	85	2,0	70					0,43
100/65	155	40	104	2,0	70					0,70
100/85	130	40	104	2,0	85					0,62
80/50	125	40	85	2,0	52					0,43
80/65	120	40	85	2,0	70					0,46
100/50	160	40	104	2,0	52					0,63
100/65	127	40	104	2,0	70					0,56
100/85	120	40	104	2,0	85					0,56

Футорка концентрическая С - С
Redukce dlouhá symetrická S - S

30640 AS

Размеры • Rozměry

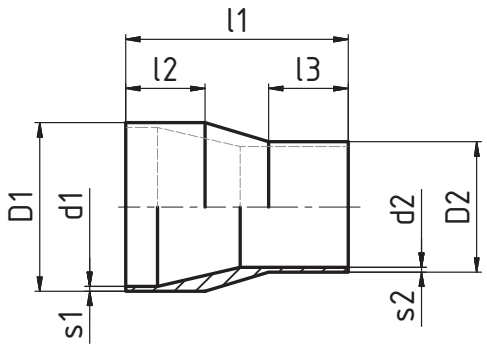

DN	l1	l2	l3	D1	d1	D2	d2	s1	s2	kg
15/10	60	25	25	19	16	13	10	1,5	1,5	0,04
20/10	60	25	25	23	20	13	10	1,5	1,5	0,06
20/15	60	25	25	23	20	19	16	1,5	1,5	0,06
25/15	70	25	25	29	26	19	16	1,5	1,5	0,08
25/20	70	25	25	29	26	23	20	1,5	1,5	0,08
32/20	80	30	25	35	32	23	20	1,5	1,5	0,14
32/25	80	30	25	35	32	29	26	1,5	1,5	0,15
40/25	90	30	25	41	38	29	26	1,5	1,5	0,19
40/32	90	30	30	41	38	35	32	1,5	1,5	0,19
50/25	90	30	25	53	50	29	26	1,5	1,5	0,27
50/32	90	30	30	53	50	35	32	1,5	1,5	0,27
50/40	90	30	30	53	50	41	38	1,5	1,5	0,23
65/40	110	40	30	70	66	41	38	2,0	1,5	0,36
65/50	110	40	30	70	66	53	50	2,0	1,5	0,36
80/50	110	40	30	85	81	53	50	2,0	1,5	0,75
80/65	110	40	40	85	81	70	66	2,0	2,0	0,75
100/65	135	40	40	104	100	70	66	2,0	2,0	0,78
100/85	135	40	40	104	100	85	81	2,0	2,0	0,78

Футорка концентрическая Ц - С
Redukce dlouhá symetrická C - S

30648 AS

Размеры • Rozměry

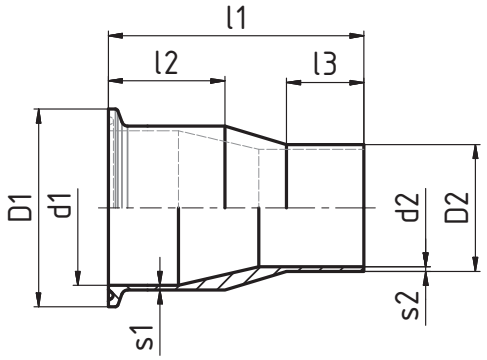

DN	l1	l2	l3	D1	d1	D2	d2	s1	s2	kg
15/10	72,7	37,7	25	34	16	13	10	1,5	1,5	0,04
20/10	72,7	37,7	25	34	20	13	10	1,5	1,5	0,06
20/15	72,7	37,7	25	34	20	19	16	1,5	1,5	0,06
25/15	82,7	37,7	25	50,5	26	19	16	1,5	1,5	0,08
25/20	82,7	37,7	25	50,5	26	23	20	1,5	1,5	0,08
32/20	92,7	42,7	25	50,5	32	23	20	1,5	1,5	0,14
32/25	92,7	42,7	25	50,5	32	29	26	1,5	1,5	0,15
40/25	102,7	42,7	25	50,5	38	29	26	1,5	1,5	0,19
40/32	102,7	42,7	30	50,5	38	35	32	1,5	1,5	0,19
50/25	102,7	42,7	25	64	50	29	26	1,5	1,5	0,27
50/32	102,7	42,7	30	64	50	35	32	1,5	1,5	0,27
50/40	102,7	42,7	30	64	50	41	38	1,5	1,5	0,23
65/40	122,7	52,7	30	91	66	41	38	2,0	1,5	0,36
65/50	122,7	52,7	30	91	66	53	50	2,0	1,5	0,36
80/50	122,7	52,7	30	106	81	53	50	2,0	1,5	0,75
80/65	122,7	52,7	40	106	81	70	66	2,0	2,0	0,75
100/65	150,8	55,8	40	119	100	70	66	2,0	2,0	0,78
100/85	150,8	55,8	40	119	100	85	81	2,0	2,0	0,78

Футорка концентрическая Ц - Ц
Redukce dlouhá symetrická C - C

30649 AS

Размеры • Rozměry

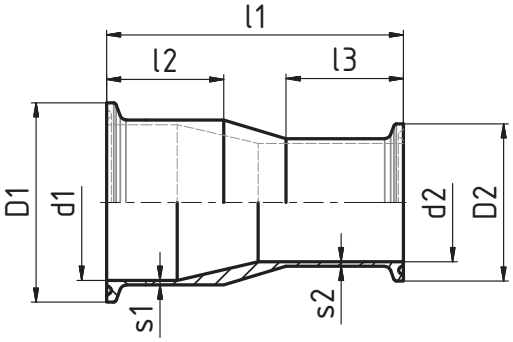

DN	l1	l2	l3	D1	d1	D2	d2	s1	s2	kg
15/10	85,4	37,7	37,7	34	16	34	10	1,5	1,5	0,04
20/10	85,4	37,7	37,7	34	20	34	10	1,5	1,5	0,06
20/15	85,4	37,7	37,7	34	20	34	16	1,5	1,5	0,06
25/15	95,4	37,7	37,7	50,5	26	34	16	1,5	1,5	0,08
25/20	95,4	37,7	37,7	50,5	26	34	20	1,5	1,5	0,08
32/20	105,4	42,7	37,7	50,5	32	34	20	1,5	1,5	0,14
32/25	105,4	42,7	37,7	50,5	32	50,5	26	1,5	1,5	0,15
40/25	115,4	42,7	37,7	50,5	38	50,5	26	1,5	1,5	0,19
40/32	115,4	42,7	42,7	50,5	38	50,5	32	1,5	1,5	0,19
50/25	115,4	42,7	37,7	64	50	50,5	26	1,5	1,5	0,27
50/32	115,4	42,7	42,7	64	50	50,5	32	1,5	1,5	0,27
50/40	115,4	42,7	42,7	64	50	50,5	38	1,5	1,5	0,23
65/40	135,4	52,7	42,7	91	66	50,5	38	2,0	1,5	0,36
65/50	135,4	52,7	42,7	91	66	64	50	2,0	1,5	0,36
80/50	135,4	52,7	42,7	106	81	64	50	2,0	1,5	0,75
80/65	135,4	52,7	52,7	106	81	71	66	2,0	2,0	0,75
100/65	166,6	55,8	55,8	119	100	71	66	2,0	2,0	0,78
100/80	166,6	55,8	55,8	119	100	106	81	2,0	2,0	0,78

Футорка концентрическая C-C , CMC
Přechodka koncentrická S-S, SMS

31600

SMS

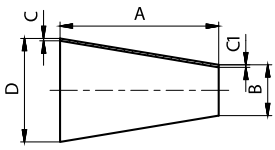

Размеры • Rozměry

DN	A	B	C	C1	D	F	R	L	Rd x s	kg
38/25	**39**	25	1,2	1,2	38					0,04
50/25	**78**	25	1,2	1,2	51					0,09
50/38	**39**	38	1,2	1,2	51					0,05
63/25	**116**	25	1,5	1,2	63,5					0,20
63/38	**76**	38	1,5	1,2	63,5					0,15
63/50	**38**	51	1,5	1,2	63,5					0,09
76/25	**153**	25	1,6	1,2	76,1					0,23
76/38	**114**	38	1,6	1,2	76,1					0,26
76/50	**75**	51	1,6	1,2	76,1					0,19
76/63	**38**	63,5	1,6	1,5	76,1					0,11
104/38	**198**	38	2,0	1,2	104					0,70
104/50	**159**	51	2,0	1,2	104					0,61
104/63	**122**	63,5	2,0	1,5	104					0,51
104/76	84	76,1	2,0	1,6	104					0,38

Футорка ексцентричная C-C , CMC
Přechodka excentrická S-S, SMS

31610

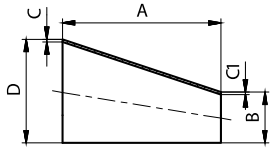

Размеры • Rozměry

DN	A	B	C	C1	D	F	r	L	Rd x s	kg
38/25	39	25	1,2	1,2	38					0,04
50/25	78	25	1,2	1,2	51					0,09
50/38	39	38	1,2	1,2	51					0,05
63/25	116	25	1,5	1,2	63,5					0,20
63/38	76	38	1,5	1,2	63,5					0,15
63/50	38	51	1,5	1,2	63,5					0,09
76/25	153	25	1,6	1,2	76,1					0,23
76/38	114	38	1,6	1,2	76,1					0,26
76/50	75	51	1,6	1,2	76,1					0,19
76/63	38	63,5	1,6	1,5	76,1					0,11
104/38	198	38	2,0	1,2	104					0,70
104/50	159	51	2,0	1,2	104					0,61
104/63	122	63,5	2,0	1,5	104					0,51
104/76	84	76,1	2,0	1,6	104					0,38

Футорка ексцентрическая С - С
Redukce dlouhá excentrická S - S

30650 AS

Размеры • Rozměry

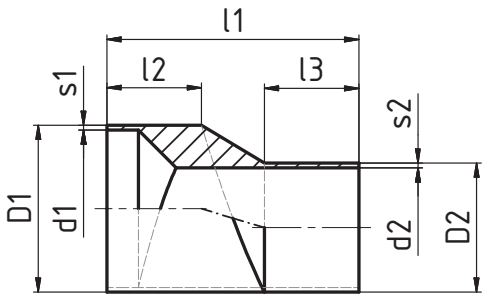

DN	l1	l2	l3	D1	d1	D2	d2	s1	s2	kg
15/10	60	25	25	19	16	13	10	1,5	1,5	0,04
20/10	60	25	25	23	20	13	10	1,5	1,5	0,06
20/15	60	25	25	23	20	19	16	1,5	1,5	0,06
25/15	70	25	25	29	26	19	16	1,5	1,5	0,08
25/20	70	25	25	29	26	23	20	1,5	1,5	0,08
32/20	80	30	25	35	32	23	20	1,5	1,5	0,14
32/25	80	30	25	35	32	29	26	1,5	1,5	0,15
40/25	90	30	25	41	38	29	26	1,5	1,5	0,19
40/32	90	30	30	41	38	35	32	1,5	1,5	0,19
50/25	90	30	25	53	50	29	26	1,5	1,5	0,27
50/32	90	30	30	53	50	35	32	1,5	1,5	0,27
50/40	90	30	30	53	50	41	38	1,5	1,5	0,23
65/40	110	40	30	70	66	41	38	2,0	1,5	0,36
65/50	110	40	30	70	66	53	50	2,0	1,5	0,36
80/50	110	40	30	85	81	53	50	2,0	1,5	0,75
80/65	110	40	40	85	81	70	66	2,0	2,0	0,75
100/65	135	40	40	104	100	70	66	2,0	2,0	0,78
100/85	135	40	40	104	100	85	81	2,0	2,0	0,78

Футорка ексцентрическая Ц - С
Redukce dlouhá excentrická C - S

30658 AS

Размеры • Rozměry

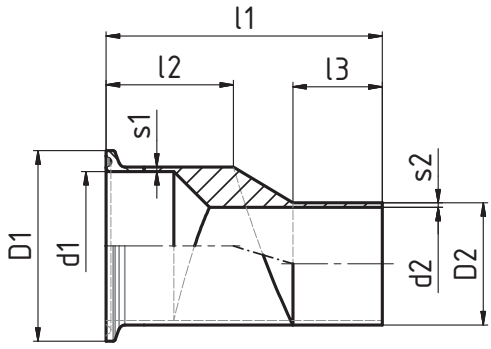

DN	l1	l2	l3	D1	d1	D2	d2	s1	s2	kg
15/10	72,7	37,7	25	34	16	13	10	1,5	1,5	0,04
20/10	72,7	37,7	25	34	20	13	10	1,5	1,5	0,06
20/15	72,7	37,7	25	34	20	19	16	1,5	1,5	0,06
25/15	82,7	37,7	25	50,5	26	19	16	1,5	1,5	0,08
25/20	82,7	37,7	25	50,5	26	23	20	1,5	1,5	0,08
32/20	92,7	42,7	25	50,5	32	23	20	1,5	1,5	0,14
32/25	92,7	42,7	25	50,5	32	29	26	1,5	1,5	0,15
40/25	102,7	42,7	25	50,5	38	29	26	1,5	1,5	0,19
40/32	102,7	42,7	30	50,5	38	35	32	1,5	1,5	0,19
50/25	102,7	42,7	25	64	50	29	26	1,5	1,5	0,27
50/32	102,7	42,7	30	64	50	35	32	1,5	1,5	0,27
50/40	102,7	42,7	30	64	50	41	38	1,5	1,5	0,23
65/40	122,7	52,7	30	91	66	41	38	2,0	1,5	0,36
65/50	122,7	52,7	30	91	66	53	50	2,0	1,5	0,36
80/50	122,7	52,7	30	106	81	53	50	2,0	1,5	0,75
80/65	122,7	52,7	40	106	81	70	66	2,0	2,0	0,75
100/65	150,8	55,8	40	119	100	70	66	2,0	2,0	0,78
100/85	150,8	55,8	40	119	100	85	81	2,0	2,0	0,78

Футорка ексцентрическая Ц - Ц
Redukce dlouhá excentrická C - C

30659 AS

Размеры • Rozměry

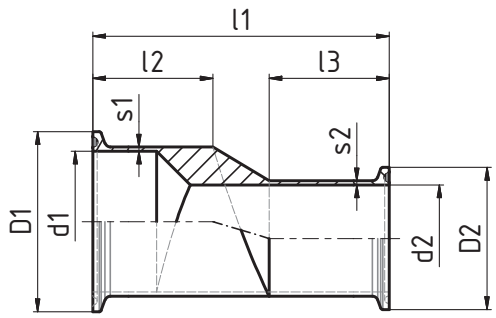

DN	l1	l2	l3	D1	d1	D2	d2	s1	s2	kg
15/10	85,4	37,7	37,7	34	16	34	10	1,5	1,5	0,04
20/10	85,4	37,7	37,7	34	20	34	10	1,5	1,5	0,06
20/15	85,4	37,7	37,7	34	20	34	16	1,5	1,5	0,06
25/15	95,4	37,7	37,7	50,5	26	34	16	1,5	1,5	0,08
25/20	95,4	37,7	37,7	50,5	26	34	20	1,5	1,5	0,08
32/20	105,4	42,7	37,7	50,5	32	34	20	1,5	1,5	0,14
32/25	105,4	42,7	37,7	50,5	32	50,5	26	1,5	1,5	0,15
40/25	115,4	42,7	37,7	50,5	38	50,5	26	1,5	1,5	0,19
40/32	115,4	42,7	42,7	50,5	38	50,5	32	1,5	1,5	0,19
50/25	115,4	42,7	37,7	64	50	50,5	26	1,5	1,5	0,27
50/32	115,4	42,7	42,7	64	50	50,5	32	1,5	1,5	0,27
50/40	115,4	42,7	42,7	64	50	50,5	38	1,5	1,5	0,23
65/40	135,4	52,7	42,7	91	66	50,5	38	2,0	1,5	0,36
65/50	135,4	52,7	42,7	91	66	64	50	2,0	1,5	0,36
80/50	135,4	52,7	42,7	106	81	64	50	2,0	1,5	0,75
80/65	135,4	52,7	52,7	106	81	71	66	2,0	2,0	0,75
100/65	166,6	55,8	55,8	119	100	71	66	2,0	2,0	0,78
100/85	166,6	55,8	55,8	119	100	106	81	2,0	2,0	0,78

AS. 06 ASEPTIC PROGRAM

Fittings, Арматур, Armaturen

Reducing piece S-S, ecentric - ASEPTIC

Футорка внецентренная С - С, длинная,

Přechodka excentrická S - S, dlouhá

3065 AS

MPa (max)	D1 x s1	D2 x s2	d1	s1	d2	s2	l1	l2	l3	DN
4	19 x 1,5	13 x 1,5	16	1,5	10	1,5	60	25	25	**15/10**
4	23 x 1,5	13 x 1,5	20	1,5	10	1,5	60	25	25	**20/10**
4	23 x 1,5	19 x 1,5	20	1,5	16	1,5	60	25	25	**20/15**
2,5	29 x 1,5	19 x 1,5	26	1,5	16	1,5	70	25	25	**25/15**
2,5	29 x 1,5	23 x 1,5	26	1,5	20	1,5	70	25	25	**25/20**
2,5	35 x 1,5	23 x 1,5	32	1,5	20	1,5	80	30	25	**32/20**
2,5	35 x 1,5	29 x 1,5	32	1,5	26	1,5	80	30	25	**32/25**
2,5	41 x 1,5	23 x 1,5	38	1,5	20	1,5	90	30	25	**40/20**
2,5	41 x 1,5	29 x 1,5	38	1,5	26	1,5	90	30	25	**40/25**
2,5	41 x 1,5	35 x 1,5	38	1,5	32	1,5	90	30	30	**40/32**
2,5	53 x 1,5	29 x 1,5	50	1,5	26	1,5	90	30	25	**50/25**
2,5	53 x 1,5	35 x 1,5	50	1,5	32	1,5	90	30	30	**50/32**
2,5	53 x 1,5	41 x 1,5	50	1,5	38	1,5	90	30	30	**50/40**
2,5	70 x 2	41 x 1,5	66	2	38	1,5	110	40	30	**65/40**
2,5	70 x 2	53 x 1,5	66	2	50	1,5	110	40	30	**65/50**
1,6	85 x 2	53 x 1,5	81	2	50	1,5	110	40	30	**80/50**
1,6	85 x 2	70 x 2	81	2	66	2	110	40	40	**80/65**
1,6	104 x 2	70 x 2	100	2	66	2	135	40	40	**100/65**
1,6	104 x 2	85 x 2	100	2	81	2	135	40	40	**100/80**

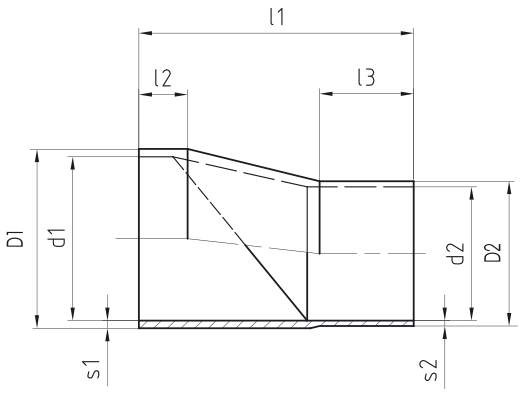

AS. 02 ASEPTIC PROGRAM

Fittings, Арматур, Armaturen

Male part S ASEPTIC — DIN 11 864

Резьбовой штуцер приварной

Stut cu suflet sudabil, Závitové hrdlo - přivařovací

2146

Dimensions • Размер • Baumaße • Rozměry						
D1	D2	L	E	L1	kg	DN
10	13	19	28 x1/8"	5	0,04	10
16	19	19	34 x1/8"	5	0,06	15
20	23	21	44 x1/6"	5	0,11	20
26	29	26	52 x1/6"	8	0,14	25
32	35	30	58 x1/6"	10	0,15	32
38	41	31	65 x1/6"	10	0,19	40
50	53	31	78 x1/6"	13	0,25	50
66	70	36	95 x1/6"	15	0,37	65
81	85	42	110 x1/4"	15	0,58	80
100	104	50	130 x1/4"	23	0,71	100

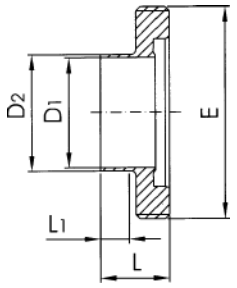

Liner S ASEPTIC — DIN 11 864

Конический штуцер приварной

Stutconic sudabil, Kuželové hrdlo - přivařovací

2147

Dimensions • Размер • Baumaße • Rozměry						
D1	D2	D3	L	L1	kg	DN
10	13	21,9	17	5	0,02	10
16	19	27,9	17	5	0,02	15
20	23	35,9	18	5	0,04	20
26	29	42,9	22	8	0,07	25
32	35	48,9	25	10	0,10	32
38	41	54,9	26	10	0,11	40
50	53	66,9	30	13	0,16	50
66	70	84,9	34	15	0,26	65
81	85	98,9	38	15	0,30	80
100	104	118,9	46	23	0,50	100

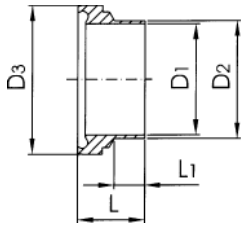

Резьбовой штуцер приварной
Závitové hrdlo - přivařovací

20100

DIN 11 851

Размеры • Rozměry

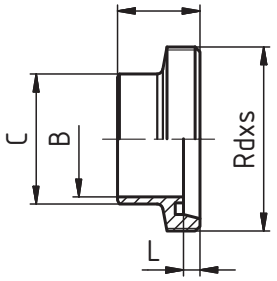

DN	A	B	C	D	E	F	R	L	závit DIN 405 Rd x s	kg
10	21	10	15					4	28 x 1/8"	0,044
15	21	16	21					4	34 x 1/8"	0,046
20	24	20	25					6	44 x 1/6"	0,084
25	29	26	31					7	52 x 1/6"	0,104
32	32	32	37					7	58 x 1/6"	0,112
40	33	38	43					7	65 x 1/6"	0,164
50	35	50	55					7	78 x 1/6"	0,296
65	40	66	72					8	95 x 1/6"	0,280
80	45	81	87					8	110 x 1/4"	0,540
100	54	100	106					10	130 x 1/4"	0,780
125	46	125	132					12	160 x 1/4"	1,140
150	50	150	157					13	190 x 1/4"	1,800

Конический штуцер приварной
Kuželové hrdlo - přivařovací

20110

DIN 11 851

Размеры • Rozměry

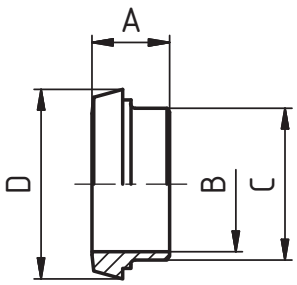

DN	A	B	C	D	E	F	R	L	závit DIN 405 Rd x s	kg
10	17	10	15	22,5						0,060
15	17	16	21	28,5						0,062
20	18	20	25	36,5						0,100
25	22	26	31	44						0,120
32	25	32	37	50						0,160
40	26	38	43	56						0,165
50	28	50	55	68,5						0,220
65	32	66	72	86						0,320
80	37	81	87	100						0,400
100	44	100	106	121						0,600
125	34	125	132	150						0,930
150	37	150	157	176						1,060

Резьбовой штуцер приварной
Závitové hrdlo - přivařovací

20100 R

DIN 11 851

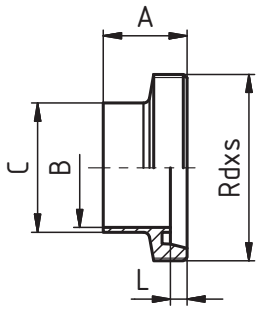

Размеры • Rozměry

DN	A	B	C	D	E	F	R	L	závit DIN 405 Rd x s	kg
10	21	10	13					4	28 x 1/8"	0,04
15	21	16	19					4	34 x 1/8"	0,05
20	24	20	23					6	44 x 1/6"	0,09
25	29	26	29					7	52 x 1/6"	0,11
32	32	32	35					7	58 x 1/6"	0,13
40	33	38	41					7	65 x 1/6"	0,16
50	35	50	53					7	78 x 1/6"	0,22
65	40	66	70					8	95 x 1/6"	0,35
80	45	81	85					8	110 x 1/4"	0,52
100	54	100	104					10	130 x 1/4"	0,67
125	46	125	129					12	160 x 1/4"	0,99
150	50	150	154					13	190 x 1/4"	1,71

Конический штуцер приварной
Kuželové hrdlo - přivařovací

20110 R

DIN 11 851

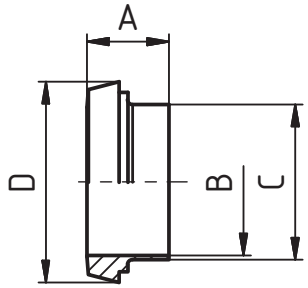

Размеры • Rozměry

DN	A	B	C	D	E	F	R	L	závit DIN 405 Rd x s	kg
10	17	10	13	22,5						0,02
15	17	16	19	28,5						0,03
20	18	20	23	36,5						0,06
25	22	26	29	44						0,08
32	25	32	35	50						0,10
40	26	38	41	56						0,12
50	28	50	53	68,5						0,17
65	32	66	70	86						0,29
80	37	81	85	100						0,35
100	44	100	104	121						0,57
125	34	125	129	150						0,77
150	37	150	154	176						1,01

Резьбовой штуцер приварной
Závitové hrdlo - přivařovací

20100 T

Размеры • Rozměry

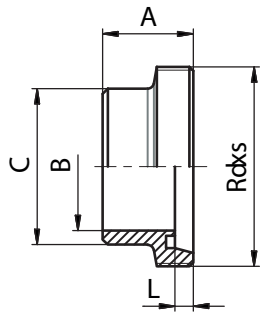

DN	A	B	C	D	E	F	R	L	závit DIN 405 Rd x s	kg
10	21	10	18					4	28x1/8"	0,05
15	21	16	24					4	34x1/8"	0,07
20	24	20	30					6	44x1/6"	0,13
25	29	26	35					7	52x1/6"	0,17
32	32	32	41					7	58x1/6"	0,21
40	33	38	48					7	65x1/6"	0,27
50	35	50	61					7	78x1/6"	0,38
65	40	66	79					8	95x1/6"	0,61
80	45	81	93					8	110x1/4"	0,86
100	54	100	114					10	130x1/4"	1,15

Конический штуцер приварной
Kuželové hrdlo - přivařovací

20110 T

Размеры • Rozměry

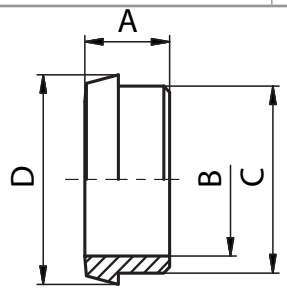

DN	A	B	C	D	E	F	R	L	závit DIN 405 Rd x s	kg
10	17	10	18	22,5						0,03
15	17	16	24	28,5						0,04
20	18	20	30	36,5						0,07
25	22	26	35	44						0,10
32	25	32	41	50						0,14
40	26	38	48	56						0,17
50	28	50	61	68,5						0,25
65	32	66	79	86						0,42
80	37	81	93	100						0,54
100	44	100	114	121						0,89

Závitové hrdlo redukované
Резьбовой штуцер редуцированный

20230

Размеры • Rozměry

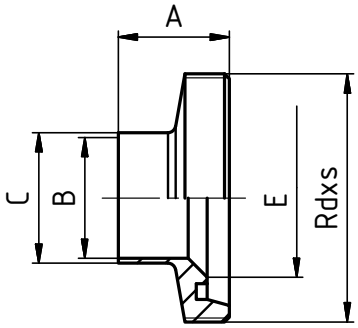

DN	A	B	C	D	E	F	R	L	závit DIN 405 Rd x s	kg
20/10	24	10	13		20				44x1/6"	
20/15	24	16	19		20				44x1/6"	
25/10	29	10	13		26				52x1/6"	
25/15	29	16	19		26				52x1/6"	
25/20	29	20	23		26				52x1/6"	
32/15	32	16	19		32				58x1/6"	
32/20	32	20	23		32				58x1/6"	
32/25	32	26	29		32				58x1/6"	
40/20	33	20	23		38				65x1/6"	
40/25	33	26	29		38				65x1/6"	
40/32	33	32	35		38				65x1/6"	
50/20	35	20	23		50				78x1/6"	
50/25	35	26	29		50				78x1/6"	
50/32	35	32	35		50				78x1/6"	
50/40	35	38	41		50				78x1/6"	
65/40	40	38	41		66				95x1/6"	
65/50	40	50	53		66				95x1/6"	
80/40	45	38	41		81				110x1/4"	
80/50	45	50	53		81				110x1/4"	
80/65	45	66	70		81				110x1/4"	
100/50	54	50	53		100				130x1/4"	
100/65	54	66	70		100				130x1/4"	
100/80	54	81	85		100				130x1/4"	

Kuželové hrdlo redukované
Конический штуцер редуцированный

20240

Размеры • Rozměry

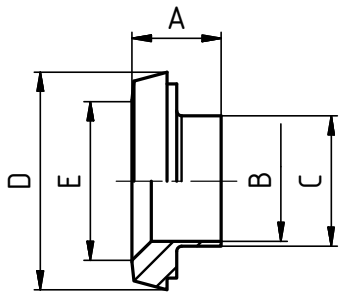

DN	A	B	C	D	E	F	R	L	závit DIN 405 Rd x s	kg
20/10	18	10	13	36,5	20					
20/15	18	16	19	36,5	20					
25/10	22	10	13	44	26					
25/15	22	16	19	44	26					
25/20	22	20	23	44	26					
32/15	25	16	19	50	32					
32/20	25	20	23	50	32					
32/25	25	26	29	50	32					
40/20	26	20	23	56	38					
40/25	26	26	29	56	38					
40/32	26	32	35	56	38					
50/20	28	20	23	68,5	50					
50/25	28	26	29	68,5	50					
50/32	28	32	35	68,5	50					
50/40	28	38	41	68,5	50					
65/40	32	38	41	86	66					
65/50	32	50	53	86	66					
80/40	37	38	41	100	81					
80/50	37	50	53	100	81					
80/65	37	66	70	100	81					
100/50	44	50	53	121	100					
100/65	44	66	70	121	100					
100/80	44	81	85	121	100					

Гайка глухая
Slepá matice - bez těsnění

20250

Размеры • Rozměry

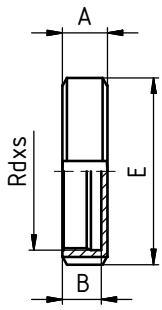

DN	A	B	C	D	E	F	R	L	závit DIN 405 Rd x s	kg
10	18	15			38				28x1/8"	0,08
15	18	15			44				34x1/8"	0,10
20	20	17			54				44x1/6"	0,14
25	21	18			63				52x1/6"	0,19
32	21	18			70				58x1/6"	0,23
40	21	18			78				65x1/6"	0,26
50	22	19			92				78x1/6"	0,38
65	25	21			112				95x1/6"	0,66
80	29	25			127				110x1/4"	1,00
100	31	26			148				130x1/4"	1,40
125	35	30			178				160x1/4"	1,97
150	40	34			210				190x1/4"	2,87

NIOB FLUID

Соединительная арматура
Spojovací armatury

Конический штуцер-заглушка
Kuželové hrdlo zaslepovací

20300 **Размеры** • Rozměry

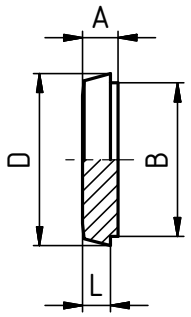

DN	A	B	C	D	E	F	R	L	závit DIN 405 Rd x s	kg
10	9	18		22,5				6		0,02
15	9	24		28,5				6		0,04
20	11	30		36,5				8		0,07
25	13	35		44				10		0,13
32	13	41		50				10		0,17
40	13	48		56				10		0,22
50	14	61		68,5				11		0,35
65	16	79		86				12		0,67
80	16	93		100				12		0,92
100	20	114		121				15		1,34
125	22	137		150				17		1,68
150	24	163		176				18		4,30

Резбовой штуцер - заглушка
Závitové hrdlo zaslepovací

20330 **Размеры** • Rozměry

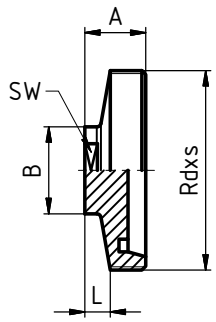

DN	A	B	C	D	E	F	L	SW	závit DIN 405 Rd x s	kg
10	22	22					10	19	28x1/8"	0,06
15	22	25					10	22	34x1/8"	0,09
20	24	25					10	22	44x1/6"	0,13
25	24	34					10	27	52x1/6"	0,19
32	24	34					10	27	58x1/6"	0,22
40	24	34					10	27	65x1/6"	0,25
50	24	34					10	27	78x1/6"	0,35
65	28	34					10	27	95x1/6"	0,64
80	30	34					10	27	110x1/4"	1,30
100	30	34					10	27	130x1/4"	2,10

Гайка глухая с конусом
Matice zaslepená kuželovým hrdlem s řetízkem a čepem

20340 **Размеры** • Rozměry

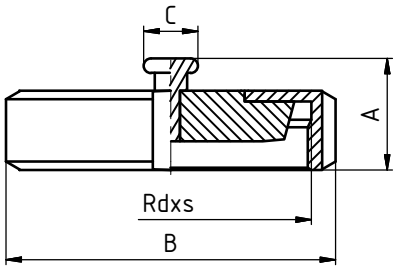

DN	A	B	C	D	E	F	L	SW	závit DIN 405 Rd x s	kg
10	27	38	15						28x1/8"	0,12
15	27	44	15						34x1/8"	0,15
20	29	54	15						44x1/6"	0,22
25	30	63	15						52x1/6"	0,32
32	30	70	15						58x1/6"	0,40
40	30	78	15						65x1/6"	0,49
50	31	92	15						78x1/6"	0,73
65	34	112	20						95x1/6"	1,25
80	38	127	20						110x1/4"	1,70
100	40	148	20						130x1/4"	2,79
125	44	178	20						160x1/4"	4,39
150	49	210	20						190x1/4"	6,54

Резьбовой штуцер редукционый
Závitové hrdlo redukční

20350 **Размеры** • Rozměry

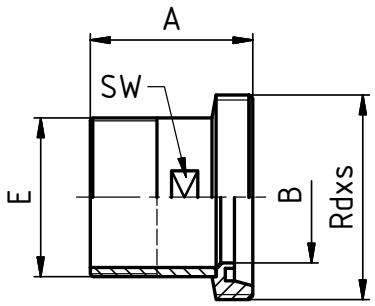

DN	A	B	C	D	E	F	R	SW	závit DIN 405 Rd x s	kg
10	40	10			3/8"			15	28x1/8"	0,06
15	43	16			1/2"			20	34x1/8"	0,09
20	47	20			3/4"			25	44x1/6"	0,15
25	52	26			1"			32	52x1/6"	0,21
25	54	26			3/4"			25	52x1/6"	0,20
32	54	32			1"			32	58x1/6"	0,23
32	54	32			1 1/4"			40	58x1/6"	0,25
40	54	38			1 1/2"			45	65x1/6"	0,32
50	57	50			2"			57	78x1/6"	0,43
65	66	66			2 1/2"			73	95x1/6"	0,65
80	75	81			3"			86	110x1/4"	1,00
100	83	100			4"			110	130x1/4"	1,33

Конический штуцер редукционый
Kuželové hrdlo redukční

20360

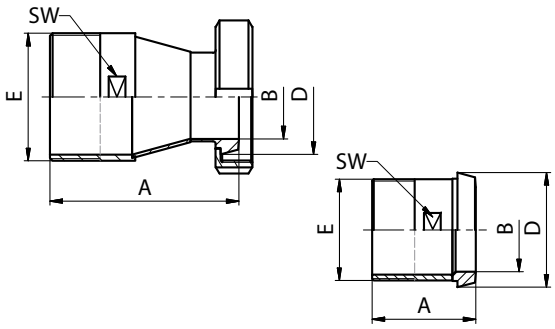

Размеры • Rozměry

DN	A	B	C	D	E	F	R	SW	závit DIN 405 Rd x s	kg
10	37	10		22,5	3/8"			15		0,04
15	40	16		28,5	1/2"			20		0,06
20	47	20		36,5	3/4"			25		0,11
25	50	26		44	1"			32		0,16
32	54	32		50	1 1/4"			40		0,19
40	54	38		56	1 1/2"			45		0,25
50	57	50		68,5	2"			57		0,35
65	66	66		86	2 1/2"			73		0,55
80	75	81		100	3"			86		0,72
100	83	100		121	4"			110		1,12

Резьбовой штуцер редукционый
Závitové hrdlo redukční

20370

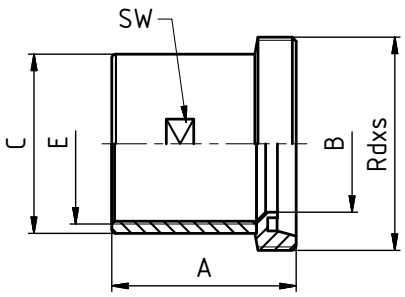

Размеры • Rozměry

DN	A	B	C	D	E	F	R	SW	závit DIN 405 Rd x s	kg
10	31	10	20,5		3/8"			19	28x1/8"	0,06
15	31	16	25		1/2"			24	34x1/8"	0,08
20	35	20	32		3/4"			30	44x1/6"	0,15
25	38	26	37		1"			35	52x1/6"	0,19
32	40	32	46		1 1/4"			44	58x1/6"	0,23
40	41	38	52,5		1 1/2"			51	65x1/6"	0,28
50	43	50	65,5		2"			63	78x1/6"	0,41
65	50	66	81		2 1/2"			78	95x1/6"	0,60
80	56	81	95		3"			92	110x1/4"	0,92
100	55	100	125		4"			120	130x1/4"	1,32

Конический штуцер редукционый
Kuželové hrdlo redukční

20380

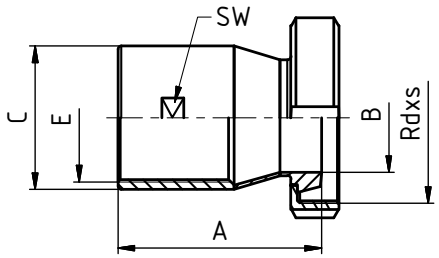

Размеры • Rozměry

DN	A	B	C	D	E	F	R	SW	závit DIN 405 Rd x s	kg
10	44	10	20,5		3/8"			19	28x1/8"	0,13
15	50	16	25		1/2"			24	34x1/8"	0,17
20	53	20	32		3/4"			30	44x1/6"	0,26
25	53	26	37		1"			35	52x1/6"	0,35
32	60	32	46		1 1/4"			44	58x1/6"	0,43
40	65	38	52,5		1 1/2"			51	65x1/6"	0,52
50	67	50	65,5		2"			63	78x1/6"	0,75
65	76	66	81		2 1/2"			78	95x1/6"	1,27
80	80	81	95		3"			92	110x1/4"	1,62
100	100	100	125		4"			120	130x1/4"	2,54

Шланговая надставка - P
Hadicový nádstavec - G

20510

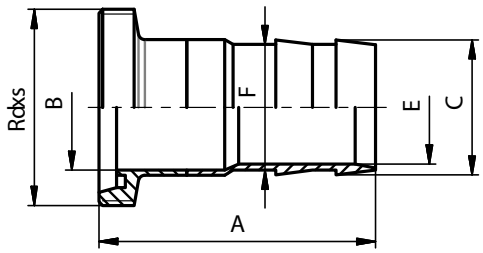

Размеры • Rozměry

DN	A	B	C	D	E	F	R	L	závit DIN 405 Rd x s	kg
10	60	10	12		7	10			28x1/8"	0,05
15	61	16	18,5		13	15			34x1/8"	0,08
20	65	20	23		16	20			44x1/6"	0,17
25	70	26	28		20	25			52x1/6"	0,23
32	84	32	35,6		27	32			58x1/6"	0,33
40	95	38	43,6		35	40			65x1/6"	0,52
50	110	50	53,6		45	50			78x1/6"	0,66
65	133	66	66,6		58	65			95x1/6"	1,14
80	145	81	83,6		75	80			110x1/4"	1,50
100	161	100	103,6		95	100			130x1/4"	2,40

Резьбовой штуцер ISO
Závitové hrdlo ISO

21010 **ISO**

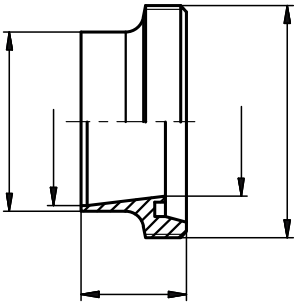

Размеры • Rozměry

DN	A	B	C	D	E	F	R	L	závit DIN 405 Rd x s	kg
10	21	10	18		14			4	28x1/8"	0,04
15	21	16	21,3		18,1			4	34x1/8"	0,05
20	24	20	26,9		23,7			6	44x1/6"	0,10
25	29	26	33,7		29,7			7	52x1/6"	0,13
32	32	32	42,4		38,4			7	58x1/6"	0,16
40	33	38	48,3		44,3			7	65x1/6"	0,21
50	35	50	60,3		56,3			7	78x1/6"	0,30
65	40	66	76,1		71,5			8	95x1/6"	0,45
80	45	81	88,9		84,3			8	110x1/4"	0,60
100	54	100	114,3		109,1			10	130x1/4"	0,78

Конический штуцер ISO
Kuželové hrdlo ISO

21020 **ISO**

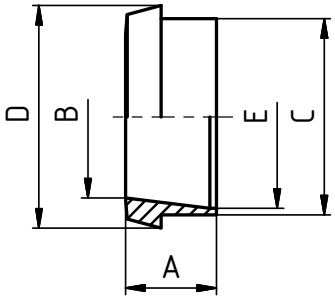

Размеры • Rozměry

DN	A	B	C	D	E	F	R	L	závit DIN 405 Rd x s	kg
10	17	10	18	22,5	14					0,02
15	17	16	21,3	28,5	18,1					0,03
20	18	20	26,9	36,5	23,7					0,06
25	22	26	33,7	44	29,7					0,09
32	25	32	42,4	50	38,4					0,11
40	26	38	48,3	56	44,3					0,14
50	28	50	60,3	68,5	56,3					0,21
65	32	66	76,1	86	71,5					0,32
80	37	81	88,9	100	84,3					0,39
100	44	100	114,3	121	109,1					0,59

Резьбовой штуцер приварной
Závitové hrdlo - přivařovací

22460 — DIN 11 864-1-A

Размеры • Rozměry

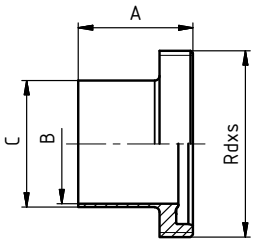

DN	A	B	C	D	E	F	R	L	závit DIN 405 Rd x s	kg
10	41	10	13						28 x 1/8"	0,05
15	41	16	19						34 x 1/8"	0,07
20	43	20	23						44 x 1/6"	0,13
25	43	26	29						52 x 1/6"	0,16
32	48	32	35						58 x 1/6"	0,19
40	48	38	41						65 x 1/6"	0,22
50	48	50	53						78 x 1/6"	0,30
65	60	66	70						95 x 1/6"	0,48
80	64	81	85						110 x 1/4"	0,72
100	64	100	104						130 x 1/4"	0,84

Конический штуцер приварной
Kuželové hrdlo - přivařovací

22470 — DIN 11 864-1-A

Размеры • Rozměry

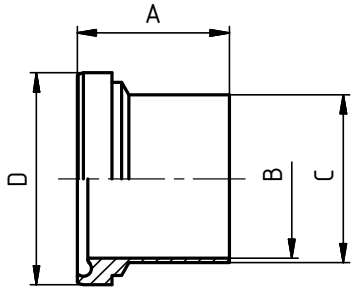

DN	A	B	C	D	E	F	R	L	závit DIN 405 Rd x s	kg
10	39	10	13	21,9						0,03
15	39	16	19	27,9						0,04
20	38	20	23	35,9						0,06
25	40	26	29	42,9						0,10
32	47	32	35	48,9						0,12
40	47	38	41	54,9						0,14
50	48	50	53	66,9						0,20
65	61	66	70	84,9						0,38
80	61	81	85	98,9						0,44
100	66	100	104	118,9						0,67

Резьбовой штуцер приварной
Závitové hrdlo - přivařovací

22460 AS — DIN 11 864-1-A

Размеры • Rozměry

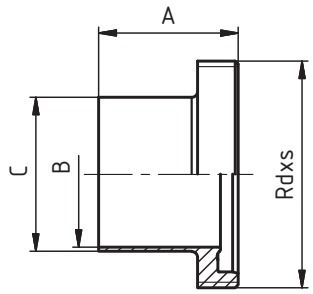

DN	A	B	C	D	E	F	R	L	závit DIN 405 Rd x s	kg
10	41	10	13						28 x 1/8"	0,05
15	41	16	19						34 x 1/8"	0,07
20	43	20	23						44 x 1/6"	0,13
25	43	26	29						52 x 1/6"	0,16
32	48	32	35						58 x 1/6"	0,19
40	48	38	41						65 x 1/6"	0,22
50	48	50	53						78 x 1/6"	0,30
65	60	66	70						95 x 1/6"	0,48
80	64	81	85						110 x 1/4"	0,72
100	64	100	104						130 x 1/4"	0,84

Конический штуцер приварной
Kuželové hrdlo - přivařovací

22470 AS — DIN 11 864-1-A

Размеры • Rozměry

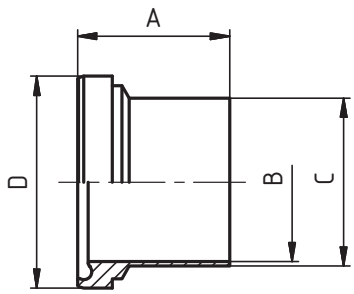

DN	A	B	C	D	E	F	R	L	závit DIN 405 Rd x s	kg
10	39	10	13	21,9						0,03
15	39	16	19	27,9						0,04
20	38	20	23	35,9						0,06
25	40	26	29	42,9						0,10
32	47	32	35	48,9						0,12
40	47	38	41	54,9						0,14
50	48	50	53	66,9						0,20
65	61	66	70	84,9						0,38
80	61	81	85	98,9						0,44
100	66	100	104	118,9						0,67

Proximity switch
Индуктивный датчик
Endlagenrückmeldeschalter, indukční snímač

4436

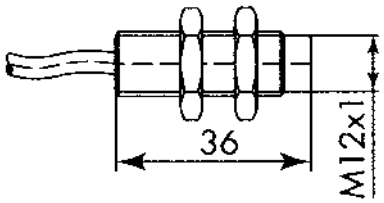

DN	Dimensions • Размер • Baumaße • Rozměry
M 12	

Suport
Держатель индуктивново датчика
Haltrer, Držák indukčního snímače

4437

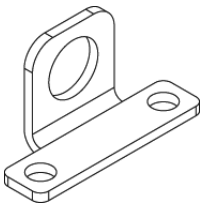

DN	Dimensions • Размер • Baumaße • Rozměry

Noise silencer
Глушитель
Schalldämpfer, Tlumič hluku

4442

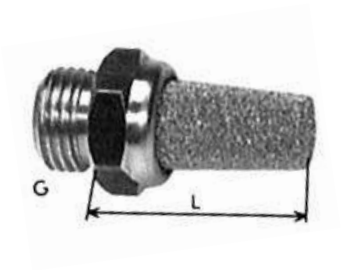

DN	Dimensions • Размер • Baumaße • Rozměry	
	G	L
G 1/8	G 1/8"	21,5
G 1/4	G 1/4"	26,5

Screw union
Штуцер соединительный
Schraubung, Připojovací šroubení

4443

DN	Dimensions • Размер • Baumaße • Rozměry	
	G	D
G 1/8 - 4	G 1/8"	4
G 1/8 - 6	G 1/8"	6
G 1/8 - 8	G 1/8"	8
G 1/8 - 10	G 1/8"	10
G 1/4 - 4	G 1/4"	4
G 1/4 - 6	G 1/4"	6
G 1/4 - 8	G 1/4"	8
G 1/4 - 10	G 1/4"	10
G 1/4 -12	G 1/4"	12

Индуктивный датчик
Indukční snímač

44360 **Размеры** • Rozměry

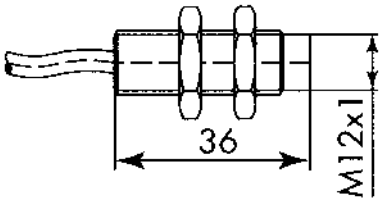

DN	A	B	C	D	E	L	R	Rd x s	kg
M 12									

Держатель индуктивного датчика
Držák indukčního snímače

44370 **Размеры** • Rozměry

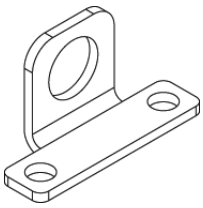

DN	A	B	D	D	E	G	R	L	Rd x s	kg

Глушитель
Tlumič hluku

44420 **Размеры** • Rozměry

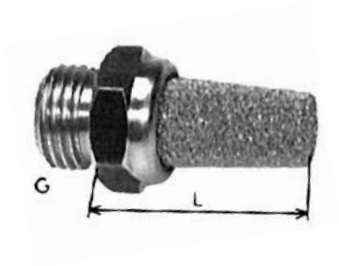

DN	G	L	C	D	E	F	R	L	Rd x s	kg
G 1/8	G 1/8"	21,5								
G 1/4	G 1/4"	26,5								

Штуцер соединительный
Připojovací šroubení

44430 **Размеры** • Rozměry

DN	A	B	D	E	F	G	R	L	Rd x s	kg
G 1/8 - 4	G 1/8"	4								
G 1/8 - 6	G 1/8"	6								
G 1/8 - 8	G 1/8"	8								
G 1/8 - 10	G 1/8"	10								
G 1/4 - 4	G 1/4"	4								
G 1/4 - 6	G 1/4"	6								
G 1/4 - 8	G 1/4"	8								
G 1/4 - 10	G 1/4"	10								
G 1/4 -12	G 1/4"	12								

Соединительный штуцер 90°
Nástrčné šroubení úhlové 90°

44435 **Размеры** • Rozměry

DN	A	B	C	Mk	Mk	F	R	L	Rd x s	kg
	G1/8	D 4								
	G1/8	D 6								
	G1/8	D 8								
	G1/4	D 4								
	G1/4	D 6								
	G1/4	D 8								

Датчик положениа
Snímač polohy

44450 **Размеры** • Rozměry

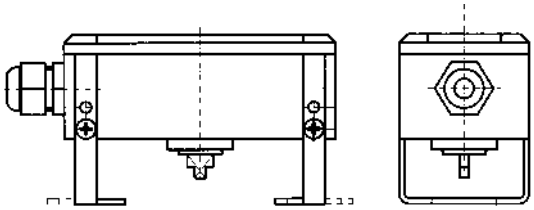

DN	A	B	C	Mk	E	F	R	L	Rd x s	kg

Ниппель наружный
Vsuvka vnější

44500 **Размеры** • Rozměry

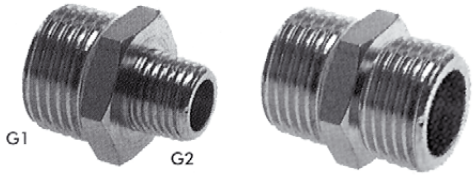

DN	G1	G2	C	D	E	F	R	L	Rd x s	kg
1/4 -1/4	G 1/4"	G 1/4"								
1/4 -1/8	G 1/4"	G 1/8"								
1/8 -1/8	G 1/8"	G 1/8"								
3/8 - 3/8	G 3/8"	G 3/8"								

Держатель индуктивного датчика
Držák spodního senzoru

44511 **Размеры** • Rozměry

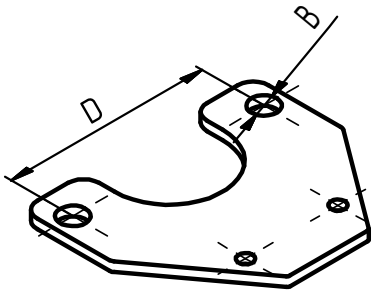

DN	A	B	C	D	F	G	R	L	Rd x s	kg
25 - 100		8,2		62						

1.01 Pipes

Основные материалы, Rohre, Základní materiály

niob FLUID

1

Tube — DIN 11 850

Трубка - сваренная
Rohr, Trubka - svařovaná

1001

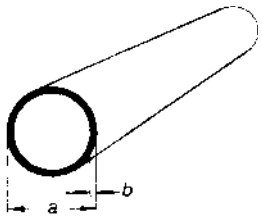

Dimensions • Размер • Baumaße • Rozměry				
a	b	bar	kg/m	DN
12	1	180	0,276	**12 x 1**
18	1	120	0,426	**18 x 1**
22	1	100	0,526	**22 x 1**
28	1	75	0,676	**28 x 1**
28	1,5	80	0,995	**28 x 1,5**
34	1	60	0,826	**34 x 1**
34	1,5	80	1,221	**34 x 1,5**
40	1	50	0,977	**40 x 1**
40	1,5	80	1,446	**40 x 1,5**
52	1	40	1,277	**52 x 1**
52	1,5	80	1,897	**52 x 1,5**
53	1,5	80	1,934	**53 x 1,5**
70	2	60	3,405	**70 x 2**
85	2	50	4,156	**85 x 2**
104	2	40	5,108	**104 x 2**
129	2	30	6,360	**129 x 2**
154	2	25	7,612	**154 x 2**
204	2		10,200	**204 x 2**

Squere tubes

Профиль - квадрат
Vierkantrohr, Profil - čtverec

1050

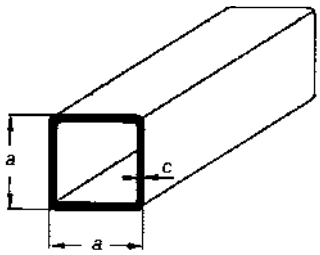

Dimensions • Размер • Baumaße • Rozměry			
a	c	kg/m	DN
20	1,5	0,870	**20**
25	1,5	1,130	**25**
30	1,5	1,350	**30**
40	1,5	1,860	**40**
40	2	2,420	**40**
50	1,5	2,240	**50**
50	2	2,960	**50**
60	2	3,650	**60**
80	2	5,000	**80**
100	2	6,400	**100**

Profile tubes

Профиль - прямоугольник
Vierkantrohr, Profil - obdelník

1055

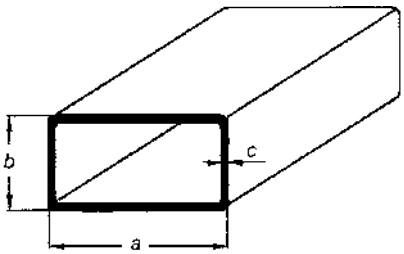

Dimensions • Размер • Baumaße • Rozměry				
a	b	c	kg/m	DN
40	20	1,5	1,350	**40 x 20**
50	30	1,5	1,860	**50 x 30**
60	30	2	2,710	**60 x 30**
60	40	2	3,060	**60 x 40**
80	40	2	3,650	**80 x 40**
100	50	2	4,680	**100 x 50**

Round steel
Круглый пруток
Roundmaterial, Tyč kruhová

1060

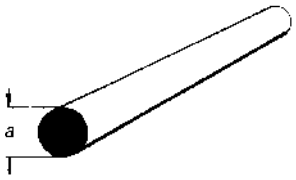

DN	Dimensions • Размер • Baumaße • Rozměry a	kg
		kg/m
28	28	4,83
30	30	5,55
35	35	7,55
40	40	9,87
45	45	12,50
50	50	15,40
55	55	18,70
60	60	22,20
65	65	26,00
70	70	30,20
80	80	39,50
100	100	61,70
110	110	74,60
120	120	88,80

2.14 Pipe unions

Соединительная арматура
Rohrverbindungen, Spojovací armatury

Long welding garolla fitting

Гаролла фитинг
Anschw.-Garollastutzen Zoll, Vinařské hrdlo

2340

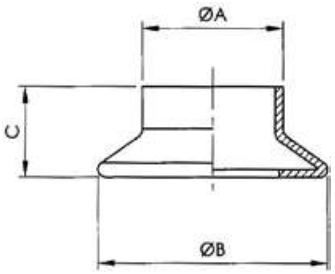

DN	Dimensions • Размер • Baumaße • Rozměry A	B	C	kg
40	41	65	31	0,12
50	46	76	34	0,20
60	58	87	35	0,20
70	73	97	35	0,24
80	86	108	36	0,28
100	101	129	40	
125	124	158	46	

Half garolla fitting BSP ext. thread

Гаролла с резьбой
Garollastutzen mit ISO Außengewinde, Vinařské hrdlo se závitem

2344

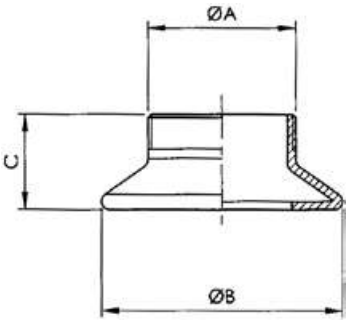

DN	Dimensions • Размер • Baumaße • Rozměry A	B	C
40	1¼" G	65	31
50	1½" G	76	34
60	2" G	87	35
70	2½" G	97	35
80	3" G	108	36
100	4" G	129	40
120	5" G	158	46

Garolla cap

Глухая гаролла
Klemmstöpsel, Vinařské hrdlo zaslepovací

2348

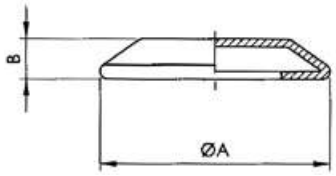

DN	Dimensions • Размер • Baumaße • Rozměry A	B	kg
40	65	19	0,10
50	76	19	0,14
60	87	19	
70	97	19	
80	108	19	
100	129	20	0,38
125	158	25	

Clamp for connectors

Обойма для гароллы
Klemmen für Anschluss, Objímka vinařské spojky

2352

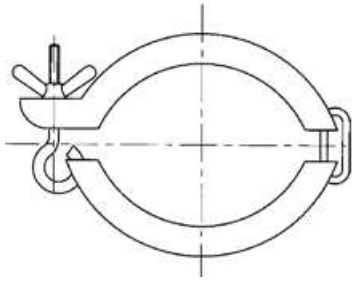

DN	Dimensions • Размер • Baumaße • Rozměry kg
40	0,26
50	0,28
60	0,28
70	0,30
80	0,36
100	0,40
120	

Holding device - 3-pieces ball cock
Держатель пневмопривода для шар. крана
Haltenconsole für 3-teiling kugelhan, Držák pneupohonu pro kul.ventil

4077

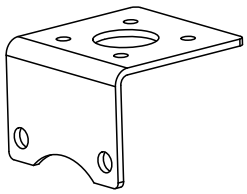

DN	Dimensions • Размер • Baumaße • Rozměry
10	
15	
20	
25	
32	
40	
50	
65	
80	
100	

Catch driver for 3-pieces ball cock
Сцепление для шар. крана
Kupplung für 3-teiling kugelhan, Unašeč pneupohonu

4078

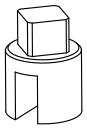

DN	Dimensions • Размер • Baumaße • Rozměry
10	
15	
20	
25	
32	
40	
50	
65	
80	
100	

4.18 Valves with Pneumatic Actuator

Регулирующая арматура, Ventile und Hähne, Regulační armatury

niob FLUID

Dimensions • Размер • Baumaße • Rozměry	kg	DN
	0,40	25
	0,40	32
	0,40	40
	0,40	50
	0,40	65
	0,78	80
	0,78	100

Lever of stainless steel

Рычаг ручного управлнения с арретиром

Handhebel (Griff) mit Arretierung, Páka ručního ovládání - s aretací

4338

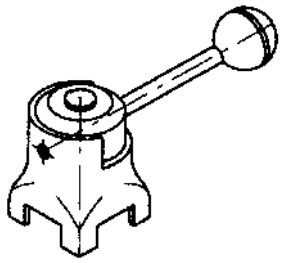

Dimensions • Размер • Baumaße • Rozměry			
A	B	C	DN
20,4	175	35	25 - 65
30,4	175	35	80 -100

Plastic multiposition handle

Рычаг ручного управления тип КЛЕЩЕВОЙ (пластик)

PVC SV Handbetätigung, Páka ručního ovládání typ plastová

4339

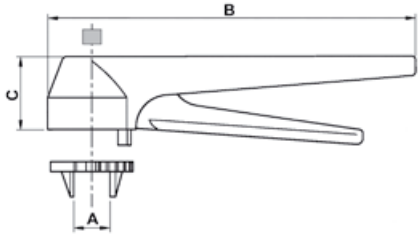

But. valve handle-screw
Рычаг ручного управления болтом
Handgriff - Schraube, Ovládání pohybovým šroubem

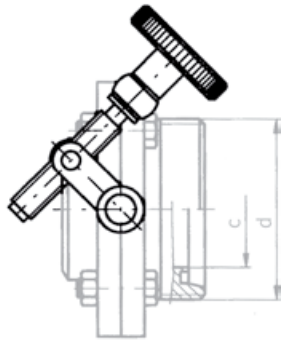

4340

DN	Dimensions • Размер • Baumaße • Rozměry
25	
32	
40	
50	
65	
80	
100	
125	
150	

Btfl. valve handle for prox. switch
Рычаг ручного упр. с держателем включателя
SV - Handgriff für Näherungs - INI (NI), Ruční ovládání s držákem signalizace

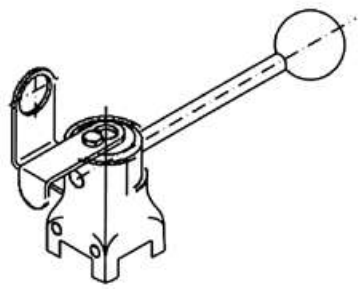

4342

DN	Dimensions • Размер • Baumaße • Rozměry
25 - 65	
80 -100	

Holdingplate - handle - prox. switch
Держатель инд. включателя
SV - ZB - Halteblech Hand - INI, Držák signalizace pro ruční ovládání

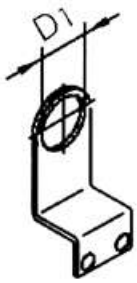

4342 A

D1 = 12 mm

DN	Dimensions • Размер • Baumaße • Rozměry
25 - 100	

Holding plate - handle - prox. switch
Переключатель к ручному управлению
SV - Kontaktblech Hand - INI, Přepínač signalizace pro ruční ovládání

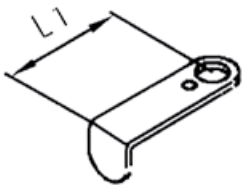

4342 B

L1 = 35 mm (pro DN 25 - 65)
L1 = 45 mm (pro DN 80 - 100)

DN	Dimensions • Размер • Baumaße • Rozměry
25 - 65	
80 - 100	

4.20 Valves and cocks

Регулирующая арматура, Ventile und Hähne, Regulační armatury

niob FLUID

Holding device - butterfly valve
Держатель пневмопривода
Haltekonsole, Držák pneupohonu

4390 **4390 UNIV.**

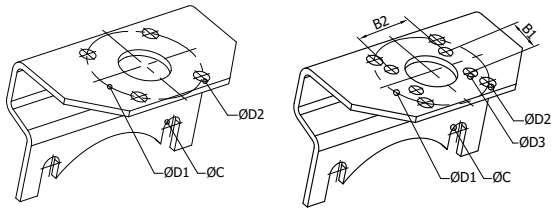

Dimensions • Размер • Baumaße • Rozměry						
B1	B2	ø D1	ø D2	ø D3	ø C	**DN**
		42	6,5		9	**25**
		42	6,5		9	**32**
		42	6,5		9	**40**
17	30,5	50	7,5	6,5	9	**50 UNIV.**
17	30,5	50	7,5	6,5	9	**65 UNIV.**
17	30,5	50	7,5	6,5	9	**80 UNIV.**
17	30,5	50	7,5	6,5	9	**100 UNIV.**

DN 25, 32, 40 - only for, только для, pouze pro: 4405, 4410
DN 50, 65, 80, 100 - universal for, для, pro: 4405, 4410, 4415, 4420

Driver
Поводок
Träger, Unašeč pro AT (S - R, D - A)

4394

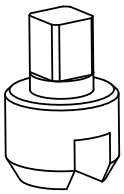

Dimensions • Размер • Baumaße • Rozměry	**DN**

4

Holding device - butterfly valve
Держатель пневмопривода
Haltekonsole, Držák pneupohonu

4414

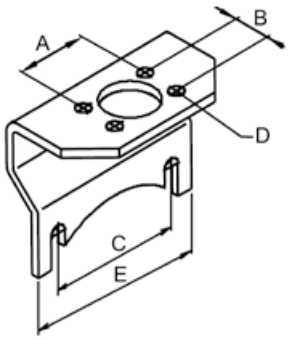

DN	Dimensions • Размер • Baumaße • Rozměry A	B	C	ø D	E	kg
25	30,3	17,6	51,6	6	78	0,2
32	30,3	17,6	55,2	6	82	0,3
40	30,3	17,6	58,4	6	86	0,3

only for - только для - pouze pro: 4415, 4420

Signal contact arm for butterfly valve
Переключатель
Schaltfahne, Mechanický indikátor

4422

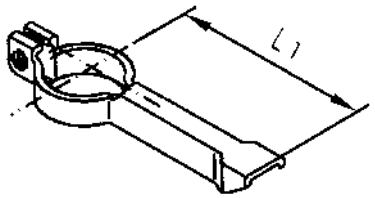

DN	Dimensions • Размер • Baumaße • Rozměry L1	kg
25 - 100	92	0,03
125 - 200	72	0,04

Dimensions • Размер • Baumaße • Rozměry D1	D2	kg	DN
18,3	6	0,04	**25-100**
12,3	6	0,04	
18,3	9	0,05	**125-**
12,3	9	0,05	

Holding device - prox. switch - open/shut
Держатель включателя
Halteblech, Držák signalizace svislého pohonu

4423

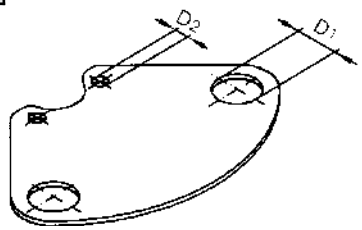

niob FLUID

DN

Inductive proximity switches
Датчик положениа
Induktive Näherungsschalter, Snínač polohy

- Compact limit switch box made of polycarbonate or vestamid black with transparent cover of polycarbonate
- Optional also with pressure reconciliation element to avoid formation of condensation. Prices on reduest!
- Enclosure housing IP65 according to DIN 40050
- Cable gland black or blue M 20 x 1,5 (for cable Ø 6 - 12 mm)
- Sealings are made of EPDM and NBR, screws are made of AISI 304
- Mounting brackets, adjustable in height and length, are made of AISI 304 (special hole spacing or stem heights on request and partly in stock)
- Sytem is made of polyamide black or stainless steel AISI 303

- Kompakte Endschalterbox aus Polykarbonat oder Vestamid schwarz mit Klarsichtdeckel aus Polykarbonat
- Wahlweise auch mit Druckausgleichselement zur Vermeidung von Kondenswasserbildung Preise auf Anfrage!
- Schutzart Gehäuse IP65 nach DIN 40050
- Verschraubung schwarz oder blau M 20 x 1,5 (für Kabel Ø 6 - 12 mm)
- Montagebrücken höhen- und weitenverstellbar aus Edelstahl l .4301 (Sonderbohrbilder und Wellenhöhen auf Anfrage bzw z. T. Lagerware)
- Dichtungen aus EPDM und NBR, Schrauben aus Edelstahl 1.4301
- Welle aus Polyamid schwarz oder Edelstahl 1.4305

- компактный блок концевых указателов положения из поликарбоната или вестамида с прозрачной крышкой из поликарбоната
- также возможен по заказу с элементом регулирования давления во избежание образования конденсации. Цены по запросу
- Защита корпуса IP65 согласно стандарту DIN 40050
- Уплотнение кабеля черного или синего цвета M 20 x 1,5 (для кабеля Ø 6-12 мм)
- Уплотнения изготовлены из EPDM (каучук на основе сополимера этилена, пропилена и диенового мономера) и NBR (бутадиен-нитрильный каучук), винты и болты изготовлены из AISI 304
- Кронштейны, регулируемые по высоте и длине, изготовлены из AISI 304 (специальный шаг между отверстиями и высота стержня – по запросу и частично на складе)
- Стержень изготовлен из черного полиамида или нержавеющей стали AISI 303

4445

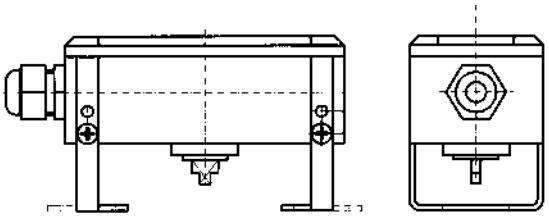

Technical Features
Technische Daten
Technické data

Producer switch	**P+F**
Switch type	**NBB2-V3-E2 (3 wire, PNP)**
Voltage	**10-30 V DC**
Current	**100 mA**
Frequency	**1000 Hz**
No-load supply current	**15 mA**
Output Indicator	**LED (yellow)**
Enclosure switch	**IP67 - DIN 40050**
Temperature	**-25°C --- +80°C**

only for, только для, pouze pro: 4405, 4410

4

Dimensions • Размер • Baumaße • Rozměry

G1	G2	DN
G 1/4"	G 1/4"	**1/4 -1/4**
G 1/4"	G 1/8"	**1/4 -1/8**
G 1/8"	G 1/8"	**1/8 -1/8**
G 3/8"	G 3/8"	**3/8 - 3/8**

External nipple
Ниппель наружный
Externer nipple, Vsuvka vnější

4450

Дифузор
Těleso sytící svíčky

5330T

Размеры • Rozměry

DN				
25 - 40	5330T-V	5330T-K	5330T-S	
50 - 65	5330T-V	5330T-K	5330T-S	
80 - 100	5330T-V	5330T-K	5330T-S	

g

5330T-V Труба из нержавеющей стали, просверленная
Vrtaná nerezová trubka

5330T-K Керамический
Keramika

5330T-S Спеченная сталь
Sintrovaná ocel

Dimensions • Размер • Baumaße • Rozměry

D1	D2	L	kg	DN
20	25	30	0,300	**20**
26	31	36	0,350	**25**
32	37	39	0,420	**32**
38	43	42	0,530	**40**
50	55	45	0,726	**50**
66	72	50	1,110	**65**
81	87	55	1,590	**80**
100	106	65	2,380	**100**
125	132	55	3,570	**125**
150	157	60	5,400	**150**

Sight glass
Гаечный диоптр
Schauglas, Maticové průhledítko - Bullauge

5151

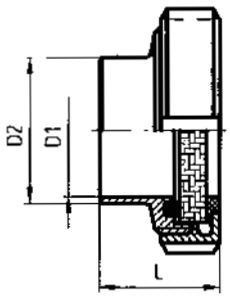

Dimensions • Размер • Baumaße • Rozměry

D1	S	PN	kg	DN
		bar		
36	5	20	0,012	**20**
44	5	20	0,018	**25**
50	6	20	0,040	**32**
56	6	20	0,045	**40**
69	10	20	0,090	**50**
86	10	20	0,130	**65**
99	12	20	0,200	**80**
119	14	10	0,300	**100**
145	15	10	0,550	**125**
180	15	10	0,830	**150**

Bullet-proof glass
Стекло для гаечного диоптра
Panzerglas, Sklo pro maticové průhledítko

5152

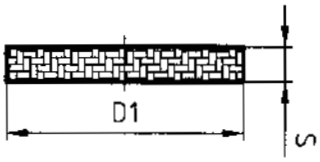

5.04 Special fittings and parts

Специальная арматура и детали, Spezialarmaturen und Teile
Speciální armatury a díly

Sight glass S - S

Трубный диоптр сдвоенный C - C, Schauglass S - S,
Trubkové průhledítko dvojité S - S

5153

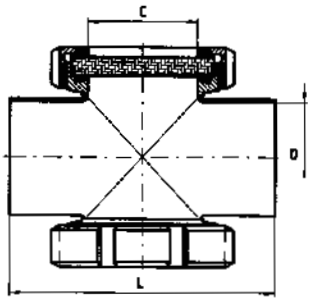

DN	Dimensions • Размер • Baumaße • Rozměry C	D	L	kg
20	20	19	90	0,47
25	26	25	100	0,65
32	32	31	114	0,78
40	38	37	120	1,00
50	50	49	140	1,40
65	66	66	160	2,45
80	66	81	180	3,40
100	66	100	200	5,10
125	100	125	250	8,64
150	100	150	280	12,80
	Materiál PA - polyamid	jiné provedení po dohodě		

Sight glass S with windshield

Диоптр C со скревиком
Schauglas S mit wischeranlange, Maticové průhledítko se stěračem

5154

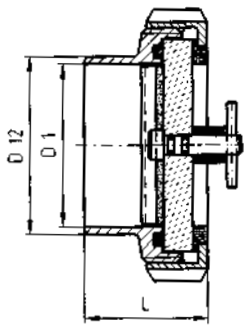

DN	Dimensions • Размер • Baumaße • Rozměry
65	
80	
100	

Sight glass G - S

Диоптр P - C
Schauglas G - S, Průhledítko G - S

5155

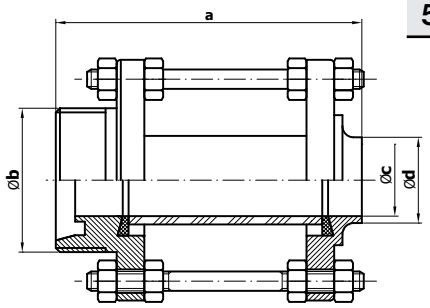

DN	Dimensions • Размер • Baumaße • Rozměry a	b	c	d	kg
		závit DIN 405			
25	112	52 x 1/6“	26	31	1,10
32	113	58 x 1/6“	32	37	1,25
40	121	65 x 1/6“	38	43	1,58
50	121	78 x 1/6“	50	55	1,70
65	137	95 x 1/6“	66	72	2,05
80	151	110 x 1/4“	81	87	2,92
100	182	130 x 1/4“	100	106	3,52

Sight glass S - S

Диоптр C - C
Schauglas S - S, Průhledítko S - S

5156

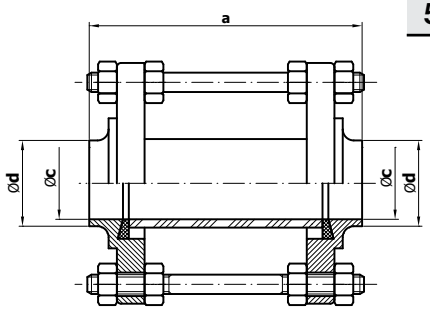

DN	Dimensions • Размер • Baumaße • Rozměry a	c	d	kg
25	100	26	31	0,90
32	102	32	37	1,05
40	110	38	43	1,22
50	110	50	55	1,48
65	124	66	72	1,72
80	131	81	87	2,56
100	160	100	106	3,10

5.05 Special fittings and parts

Специальная арматура и детали, Spezialarmaturen und Teile
Speciální armatury a díly

niob FLUID

Sight glass G - G

Диоптр P - P
Schauglas G - G, Průhledítko G - G

5157

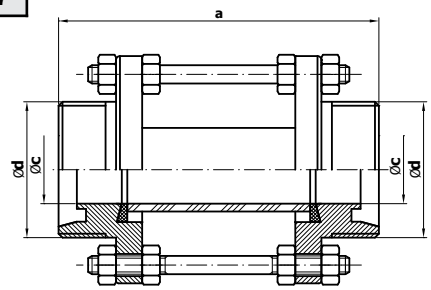

Dimensions • Размер • Baumaße • Rozměry				
a	c	d	kg	DN
		závit DIN 405		
124	26	52 x1/6”	1,25	**25**
124	32	58 x1/6”	1,38	**32**
132	38	65 x1/6”	1,70	**40**
132	50	78 x1/6”	1,90	**50**
150	66	95 x1/6”	2,25	**65**
171	81	100 x1/4”	3,10	**80**
204	100	130 x1/4”	3,75	**100**

Sight glass

Диоптр K/M - P
Schauglas K/M - G, Průhledítko K/M - G

5158

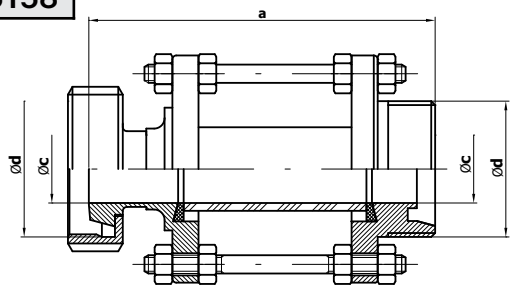

Dimensions • Размер • Baumaße • Rozměry				
a	c	d	kg	DN
		závit DIN 405		
134	26	52 x1/6”	1,45	**25**
138	32	58 x1/6”	1,50	**32**
147	38	65 x1/6”	1,95	**40**
149	50	78 x1/6”	2,10	**50**
169	66	95 x1/6”	2,45	**65**
188	81	100 x1/4”	3,30	**80**
226	100	130 x1/4”	3,90	**100**

Sight glass K/M - K/M

Диоптр K/M - K/M
Schauglas K/M - K/M, Průhledítko K/M - K/M

5159

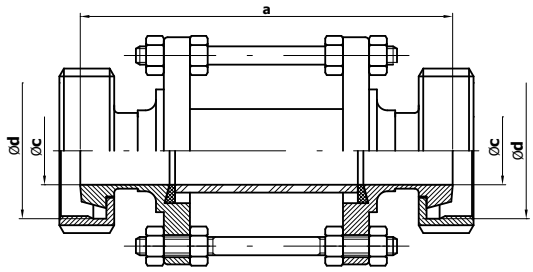

Dimensions • Размер • Baumaße • Rozměry				
a	c	d	kg	DN
		závit DIN 405		
146	26	52 x1/6”	1,64	**25**
152	32	58 x1/6”	1,70	**32**
164	38	65 x1/6”	2,15	**40**
170	50	78 x1/6”	2,45	**50**
192	66	95 x1/6”	2,80	**65**
209	81	100 x1/4”	3,50	**80**
252	100	130 x1/4”	4,10	**100**

Mean screen for sight glass

Кожух диоптра
Schutzkorb, Kryt průhledítka

5170

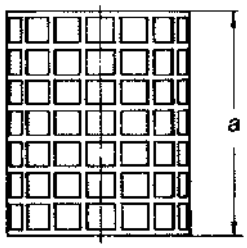

Dimensions • Размер • Baumaße • Rozměry	
a	DN
69	**25**
69	**32**
69	**40**
69	**50**
84	**65**
84	**80**
114	**100**

Dimensions • Размер • Baumaße • Rozměry | DN

Vacuumventil
Вакумный кран
Vakuumventil, Podtlakový ventil pružinový

5342

Vakuum - 0,005 bar
mat. 1.4301

Air release arm
Вздуховыпускный рычаг
Vent Lever, Odvzdušňovací páka

5398

Dimensions • Размер • Baumaße • Rozměry | DN

Using for 5370, 5371, 5372
mat. 1.4301

Dimensions • Размер • Baumaße • Rozměry | DN

Armature for gas collection CO^2
Арматура для собирания газа CO^2
Passend zum Sammeln CO^2, Kombinace hradítka CO^2

5460

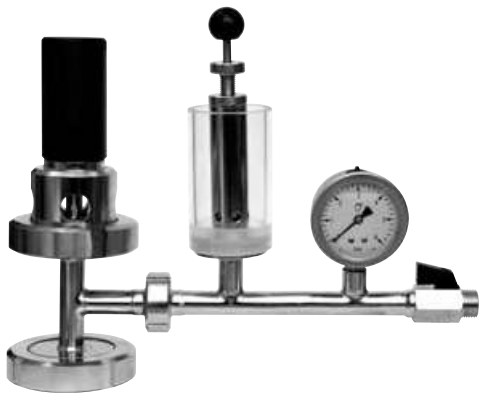

Max presure: 3 bar
Vakuum: -0,005 bar

7.01 Accessories

Принадлежности
Zubehör, Příslušenství

niob FLUID

Pipe support

Обойма листовая
Blechrohrschelle, Objímka plechová

7021

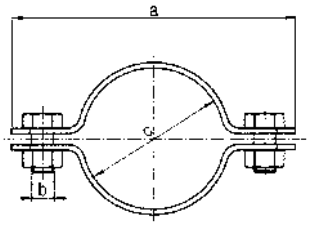

Dimensions • Размер • Baumaße • Rozměry a	b	c	DN
52	M6	12	**12**
62	M6	18	**18**
62	M6	22	**22**
69	M6	28	**28**
80	M6	34	**34**
88	M8	40	**40**
105	M8	52	**52**
125	M8	70	**70**
138	M8	85	**85**
160	M8	104	**104**
	M8	129	**129**
	M8	154	**154**

Pipe support

Обойма листовая - с надставкой
Blechrohrschelle + bf-stück, Objímka plechová - s nástavcem

7022

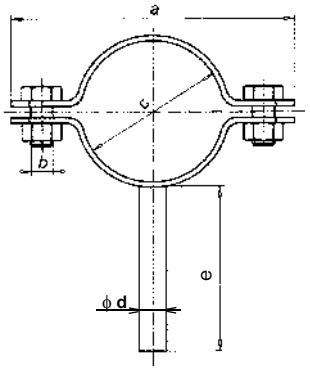

Dimensions • Размер • Baumaße • Rozměry a	b	c	d	e	DN
52	M6	12	8	60	**12**
62	M6	18	8	60	**18**
62	M6	22	8	60	**22**
69	M6	28	8	60	**28**
80	M6	34	8	60	**34**
88	M8	40	10	60	**40**
105	M8	52	10	70	**52**
125	M8	70	12	70	**70**
138	M8	85	12	80	**85**
160	M8	104	14	80	**104**
	M8	129	14	100	**129**
	M8	154	14	100	**154**
	M8	204	14	100	**204**

Pipe support, short

Хомут короткий
Rohrspannbügel, Třmen krátký

7030

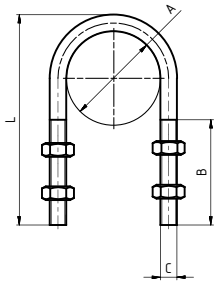

Dimensions • Размер • Baumaße • Rozměry A	B	C	L	DN
28	36	6	65	**25**
34	38	6	70	**32**
40	40	8	80	**40**
52	40	8	90	**50**
70	45	8	110	**65**
85	50	10	135	**80**
104	50	10	155	**100**

Pipe support, medium
Хомут средний
Rohrspannbügel - mittlerer, Třmen střední

7031

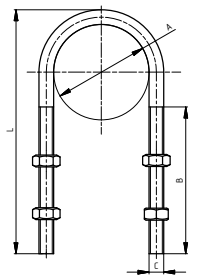

DN	Dimensions • Размер • Baumaße • Rozměry A	B	C	L
15	18	65	6	89
20	22	65	6	93
25	28	75	6	99
32	34	75	6	105
40	40	80	8	113
50	52	80	8	125
65	70	80	8	143
80	85	80	10	160
100	104	80	10	180
125	129	80	10	205
150	154	80	10	230

Pipe support, long
Хомут длинный
Rohrspannbügel - lang, Třmen dlouhý

7032

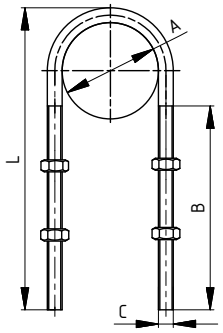

DN	Dimensions • Размер • Baumaße • Rozměry A	B	C	L
15	18	95	6	119
20	22	95	6	123
25	28	105	6	129
32	34	105	6	135
40	40	110	8	143
50	52	110	8	155
65	70	110	8	173
80	85	110	10	190
100	104	110	10	209
125	129	110	10	234
150	154	110	10	259

Key
Ключ гаечный
Hakenschlüssel, Maticový - hákový klíč

7050

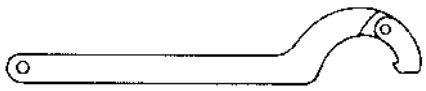

DN	Dimensions • Размер • Baumaße • Rozměry
25 - 65	
65 - 150	

Bolt DIN 931
Винт нержавеющий - шестигранный угол DIN 931
Schraube hexagonal, Šroub nerez - šestihran DIN 931

7106

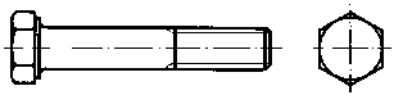

DN	Dimensions • Размер • Baumaße • Rozměry
M4	
M5	
M6	
M8	
M10	
M12	
M14	
M16	

niob FLUID

Nut — DIN 934

Гайка нержавеющая - DIN 934
Mutter, Matice nerez - DIN 934

7107

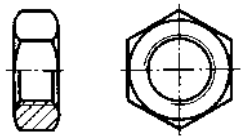

Dimensions • Размер • Baumaße • Rozměry	DN
	M4
	M5
	M6
	M8
	M10
	M12
	M14
	M16

Washer

Шайба (нерж.)
Scheibe, Podložka nerez

7109

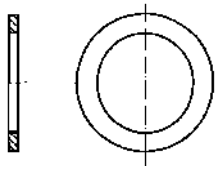

Dimensions • Размер • Baumaße • Rozměry	DN
	M4
	M5
	M6
	M8
	M10
	M12
	M14
	M16

Weldin wire

Сварочная проволока (для нержав)
Sweissdrath, Svařovací dráty (pro nerez)

7301

ø 1 - 4 mm
délka 1 m

Dimensions • Размер • Baumaße • Rozměry	DN
	1,0
	1,2
	1,6
	2,0
	2,4
	3,2
	4,0

Electrode (welding)

Сварочные электроды (для нержав)
Elektroden, Obalované elektrody (pro nerez)

7305

ø 1,6 - 5 mm
délka 250 - 450 mm

Dimensions • Размер • Baumaße • Rozměry	DN
	1,6
	2,0
	2,5
	3,25
	4,0
	5,0

Pickling paste for non-corrosive steel
Паста для травления нержавеющей стали
Beizpaste, Mořicí pasta na nerezovou ocel

7501

mořicí pasta

DN	Dimensions • Размер • Baumaße • Rozměry	kg
		2
		4
		6
		8
		10
		12
		14
		16
		18
		20

BACCUS S 022
Special flexible hose for vine
Специальный гибкий шланг для вина
Spezial flexible Schlauch für wine
Speciální flexibilní hadice na vína

7606

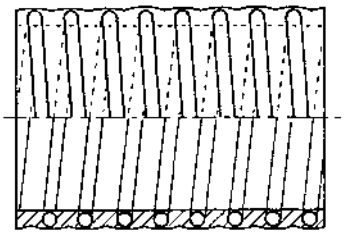

DN ø d	ø D	Pressure Давление Druck Tlak	Underpressure Разрежение Unterdruck Podtlak	Weight Вес Gewicht Hmotnost	Lenght Длина Länge Délka
[mm]	[mm]	[bar]	[bar]	[kg/m]	[m]
25	32,0	8	0,9	0,40	50
30	38,0	8	0,9	0,50	50
32	40,0	8	0,9	0,52	50
35	43,2	8	0,9	0,60	50
38	47,0	8	0,9	0,73	50
40	49,0	8	0,9	0,75	50
45	54,0	8	0,9	0,90	50
50	59,6	8	0,9	1,10	50
60	70,0	7	0,9	1,45	50
63	73,6	7	0,9	1,68	50
70	82,4	6	0,9	1,80	50
75	88,6	6	0,9	1,90	50
80	94,0	5	0,9	2,20	50
90	105,0	5	0,9	2,56	30
100	116,0	4	0,9	3,30	30

CHARAKTERISTIC:
Flexible hose. Temperature range: -5ºC +60ºC
Applications: suction and discharge of food stuffs, wine, beer.
Rigid PVC spiral. Smooth inside.

BEURTEILUNG:
Flexible Schlauch. Temperaturbereich: -5ºC +60ºC
Anwendung: zum Durchleiten von Getränken und Lebensmittel.
Hart-PVC-Spirale. Innen glatt.

ХАРАКТЕРИСТИКА:
Гибкий шланг. Рабочая температура от -5ºC до +60ºC.
Применение: Для транспортировки напитков и продуктов
СТРУКТУРА: Жесткое армирование PVC. Внутри гладкие.

Hose clamp
Хомут шланга
Klammer, Hadicová svorka

7610

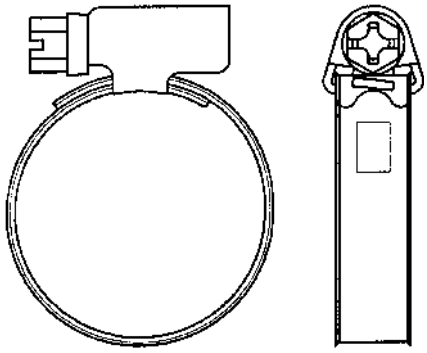

ø D	Dimensions • Размер • Baumaße • Rozměry
[mm]	
8 - 2	
10 -16	
12 - 20	
16 - 25	
20 - 32	
25 - 40	
30 - 45	
32 - 50	
40 - 60	
50 - 70	
60 - 80	
70 - 90	
10 - 100	
90 - 110	

Hose Power clamp W4
Хомут шланга крепостный
Festigung Klammer, Pevnostní spona Power clamp W4

7612

DN	Dimensions • Размер • Baumaße • Rozměry šířka pásku
	[mm]
20 - 22	18
23 - 25	18
26 - 28	18
29 - 31	20
32 - 35	20
36 - 39	20
40 - 43	20
44 - 47	22
48 - 51	22
52 - 55	22
56 - 59	22
60 - 63	22
64 - 67	22
68 - 73	24
74 - 79	24
80 - 85	24
86 - 91	24
92 - 97	24
98 - 103	24
104 - 112	24
113 - 121	24
122 - 130	24
131 - 139	26
140 - 148	26
149 - 161	26

ТРУБЫ С РУБАШКОЙ
Trubka DVOUPLÁŠŤOVÉ

13010 Труба С - С
Trubka S - S

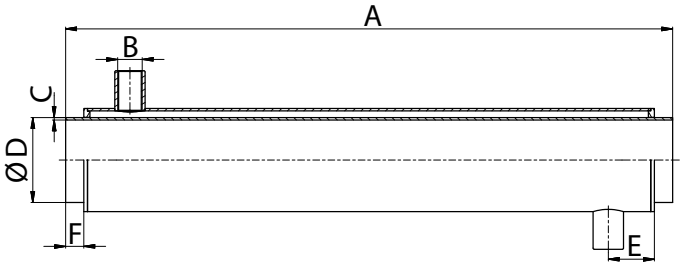

Размеры • Rozměry

DN	A	B	C	D	E	F
25	200 - 6000	3/8"	1,5	29	38	15
32		3/8"	1,5	35	38	15
40		1/2"	1,5	41	38	15
50		1/2"	1,5	53	38	15
65		1/2"	2	70	38	15
80		3/4"	2	85	38	15
100		3/4"	2	104	38	15

13020 Труба КМ - Г
Trubka KM - G

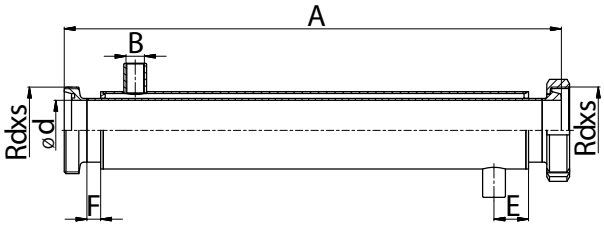

Размеры • Rozměry

DN	A	B	C	D	E	F	Rdxs
25	200 - 6000	3/8"	1,5	29	38	15	52x1/6"
32		3/8"	1,5	35	38	15	58x1/6"
40		1/2"	1,5	41	38	15	65x1/6"
50		1/2"	1,5	53	38	15	78x1/6"
65		1/2"	2	70	38	15	95x1/6"
80		3/4"	2	85	38	15	110x1/4"
100		3/4"	2	104	38	15	130x1/4"

13040 Труба ПН - ПН
Trubka PN - PN

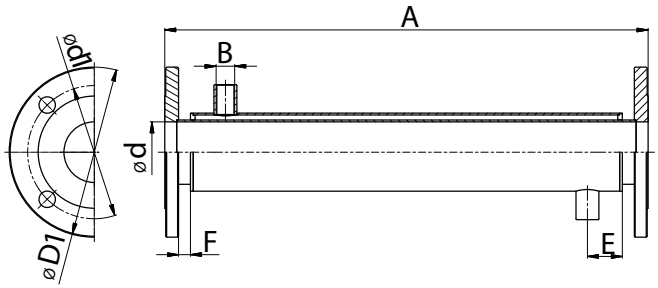

Размеры • Rozměry

DN	A	B	d	d1	D1	E	F
25	200-6000	3/8"	26	84x4	115	38	13
32		3/8"	32	100x4	140	38	13
40		1/2"	38	110x4	150	38	13
50		1/2"	50	125x4	165	38	13
65		1/2"	66	145x4	185	38	13
80		3/4"	81	160x8	200	38	13
100		3/4"	100	180x8	220	38	13

13050 Труба Ц - Ц
Trubka C - C

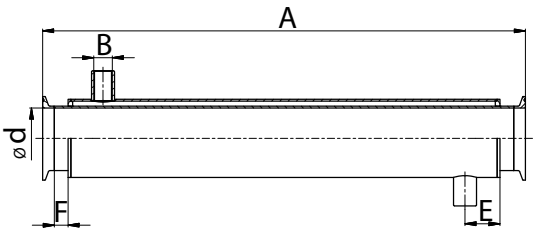

Размеры • Rozměry

DN	A	B	C	d	E	F
25	200 - 6000	3/8"	1,5	29	38	15
32		3/8"	1,5	35	38	15
40		1/2"	1,5	41	38	15
50		1/2"	1,5	53	38	15
65		1/2"	2	70	38	15
80		3/4"	2	85	38	15
100		3/4"	2	104	38	15

Муфта P - P
Spojka G - G

20570

Размеры • Rozměry

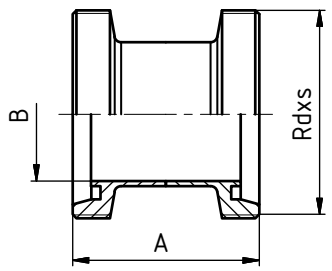

DN	A	B	C	D	E	F	R	L	závit DIN 405 Rd x s	kg
10	42	10							28x1/8"	0,09
15	42	16							34x1/8"	0,11
20	48	20							44x1/6"	0,21
25	58	26							52x1/6"	0,28
32	64	32							58x1/6"	0,36
40	66	38							65x1/6"	0,46
50	70	50							78x1/6"	0,67
65	80	66							95x1/6"	1,06
80	90	81							110x1/4"	1,41
100	108	100							130x1/4"	2,13

Муфта K/M - P
Spojka K/M - G

20580

Размеры • Rozměry

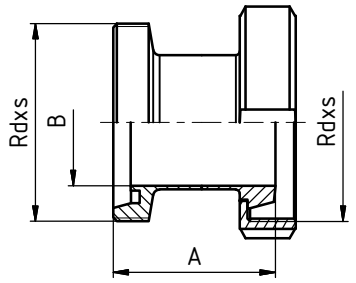

DN	A	B	C	D	E	F	R	L	závit DIN 405 Rd x s	kg
10	42	10							28x1/8"	0,13
15	42	16							34x1/8"	0,16
20	48	20							44x1/6"	0,28
25	58	26							52x1/6"	0,39
32	64	32							58x1/6"	0,47
40	66	38							65x1/6"	0,55
50	70	50							78x1/6"	0,77
65	80	66							95x1/6"	1,24
80	90	81							110x1/4"	1,73
100	108	100							130x1/4"	2,40

Муфта K/M - K/M
Spojka K/M - K/M

20590

Размеры • Rozměry

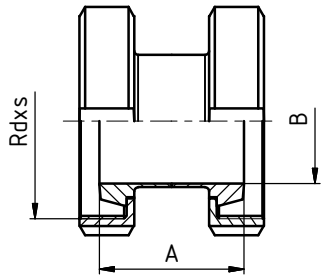

DN	A	B	C	D	E	F	R	L	závit DIN 405 Rd x s	kg
10	34	10							28x1/8"	0,18
15	34	16							34x1/8"	0,22
20	36	20							44x1/6"	0,38
25	44	26							52x1/6"	0,54
32	50	32							58x1/6"	0,66
40	52	38							65x1/6"	0,76
50	56	50							78x1/6"	1,06
65	64	66							95x1/6"	1,72
80	74	81							110x1/4"	2,36
100	88	100							130x1/4"	3,38

Переходник P - P
Redukce G - G

20630

Размеры • Rozměry

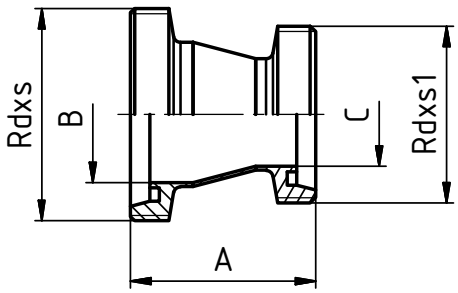

DN	A	B	C	D	E	F	závit DIN 405 Rd x s	závit DIN 405 Rd x s1	kg
32/25	55	32	26				58x1/6"	52x1/6"	0,36
40/25	66	38	25				65x1/6"	52x1/6"	0,40
40/32	55	38	32				65x1/6"	58x1/6"	0,46
50/32	78	50	32				78x1/6"	58x1/6"	0,61
50/40	68	50	38				78x1/6"	65x1/6"	0,67
65/40	98	66	38				95x1/6"	65x1/6"	1,00
65/50	77	66	50				95x1/6"	78x1/6"	1,06
80/50	104	81	50				110x1/4"	78x1/6"	1,37
80/65	77	81	66				110x1/4"	95x1/6"	1,41
100/65	116	100	66				130x1/4"	95x1/6"	2,08
100/80	89	100	81				130x1/4"	110x1/4"	2,13

Переходник P - K/M
Redukce G - K/M

20640

Размеры • Rozměry

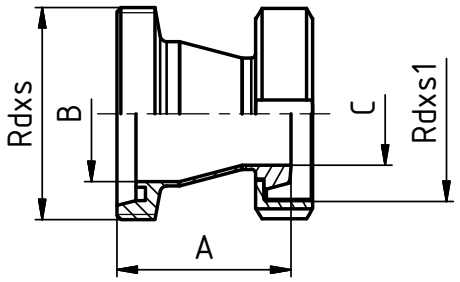

DN	A	B	C	D	E	F	závit DIN 405 Rd x s	závit DIN 405 Rd x s1	kg
32/25	51	32	26				58x1/6"	52x1/6"	0,47
40/25	62	38	26				65x1/6"	52x1/6"	0,50
40/32	59	38	32				65x1/6"	58x1/6"	0,55
50/32	74	50	32				78x1/6"	58x1/6"	0,71
50/40	64	50	38				78x1/6"	65x1/6"	0,77
65/40	94	66	38				95x1/6"	65x1/6"	1,19
65/50	73	66	50				95x1/6"	78x1/6"	1,24
80/50	100	81	50				110x1/4"	78x1/6"	1,68
80/65	73	81	66				110x1/4"	95x1/6"	1,73
100/65	112	100	66				130x1/4"	95x1/6"	2,35
100/80	85	100	81				130x1/4"	110x1/4"	2,40

Переходник K/M - K/M
Redukce K/M - K/M

20650

Размеры • Rozměry

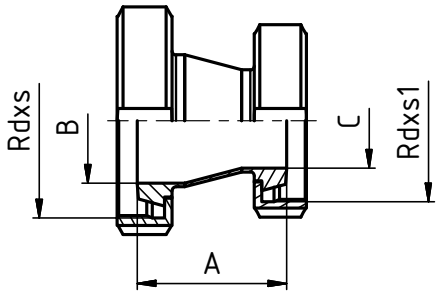

DN	A	B	C	D	E	F	závit DIN 405 Rd x s	závit DIN 405 Rd x s1	kg
32/25	47	32	26				58x1/6"	52x1/6"	0,66
40/25	58	38	26				65x1/6"	52x1/6"	0,71
40/32	47	38	32				65x1/6"	58x1/6"	0,76
50/32	70	50	32				78x1/6"	58x1/6"	1,01
50/40	60	50	38				78x1/6"	65x1/6"	1,06
65/40	90	66	38				95x1/6"	65x1/6"	1,67
65/50	69	66	50				95x1/6"	78x1/6"	1,72
80/50	96	81	50				110x1/4"	78x1/6"	2,30
80/65	69	81	66				110x1/4"	95x1/6"	2,36
100/65	107	100	66				130x1/4"	95x1/6"	3,32
100/80	80	100	81				130x1/4"	110x1/4"	3,38

Переходник K/M - P
Redukce K/M - G

20660

Размеры • Rozměry

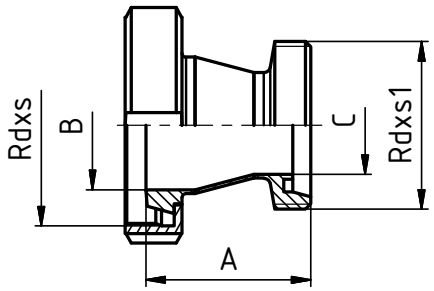

DN	A	B	C	D	E	F	závit DIN 405 Rd x s	závit DIN 405 Rd x s1	kg
32/25	51	32	26				58x1/6"	52x1/6"	0,47
40/25	62	38	25				65x1/6"	52x1/6"	0,50
40/32	59	38	32				65x1/6"	58x1/6"	0,55
50/32	74	50	32				78x1/6"	58x1/6"	0,71
50/40	64	50	38				78x1/6"	65x1/6"	0,77
65/40	94	66	38				95x1/6"	65x1/6"	1,19
65/50	73	66	50				95x1/6"	78x1/6"	1,24
80/50	100	81	50				110x1/4"	78x1/6"	1,68
80/65	73	81	66				110x1/4"	95x1/6"	1,73
100/65	112	100	66				130x1/4"	95x1/6"	2,35
100/80	85	100	81				130x1/4"	110x1/4"	2,40

Патрубок С - Кламп
Nátrubek S - CLAMP

21200 AS **Размеры** • Rozměry

DIN 32 676

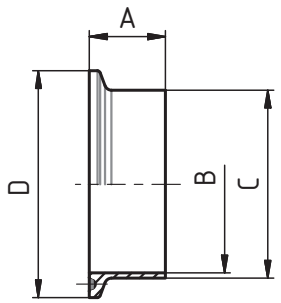

DN	A	B	C	D						kg
10	18	10	13	34						0,03
15	18	16	19	34						0,03
20	21,5	20	23	50,5						0,03
25	21,5	26	29	50,5						0,07
32	21,5	32	35	50,5						0,07
40	21,5	38	41	50,5						0,07
50	21,5	50	53	64						0,07
65	28	66	70	91						0,10
80	28	81	85	106						0,20
100	28	100	104	119						0,22
125	28	125	129	155						0,52
150	28	150	154	183						0,70

Кламп глухой
Nátrubek clamp, zaslepovací

21240 AS **Размеры** • Rozměry

DIN 32 676

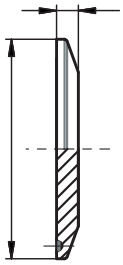

DN	SMS	DIN	A	B						
1/2"	12,7	-	6,35	25						
3/4"	19,05	-	6,35	25						
15	-	15	6,35	34						
20	-	20	6,35	34						
1"	25	25	6,35	50,5						
32	-	32	6,35	50,5						
1½"	38	40	6,35	50,5						
2"	51	50	6,35	64						
2½"	63,5	-	6,35	77,5						
65	-	65	6,35	91						
3"	76	80	6,35	106						
4"	101,6	100	7,95	119						
-	-	125	7,95	155						

Патрубок С, Кламп (BKS)
Nátrubek S, Clamp (BKS)

22950 (BKS)

DIN 11864-3

Размеры • Rozměry

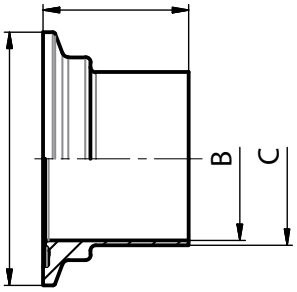

DN	A	B	C	D	E	F	R	L	thread DIN 405 Rd x s	kg
10	38	10	13	34						
15	38	16	19	34						
20	38	20	23	50,5						
25	38,5	26	29	50,5						
32	44	32	35	50,5						
40	44	38	41	64						
50	44,5	50	53	77,5						
65	56,5	66	70	91						
80	58,5	81	85	106						
100	60	100	104	130						

Патрубок С, Кламп (NKS)
Nátrubek S, Clamp (NKS)

22960 (NKS)

DIN 11864-3

Размеры • Rozměry

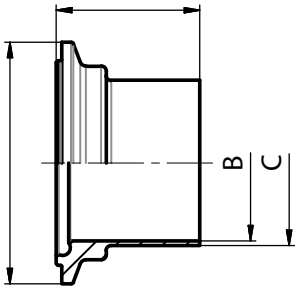

DN	A	B	C	D	E	F	R	L	thread DIN 405 Rd x s	kg
10	39,5	10	13	34						
15	39,5	16	19	34						
20	39,5	20	23	50,5						
25	40	26	29	50,5						
32	45,5	32	35	50,5						
40	45,5	38	41	64						
50	46	50	53	77,5						
65	58	66	70	91						
80	60	81	85	106						
100	61,5	100	104	130						

Кламп комплект C, DIN 11864-3
Clamp komlet S DIN 11864-3

22970
DIN 11864-3

Описание
Popis

Соединение Кламп DIN 11864-3
- Простой монтаж
- Легкая замена уплотнения

Spoj Klamp DIN 11864-3
- Jednoduchá montáž
- Snadná výměna těsnění

Размеры / Rozměry: DN 10 - DN 100

Материал / Materiál: 1.4404 (AISI 316L)

Уплотнение / Těsnění: Silikon, EPDM, PTFE – Viton

Компоненты / Komponenty

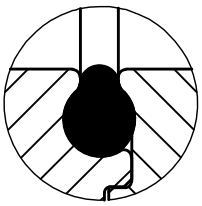

Деталь уплотнения
Detail těsnění

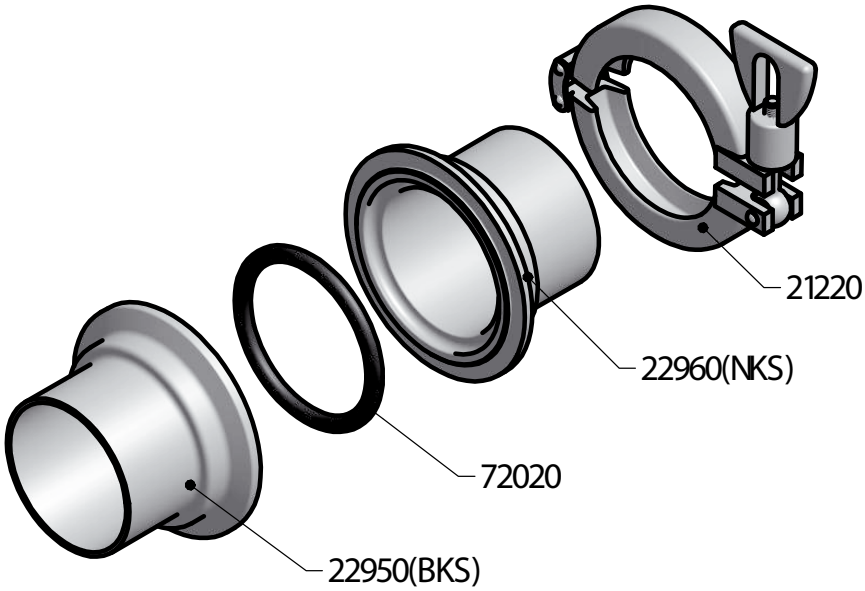

Стандартная прокладка / Standardní těsnění
- Silikon, EPDM, PTFE – Viton

Кламп комплект C, DIN 11864-3
Clamp komlet S DIN 11864-3

22970
DIN 11864-3

Размеры • Rozměry

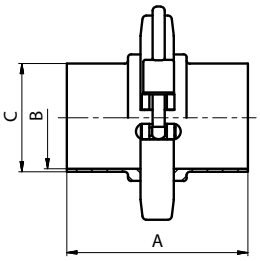

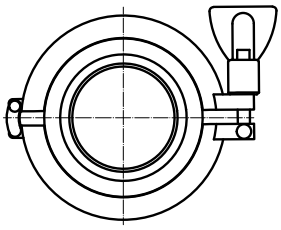

DN	A	B	C	D	E	F	R	L	thread DIN 405 Rd x s	kg
10	77,5	10	13							
15	77,5	16	19							
20	77,5	20	23							
25	78,5	26	29							
32	89,5	32	35							
40	89,5	38	41							
50	90,5	50	53							
65	114,5	66	70							
80	118,5	81	85							
100	121,5	100	104							

Гарола фитинг
Vinařské hrdlo - přivařovací

23400 **Размеры** • Rozměry

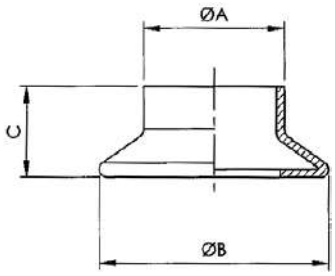

DN	A	B	C	D	E	F	R	L	závit DIN 405 Rd x s	kg
40	41	65	31							0,12
50	46	76	34							0,20
60	58	87	35							0,20
70	73	97	35							0,24
80	86	108	36							0,28
100	101	129	40							
125	124	158	46							

Гаролла с резьбой
Vinařské hrdlo se závitem

23440 **Размеры** • Rozměry

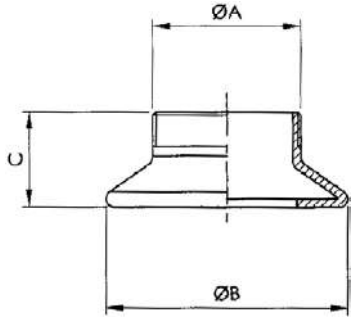

DN	A	B	C	D	E	F	R	L	závit DIN 405 Rd x s	kg
40	1¼" G	65	31							
50	1½" G	76	34							
60	2" G	87	35							
70	2½" G	97	35							
80	3" G	108	36							
100	4" G	129	40							
120	5" G	158	46							

Глухая гаролла
Vinařské hrdlo zaslepovací

23480 **Размеры** • Rozměry

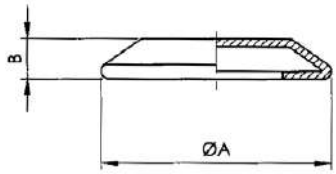

DN	A	B	C	D	E	F	R	L	závit DIN 405 Rd x s	kg
40	65	19								0,10
50	76	19								0,14
60	87	19								
70	97	19								
80	108	19								
100	129	20								0,38
125	158	25								

Обойма для гароллы
Objímka vinařské spojky

23520 **Размеры** • Rozměry

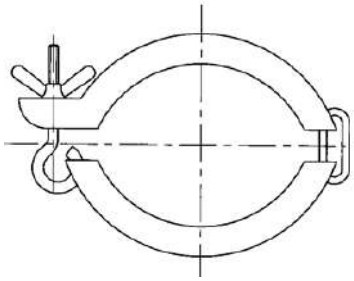

DN	A	B	C	D	E	F	R	SW	závit DIN 405 Rd x s	kg
40										0,26
50										0,28
60										0,28
70										0,30
80										0,36
100										0,40
120										

Ответвительный штуцер C - C - C
Oblouková odbočka S - S - S

30300

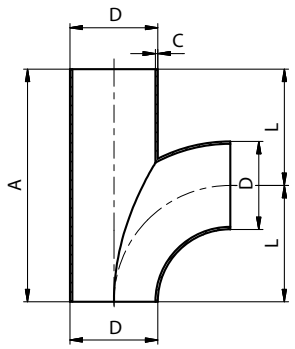

Размеры • Rozměry

DN	A	B	C	D	E	F	R	L	Rd x s	kg
15	70		1,5	18				35		0,07
15	70		1,5	19				35		0,07
20	80		1,5	22				40		0,08
20	80		1,5	23				40		0,08
25	100		1,5	28				50		0,14
25	100		1,5	29				50		0,14
32	110		1,5	34				55		0,18
32	110		1,5	35				55		0,18
40	120		1,5	40				60		0,23
40	120		1,5	41				60		0,23
50	140		1,5	52				70		0,34
50	140		1,5	53				70		0,34
65	160		2,0	70				80		0,51
80	180		2,0	85				90		0,91
100	200		2,0	104				100		1,21
125	375		2,0	129				187,5		3,14
150	450		2,0	154				225		5,38

Трубопроводное разветвление C - C - C
Potrubní rozdvojka S - S - S

30320

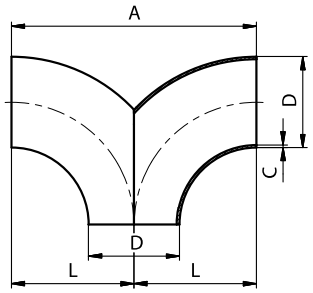

Размеры • Rozměry

DN	A	B	C	D	E	F	R	L	Rd x s	kg
15	70		1,5	18				35		0,06
15	70		1,5	19				35		0,06
20	80		1,5	22				40		0,08
20	80		1,5	23				40		0,08
25	100		1,5	28				50		0,15
25	100		1,5	29				50		0,15
32	110		1,5	34				55		0,20
32	110		1,5	35				55		0,20
40	120		1,5	40				60		0,26
40	120		1,5	41				60		0,26
50	140		1,5	52				70		0,40
50	140		1,5	53				70		0,40
65	160		2,0	70				80		0,81
80	180		2,0	85				90		1,12
100	200		2,0	104				100		1,52
125	375		2,0	129				187,5		3,62
150	450		2,0	154				225		5,22

Трубопроводное разветвление P - P - P
Potrubní rozdvojka G - G - G

30330

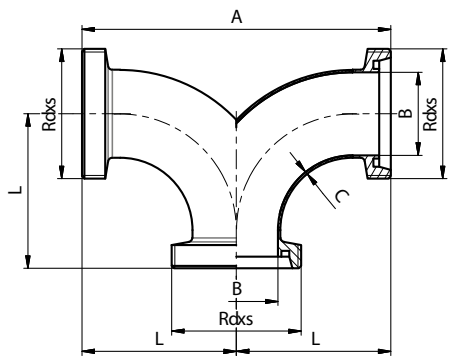

Размеры • Rozměry

DN	A	B	C	D	E	F	L	Rd x s	kg
25	144	26	1,5				72	52x1/6	0,55
32	154	32	1,5				77	58x1/6	0,66
40	164	38	1,5				82	65x1/6	0,82
50	186	50	1,5				93	78x1/6	1,14
65	210	66	2,0				105	95x1/6	1,92
80	230	81	2,0				116	110x1/4	2,83
100	260	100	2,0				130	130x1/4	3,57
125	446	125	2,0				223	160x1/4	7,11
150	530	150	2,0				265	190x1/4	11,15

Держатель пневмопривода для шар. крана
Držák pneupohonu pro kul.ventil

40770 **Размеры** • Rozměry

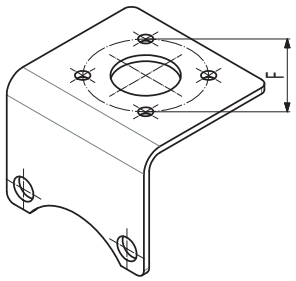

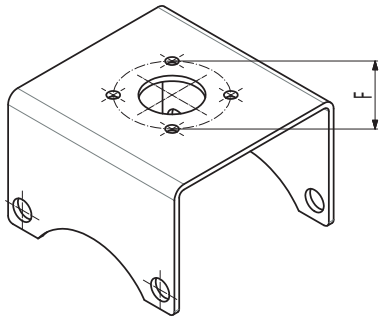

DN	A	B	E	F	G	R	L	Rd x s	kg
10				F04					
15				F04					
20				F04					
25				F04					
25				F05					
32				F04					
32				F05					
40				F04					
40				F05					
50				F05 / F07					
65				F07					
80				F07					
100				F07					

Сцепление для шар. крана
Unašeč pneupohonu

40780 **Размеры** • Rozměry

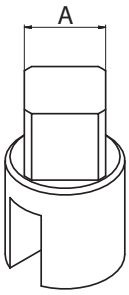

A	B	C	D	E	F	G	R	L	Rd x s	kg
11x11										
14x14										
17x17										
22x22										

Подшипник диска заслонки
Ložisko klapky

43300 **Размеры** • Rozměry

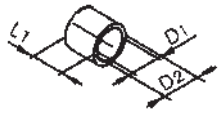

DN	D1	D2	L1	E	F	F	R	L	Rd x s	kg
25	10	12	5							
32	10	12	5							
40	12	14	10							
50	12	14	10							
65	12	14	10							
80	14	16	12							
100	14	16	12							
125	18	20	18							
150	18	20	18							

Рычаг ручного управлнения с арретиром
Páka ručního ovládání - s aretací

43380 **Размеры** • Rozměry

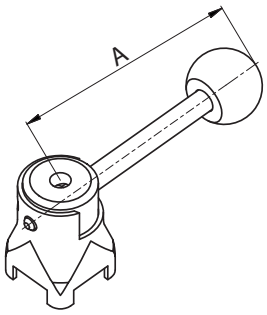

DN	A	B	D	E	F	F	R	L	Rd x s	kg
25-32	114									
40-65	140									
80-100	174									
125-150	210									

Рычаг ручного управления болтом
Ovládání pohybovým šroubem

43400 **Размеры** • Rozměry

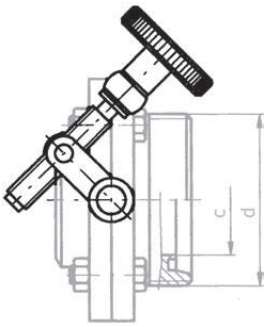

DN	A	B	D	E	F	G	R	L	Rd x s	kg
25										
32										
40										
50										
65										
80										
100										
125										
150										

Рычаг ручного управления тип КЛЕЩЕВОЙ (пластик)
Páka ručního ovládání typ plastová

43410 **Размеры** • Rozměry

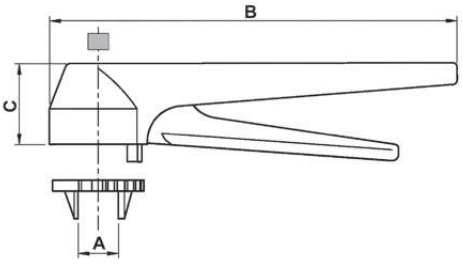

DN	A	B	C	D	F	F	R	L	Rd x s	kg
25 - 65	20,4	175	35							

Рычаг ручного упр. с держателем включателя
Ruční ovládání s držákem signalizace

43420

Размеры • Rozměry

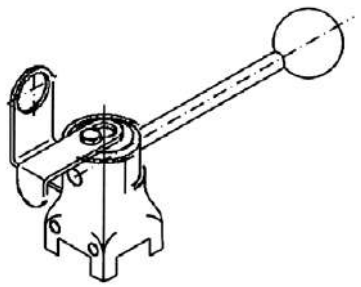

DN	A	B	C	D	E	G	R	L	Rd x s	kg
25 - 32										
40 – 65										
80 -100										

Держатель пневмопривода C для 43081
Držák pneupohnu C na klapku 43081

43926

Размеры • Rozměry

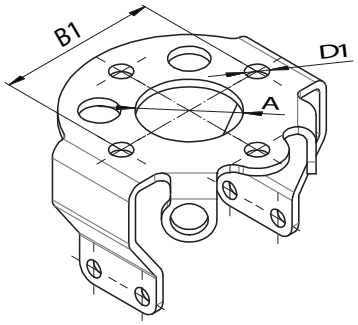

DN	A	B1	D1	D	E	G	R	L	Rd x s	kg
25-32										
40										
50-65										
80 - 100										

Поводок
Unašeč pro AT (S - R, D - A)

43940

Размеры • Rozměry

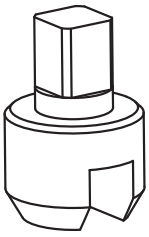

DN	A	B	C	D	E	G	R	L	Rd x s	kg
	9x9									
	11x11									
	14x14									
	17x17									
	22x22									

Держатель включателя
Držák signalizace svislého pohonu

44231

Размеры • Rozměry

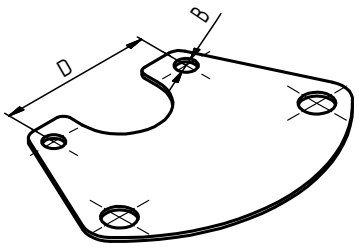

DN	A	B	C	D	E	F	R	L	Rd x s	kg
25-100		8,2		62						0,04
										0,04
										0,05
										0,05

Держатель пневмопривода
Držák pneupohonu

43900 **Размеры** • Rozměry

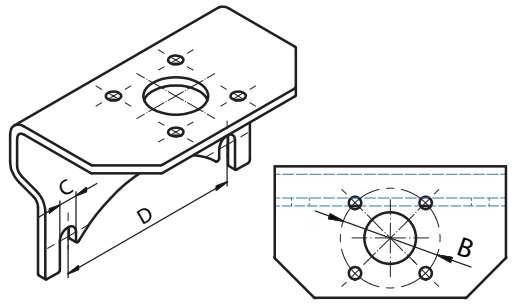

DN	B	C	D				R	Rd x s	kg
15	F04	7	47						
20	F04	7	47						
25	F03 / F04	9	51,6						
25	F04 / F05	9	51,6						
32	F03 / F04	9	55,2						
32	F04 / F05	9	55,2						
40	F04 / F05	9	58,4						
50	F05	9	67,6						
65	F05	9	79,6						
80	F05	9	90,2						
100	F05	9	104,3						
125	F07	9	90						
150	F07	9	105						

Держатель пневмопривода для 43081
Držák pneupohnu pro klapku 43081

43906 **Размеры** • Rozměry

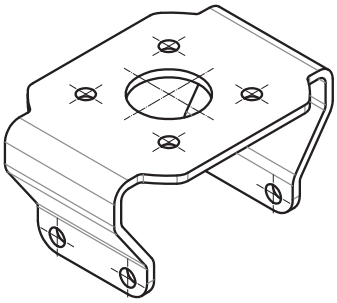

DN	A	B	C	D	E	G	R	L	Rd x s	kg
25-32	F05									
40	F05									
50-65	F05									
80-100	F05 / F07									

Держатель пневмопривода Тип **D**
Držák pneupohonu Typ **D**

43910 **Размеры** • Rozměry

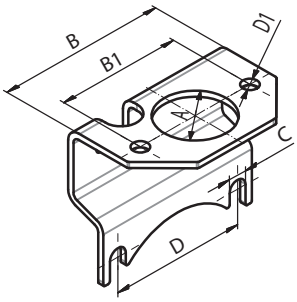

DN	A	B	B1	C	D	D1	R	L	Rd x s	kg
25	35	78	62	9	51,6	8,2				
32	35	82	62	9	55,2	8,2				
40	35	86	62	9	58,4	8,2				
50	35	84	62	9	67,6	8,2				
65	35	106	62	9	79,6	8,2				
80	35	116	62	9	90,2	8,2				
100	35	131	62	9	104,3	8,2				
125	36	120	62	11	90	8,2				
150	36	135	62	11	105	8,2				

Держатель пневмопривода Тип **C**
Držák pneupohonu Typ **C**

43920 **Размеры** • Rozměry

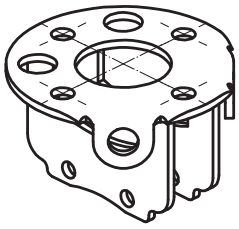

DN	A	B	C	D	E	G	R	L	Rd x s	kg
25 - 65										
80 - 100										

Держатель пневмопривода
Držák pneupohonu

44140

Размеры • Rozměry

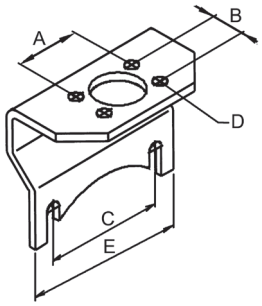

DN	A	B	C	D	E	F	G	R	Rd x s	kg
25	30,3	17,6	51,6	6	78					0,2
32	30,3	17,6	55,2	6	82					0,3
40	30,3	17,6	58,4	6	86					0,3

Переключатель
Mechanický indikátor

44221

Размеры • Rozměry

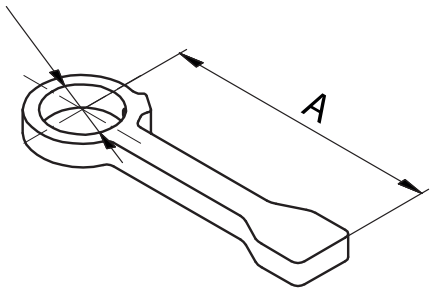

DN	A	B	D	E	F	G	R	L	Rd x s	kg
25-100	72	18,3								

Вздуховыпускный рычаг
Odvzdušňovací páka

53795

Размеры • Rozměry

DN	A	B	C	D	F	L	Rd x s	kg
	Для продуктов / Určeno pro 53700, 53710, 53720 mat. 1.4301							

Декантатор 90° ПН 10 - ПН 10
Dekantátor PN 10 - PN 10

52310

Размеры • Rozměry

DN	A	B	C	D	E	F	kg
40	76	40	110	150	40	10	
50	76	49	125	165	52	10	
65	90	65	145	185	70	12	
80	94	79	160	200	85	12	

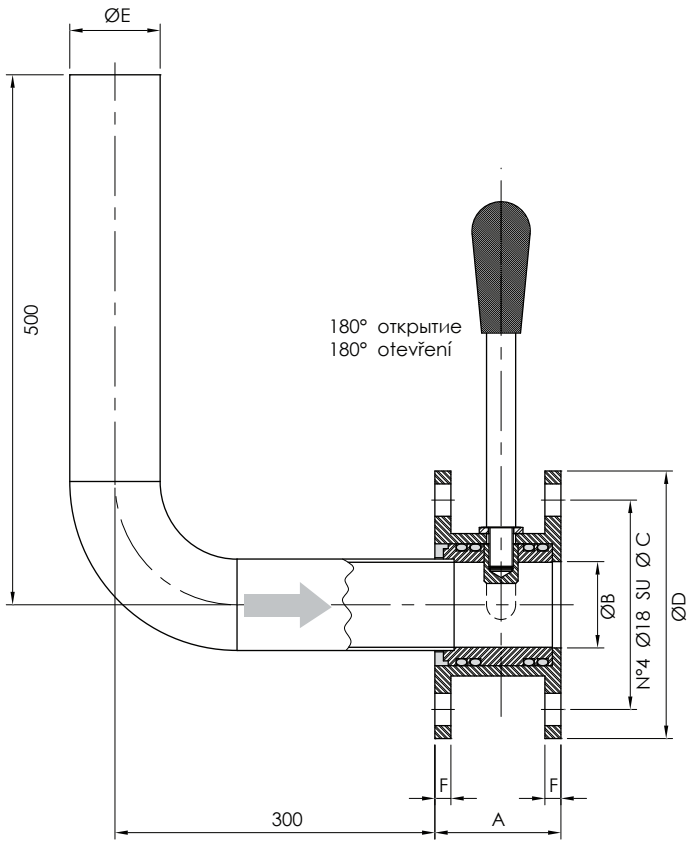

Декантатор 90° КМ - Р
Dekantátor 90° KM - G

52320

Размеры • Rozměry

DN	A	B	C	D	E	F	kg
40	76	40	110	150	40	10	
50	76	49	125	165	52	10	
65	90	65	145	185	70	12	
80	94	79	160	200	85	12	

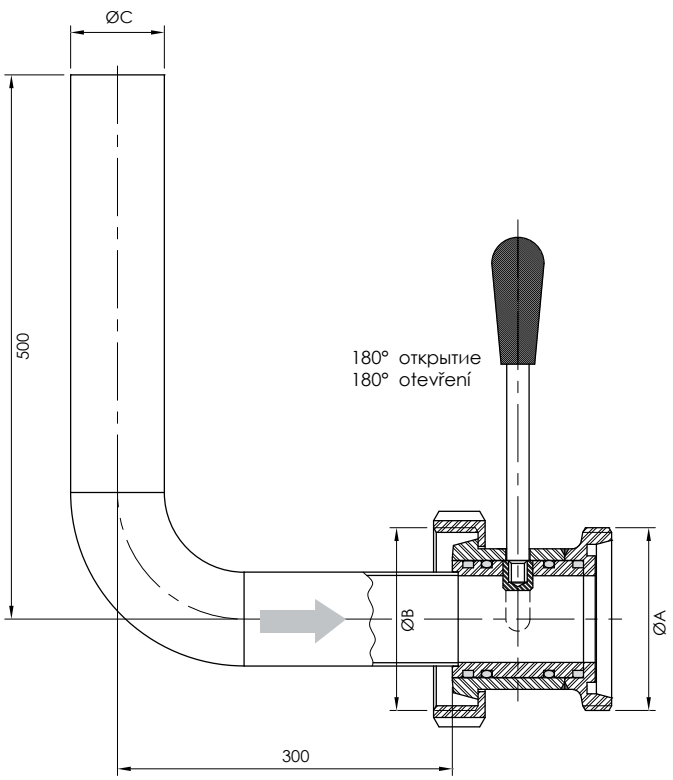

Dekantator 90° PN 10 - G
Dekantátor 90° PN 10 - G

52330 **Размеры** • Rozměry

DN	A	B	C	D	E	F	kg
40	107		110	150	40	DIN 40	
50	109		125	165	52	DIN 50	
65	128		145	185	70	DIN 65	
80	135		160	200	85	DIN 80	

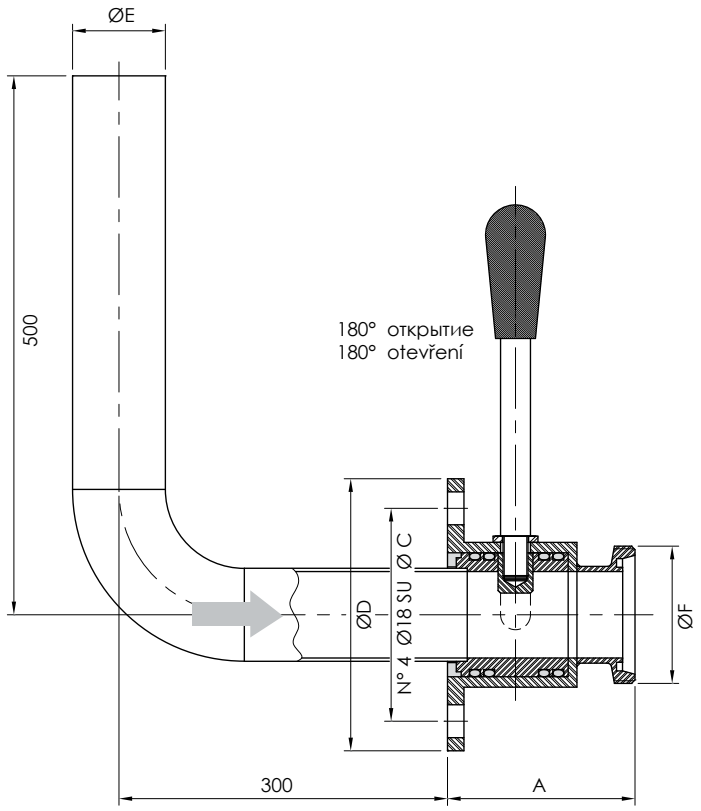

Декантатор 90° ПН 10 - ПН 10 - квадратный фланец
Dekantátor 90° PN 10 - PN 10 - čtvercová příruba

52340 **Размеры** • Rozměry

DN	A	C	D	E	F	G	H	I
40	56	195	195	75	100	M10	40	8
50	56	215	210	75	100	M10	54	8
70	64	285	260	90	120	M12	73	10

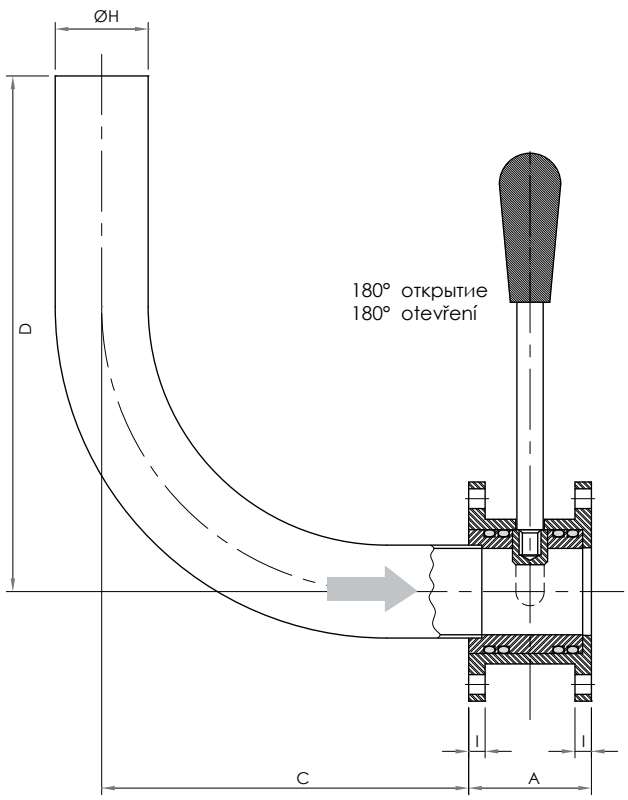

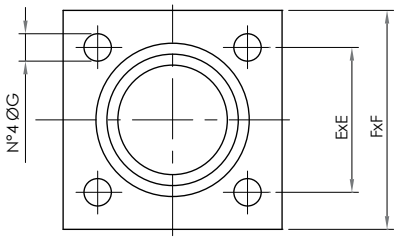

Обойма листовая
Objímka plechová

70210

Размеры • Rozměry

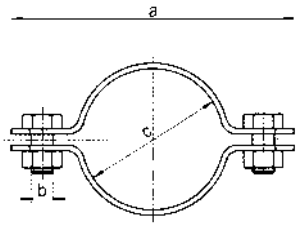

DN	A	B	C	D	E	F	R	L	Rd x s	kg
10	53	M6	13							
15	60	M6	20							
20	64	M6	25							
25	80	M6	30							
32	76	M6	36							
40	83	M8	42							
50	100	M8	55							
65	119	M8	72							
80	138	M8	86							
100	161	M8	105							
125	198	M8	130							
150	215	M8	156							

Обойма листовая - с надставкой
Objímka plechová - s nástavcem

70220

Размеры • Rozměry

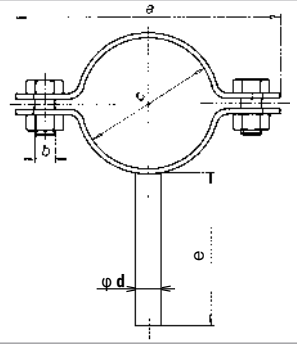

DN	A	B	C	D	E	F	R	L	Rd x s	kg
10	53	M6	13	8	60					
15	60	M6	20	8	60					
20	64	M6	25	8	60					
25	80	M6	30	10	60					
32	76	M6	36	10	60					
40	83	M8	42	10	60					
50	100	M8	55	12	60					
65	119	M8	72	12	60					
80	138	M8	86	12	60					
100	161	M8	105	12	60					
125	198	M8	130	18	60					
150	215	M8	156	18	60					

Обойма листовая
Posuvná objímka jednoduchá

70261

Размеры • Rozměry

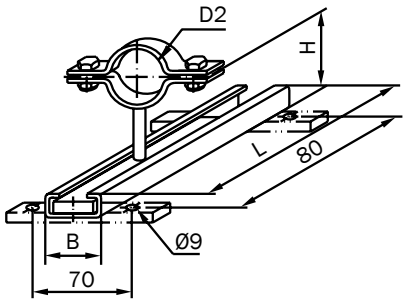

DN	D2	H	B	L	korekce délky	F	R	L	Rd x s	kg
10	13	71	30	120	50					0,24
15	20	74,5	30	120	50					0,27
20	25	77	30	120	50					0,28
25	30	79,5	30	120	50					0,30
32	36	82,5	30	120	50					0,31
40	42	85,5	30	120	50					0,32
50	55	92	30	120	50					0,33
65	72	100,5	30	120	50					0,36
80	86	107,5	30	120	50					0,47
100	105	117	30	120	50					0,52
125	130	129,5	30	120	50					
150	156	142,5	30	120	50					

Обойма листовая - с надставкой
Posuvná objímka dvojitá

70262

Размеры • Rozměry

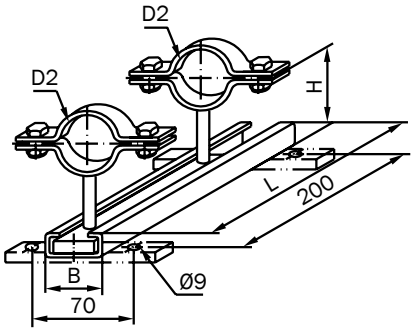

DN	D2	H	B	L	korekce délky	F	R	L	Rd x s	kg
10	13	71	30	300	100					0,28
15	20	74,5	30	300	100					0,34
20	25	77	30	300	100					0,36
25	30	79,5	30	300	100					0,40
32	36	82,5	30	300	100					0,42
40	42	85,5	30	300	100					0,44
50	55	92	30	300	100					0,46
65	72	100,5	30	300	100					0,52
80	86	107,5	30	300	100					0,74
100	105	117	30	300	100					0,84
125	130	129,5	30	300	100					
150	156	142,5	30	300	100					

Хомут короткий
Třmen krátký

70300 — **Размеры** • Rozměry

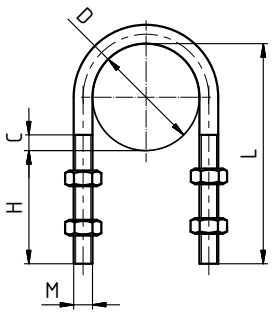

DN	A	B	C	D	H	L	M	K	Rd x s	kg
10				12	35	47	M6			
15				18	35	53	M6			
20				22	35	57	M6			
25			10	28	35	63	M6			
32			10	34	35	69	M6			
40			15	40	35	75	M8			
50			15	52	35	87	M8			
65			15	70	35	105	M8			
80			15	85	35	120	M10			
100			15	104	35	139	M10			
125			15	129	35	164	M10			
150			15	154	35	189	M10			
200			15	204	35	239	M10			

Хомут средний
Třmen střední

70310 — **Размеры** • Rozměry

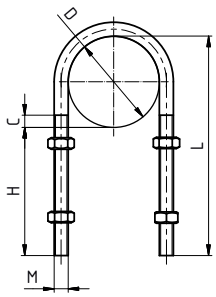

DN	A	B	C	D	H	L	M	K	Rd x s	kg
10				12	65	77	M6			
15				18	65	83	M6			
20				22	65	87	M6			
25			10	28	65	93	M6			
32			10	34	65	99	M6			
40			15	40	65	105	M8			
50			15	52	65	117	M8			
65			15	70	65	135	M8			
80			15	85	65	150	M10			
100			15	104	65	169	M10			
125			15	129	65	194	M10			
150			15	154	65	219	M10			
200			15	204	65	269	M10			

Хомут длинный
Třmen dlouhý

70320 — **Размеры** • Rozměry

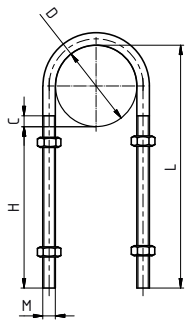

DN	A	B	C	D	H	L	M	K	Rd x s	kg
10				12	95	107	M6			
15				18	95	113	M6			
20				22	95	117	M6			
25			10	28	95	123	M6			
32			10	34	95	129	M6			
40			15	40	95	135	M8			
50			15	52	95	147	M8			
65			15	70	95	165	M8			
80			15	85	95	180	M10			
100			15	104	95	199	M10			
125			15	129	95	224	M10			
150			15	154	95	249	M10			
200			15	204	95	299	M10			

Ключ гаечный
Maticový - hákový klíč

70500 — **Размеры** • Rozměry

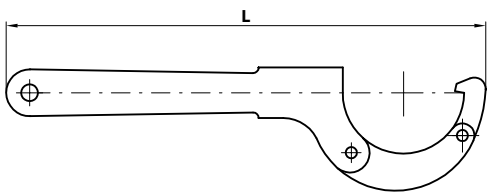

DN	A	B	C	E	E	F	L	Rd x s	kg
25 - 65							270		
65 - 150							450		

Винт нержавеющий - шестигранный угол DIN 931
Šroub nerez - šestihran DIN 931

71060

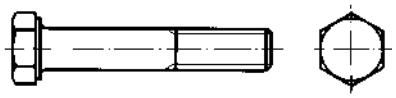

Размеры • Rozměry

DN	A	B	C	D	E	F	R	L	Rd x s	kg
M4										
M5										
M6										
M8										
M10										
M12										
M14										
M16										

Гайка нержавеющая - DIN 934
Matice nerez - DIN 934

71070

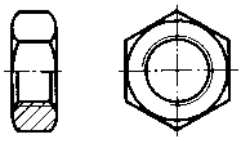

Размеры • Rozměry

DN	A	B	C	D	E	F	R	L	Rd x s	kg
M4										
M5										
M6										
M8										
M10										
M12										
M14										
M16										

Шайба (нерж.)
Podložka nerez

71090

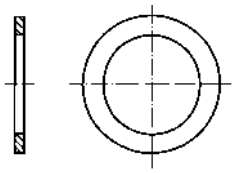

Размеры • Rozměry

DN	A	B	C	D	E	F	R	L	Rd x s	kg
M4										
M5										
M6										
M8										
M10										
M12										
M14										
M16										

Сварочная проволока (для нержав)
Svařovací dráty (pro nerez)

73010

Ø 1 - 4 mm
délka 1 m

Размеры • Rozměry

DN	A	B	C	D	E	F	R	L	Rd x s	kg
1,0										
1,2										
1,6										
2,0										
2,4										
3,2										
4,0										

Сварочные электроды (для нержав)
Obalované elektrody (pro nerez)

73050

Размеры • Rozměry

DN	A	B	C	E	E	F	R	L	Rd x s	kg
1,6										
2,0										
2,5										
3,25										
4,0										
5,0										

Ø 1,6 - 5 mm
délka 250 - 450 mm

Паста для травления нержавеющей стали
Mořicí pasta na nerezovou ocel

75010

Размеры • Rozměry

DN	A	B	C	D	E	F	R	L	Rd x s	kg
										2
										4
										6
										8
										10
										15
										14
										16
										18
										20

mořicí pasta

Хомут шланга крепостный
Pevnostní spona Power clamp W4

76120

Размеры • Rozměry

DN	A	B	C						kg
20 - 22	18								
23 - 25	18								
26 - 28	18								
29 - 31	20								
32 - 35	20								
36 - 39	20								
40 - 43	20								
44 - 47	22								
48 - 51	22								
52 - 55	22								
56 - 59	22								
60 - 63	22								
64 - 67	22								
68 - 73	24								
74 - 79	24								
80 - 85	24								
86 - 91	24								
92 - 97	24								
98 - 103	24								
104 - 112	24								
113 - 121	24								
122 - 130	24								
131 - 139	26								
140 - 148	26								
149 - 161	26								

31560	Деталь крестообразная для асептики С-С-С-С (длинная), DT-9
31569	Деталь крестообразная для асептики Ц-Ц-Ц-Ц (длинная), DT-18
31571	Деталь крестообразная редукционная длинная для асептики Ц-Ц-Ц-Ц
30418 AS	Деталь т-образная для асептики С-Ц-С
30419 AS	Деталь т-образная для асептики длинная Ц-Ц-Ц
31408	Деталь т-образная для асептики С-Ц-С, DT-15
31409	Деталь т-образная для асептики Ц-Ц-Ц, DT-27
31410 DT-9	Деталь т-образная для асептики С-С-С (длинная), DT-9
31419	Деталь т-образная для асептики Ц-Ц-Ц, DT-18
31430	Деталь т-образная для асептики С-С-С (редукционная), DT-10
31438	Деталь т-образная для асептики С-Ц-С (редукционная)
31439	Деталь т-образная для асептики Ц-С-Ц (редукционная)
31448	Деталь т-образная для асептики С-Ц-С (редукционная), DT-14
31449	Деталь т-образная для асептики Ц-Ц-Ц (редукционная), DT-20
30020 AS	Угольник для асептики длинный 90° С-С
31020 DT-7	Угольник для асептики длинный 90° С-С, DT-7
31028	Угольник для асептики длинный 90° Ц-С, DT-12
31029	Угольник для асептики 90° Ц-Ц, DT-16
31110	Угольник для асептики длинный 45° С-С, DT-8
31118	Угольник для асептики длинный 45° Ц-С, DT-13
31119	Угольник для асептики 45° Ц-Ц, DT-17
31340 DT-23	Угольник для асептики 180° С-С, DT-23
31349	Угольник для асептики 180° Ц-Ц, DT-24
20710 PN 10	Уплотнение для фланца
20710 PN 16	Уплотнение для фланца
22480	Уплотнение DIN 11 853
20850 BF	Фланец приварной BF DIN 11 853
31640	Футорка концентрическая для асептики С-С, DT-11
31648	Футорка концентрическая для асептики С-Ц, DT-26
31649	Футорка концентрическая для асептики Ц-Ц, DT-21
31650	Футорка эксцентрическая для асептики С-С, DT-11
31658	Футорка эксцентрическая для асептики С-Ц, DT-26
31659	Футорка эксцентрическая для асептики Ц-Ц, DT-21
2011 T	Штуцер конический приварной
2010 T	Штуцер резьбовой приварной
21205 DN 1-4	Патрубок для асептики-С-Кламп DT-22
21205 DN 1/4-3/4	Патрубок для асептики-С-Кламп DT-22
21242 DT-31	Кламп глухой для асептики DT-31
44220	Переключатель контактный индуктивного датчика
44230	Держатель датчика положения

По вопросам продаж и поддержки обращайтесь:

Алматы (727)345-47-04
Ангарск (3955)60-70-56
Архангельск (8182)63-90-72
Астрахань (8512)99-46-04
Барнаул (3852)73-04-60
Белгород (4722)40-23-64
Благовещенск (4162)22-76-07
Брянск (4832)59-03-52
Владивосток (423)249-28-31
Владикавказ (8672)28-90-48
Владимир (4922)49-43-18
Волгоград (844)278-03-48
Вологда (8172)26-41-59
Воронеж (473)204-51-73
Екатеринбург (343)384-55-89
Иваново (4932)77-34-06
Ижевск (3412)26-03-58
Иркутск (395)279-98-46
Казань (843)206-01-48
Калининград (4012)72-03-81
Калуга (4842)92-23-67
Кемерово (3842)65-04-62
Киров (8332)68-02-04
Коломна (4966)23-41-49
Кострома (4942)77-07-48
Краснодар (861)203-40-90
Красноярск (391)204-63-61
Курск (4712)77-13-04
Курган (3522)50-90-47
Липецк (4742)52-20-81
Магнитогорск (3519)55-03-13
Москва (495)268-04-70
Мурманск (8152)59-64-93
Набережные Челны (8552)20-53-41
Нижний Новгород (831)429-08-12
Новокузнецк (3843)20-46-81
Ноябрьск (3496)41-32-12
Новосибирск (383)227-86-73
Омск (3812)21-46-40
Орел (4862)44-53-42
Оренбург (3532)37-68-04
Пенза (8412)22-31-16
Петрозаводск (8142)55-98-37
Псков (8112)59-10-37
Пермь (342)205-81-47
Ростов-на-Дону (863)308-18-15
Рязань (4912)46-61-64
Самара (846)206-03-16
Санкт-Петербург (812)309-46-40
Саратов (845)249-38-78
Севастополь (8692)22-31-93
Саранск (8342)22-96-24
Симферополь (3652)67-13-56
Смоленск (4812)29-41-54
Сочи (862)225-72-31
Ставрополь (8652)20-65-13
Сургут (3462)77-98-35
Сыктывкар (8212)25-95-17
Тамбов (4752)50-40-97
Тверь (4822)63-31-35
Тольятти (8482)63-91-07
Томск (3822)98-41-53
Тула (4872)33-79-87
Тюмень (3452)66-21-18
Ульяновск (8422)24-23-59
Улан-Удэ (3012)59-97-51
Уфа (347)229-48-12
Хабаровск (4212)92-98-04
Чебоксары (8352)28-53-07
Челябинск (351)202-03-61
Череповец (8202)49-02-64
Чита (3022)38-34-83
Якутск (4112)23-90-97
Ярославль (4852)69-52-93

Россия +7(495)268-04-70
Казахстан +7(727)345-47-04
Беларусь +(375)257-127-884
Узбекистан +998(71)205-18-59
Киргизия +996(312)96-26-47

эл.почта: ndb@nt-rt.ru || сайт: https://niobfluid.nt-rt.ru/