NIOB FLUID

02

ПРОИЗВОДИТЕЛЬ СОЕДИНИТЕЛЬНОЙ И РЕГУЛИРУЮЩЕЙ АРМАТУРЫ

VÝROBCE NEREZOVÝCH POTRUBNÍCH SYSTÉMŮ

СОЕДИНИТЕЛЬНАЯ АРМАТУРА

SPOJOVACÍ ARMATURY

Архангельск (8182)63-90-72
Астана (7172)727-132
Астрахань (8512)99-46-04
Барнаул (3852)73-04-60
Белгород (4722)40-23-64
Брянск (4832)59-03-52
Владивосток (423)249-28-31
Волгоград (844)278-03-48
Вологда (8172)26-41-59
Воронеж (473)204-51-73
Екатеринбург (343)384-55-89
Иваново (4932)77-34-06
Ижевск (3412)26-03-58
Иркутск (395)279-98-46
Казань (843)206-01-48
Калининград (4012)72-03-81
Калуга (4842)92-23-67
Кемерово (3842)65-04-62
Киров (8332)68-02-04
Краснодар (861)203-40-90
Красноярск (391)204-63-61
Курск (4712)77-13-04
Липецк (4742)52-20-81
Магнитогорск (3519)55-03-13
Москва (495)268-04-70
Мурманск (8152)59-64-93
Набережные Челны (8552)20-53-41
Нижний Новгород (831)429-08-12
Новокузнецк (3843)20-46-81
Новосибирск (383)227-86-73
Омск (3812)21-46-40
Орел (4862)44-53-42
Оренбург (3532)37-68-04
Пенза (8412)22-31-16
Пермь (342)205-81-47
Ростов-на-Дону (863)308-18-15
Рязань (4912)46-61-64
Самара (846)206-03-16
Санкт-Петербург (812)309-46-40
Саратов (845)249-38-78
Севастополь (8692)22-31-93
Симферополь (3652)67-13-56
Смоленск (4812)29-41-54
Сочи (862)225-72-31
Ставрополь (8652)20-65-13
Сургут (3462)77-98-35
Тверь (4822)63-31-35
Томск (3822)98-41-53
Тула (4872)74-02-29
Тюмень (3452)66-21-18
Ульяновск (8422)24-23-59
Уфа (347)229-48-12
Хабаровск (4212)92-98-04
Челябинск (351)202-03-61
Череповец (8202)49-02-64
Ярославль (4852)69-52-93

Киргизия (996)312-96-26-47
Казахстан (772)734-952-31
Таджикистан (992)427-82-92-69

Единый адрес для всех регионов: ndb@nt-rt.ru || www.niobfluid.nt-rt.ru

Соединительная арматура
Spojovací armatury

Компания NIOB FLUID специализируется на производстве соединительной, регулирующей и запорной арматуры из нержавеющих сталей, которые използуются прежде всего в транспорте жидкостей в пищевой, химической и фармацевтической промышленности. Одновременно она является также поставщиком продольно сварных труб и трубных фасонных частей из того же материала. Запорные заслонки поставляются стандартно с механическим управлением, но по желанию заказчика возможно также поставить пневматическое или электрическое управление.

Společnost NIOB FLUID s.r.o. je výrobce zaměřený na výrobu spojovacích, uzavíracích a regulačních armatur z nerezových ocelí. Tyto armatury jsou určeny především pro přepravu tekutin v potravinářském, chemickém a farmaceutickém průmyslu. Je současně také dodavatelem potrubních tvarovek a dalších dílů potřebných pro potrubní rozvody a komponentů pro nádrže jako jsou víka, průlezy, stavoznaky a další komponenty.

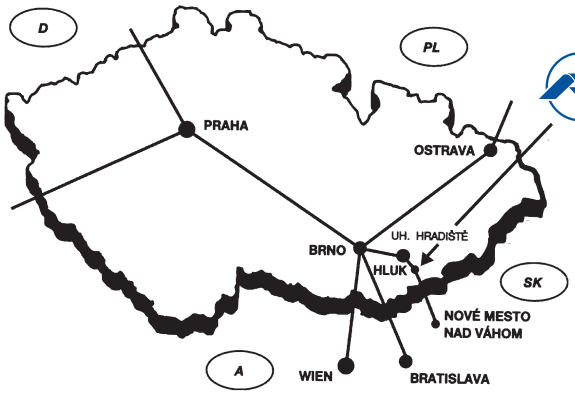

NIOB FLUID

Резьбовое соединение развальцовочное
Potravinářské šroubení rozválcovací

20090
DIN 11 851

Описание
Popis

Пищевое резьбовое соединение развальцовочное кат.но. 20090, DIN 11 851
- Простой монтаж
- Легкая замена уплотнения

Potravinářské šroubení rozválcovací kat. 20090, DIN 11 851
- Jednoduchá montáž
- Snadná výměna těsnění

Размеры / Rozměry: DN 10 - DN 150

Резьба / Závit: DIN 405

Материал / Materiál: 1.4301 (AISI 304)
1.4404 (AISI 316L)

Уплотнение / Těsnění: NBR
EPDM
Viton
Silikon
PTFE

Компоненты / Komponenty

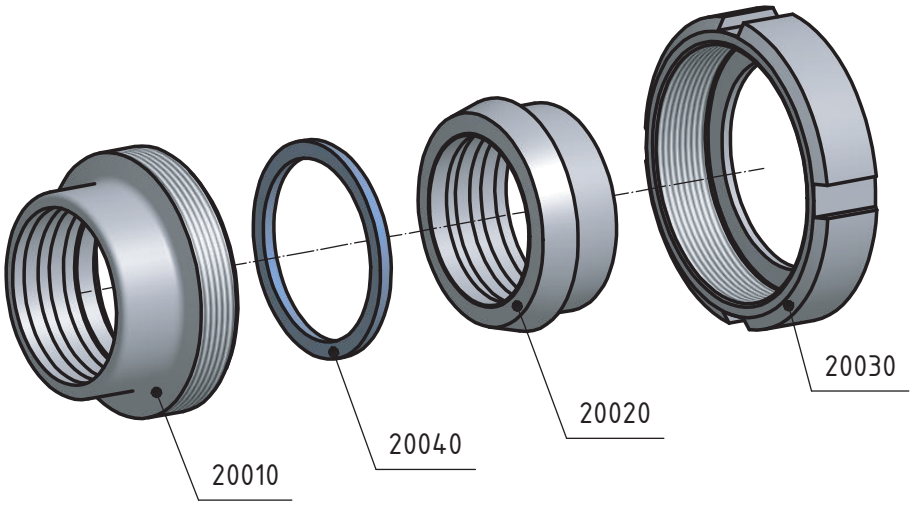

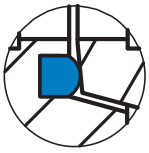

Деталь уплотнения
Detail těsnění

Стандартная прокладка / Standardní těsnění - NBR

Резьбовое соединение развальцовочное – комплект
Šroubení rozválcovací – komplet

20090
DIN 11 851

Размеры • Rozměry

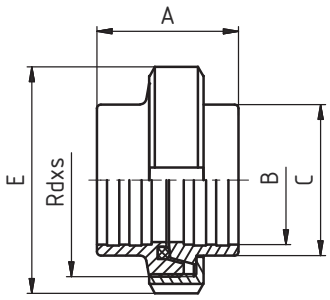

DN	A	B	C	D	E	F	R	L	závit DIN 405 Rd x s	kg
25	45	28,2	35		63				52x1/6"	0,16
32	51	34,2	41		70				58x1/6"	0,19
40	53	40,3	48		78				65x1/6"	0,24
50	57	52,3	61		92				78x1/6"	0,34
65	65	70,4	79		112				95x1/6"	0,51
80	75	85,4	93		127				110x1/4"	0,72

Гайка накидная
Matice převlečná

20030 DIN 11 851

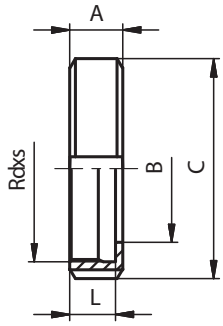

Размеры • Rozměry

DN	A	B	C	D	E	F	R	L	závit DIN 405 Rd x s	kg
10	18	19	38					15	28x1/8"	0,07
15	18	25	44					15	34x1/8"	0,08
20	20	31	54					17	44x1/6"	0,14
25	21	36	63					18	52x1/6"	0,18
32	21	42	70					18	58x1/6"	0,22
40	21	49	78					18	65x1/6"	0,25
50	22	62	92					19	78x1/6"	0,33
65	25	80	112					21	95x1/6"	0,55
80	29	94	127					25	110x1/4"	0,80
100	31	115	148					26	130x1/4"	1,08
125	35	138	178					30	160x1/4"	1,45
150	40	164	210					34	190x1/4"	1,88

Уплотнение
Těsnění

20040 **20041** DIN 11 851

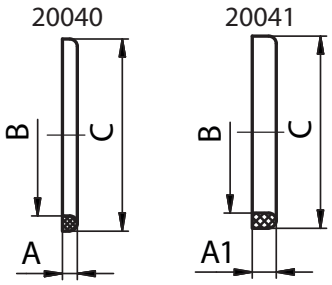

Размеры • Rozměry

DN	A	A1	B	C	E	F	R	L	závit DIN 405 Rd x s	kg
10	4	-	12	20						0,0012
15	4	-	18	26						0,0016
20	4	-	23	33						0,0026
25	5	8	30	40						0,0036
32	5	8	36	46						0,0040
40	5	8	42	52						0,0048
50	5	8	54	64						0,0062
65	5	8	71	81						0,0070
80	5	8	85	95						0,0080
100	6	8	104	114						0,0134
125	7	8	130	142						0,0236
150	7	8	155	167						0,0276

Резбовой штуцер развальцовочный
Závitové hrdlo - rozválcovací

20010 DIN 11 851

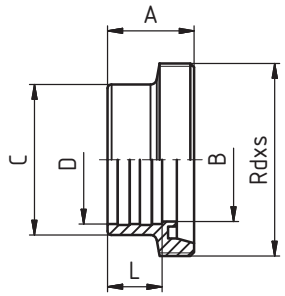

Размеры • Rozměry

DN	A	B	C	D	E	F	R	L	závit DIN 405 Rd x s	kg
25	29	26	35	28,2				15	52x1/6"	0,16
32	32	32	41	34,2				18	58x1/6"	0,19
40	33	38	48	40,3				20	65x1/6"	0,24
50	35	50	61	52,3				22	78x1/6"	0,34
65	40	66	79	70,4				25	95x1/6"	0,51
80	45	81	93	85,4				28	110x1/4"	0,72

Конический штуцер развальцовочный
Kuželové hrdlo - rozválcovací

20020 DIN 11 851

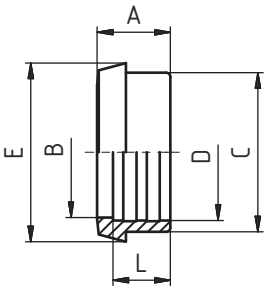

Размеры • Rozměry

DN	A	B	C	D	E	F	R	L	závит DIN 405 Rd x s	kg
25	22	26	35	28,2	44			15		0,09
32	25	32	41	34,2	50			18		0,12
40	26	38	48	40,3	56			20		0,15
50	28	50	61	52,3	68,5			22		0,22
65	32	66	79	70,4	86			25		0,32
80	37	81	93	85,4	100			28		0,40

Резбовое соединение
Potravinářské šroubení

20120
DIN 11 851

Описание
Popis

Пищевое резбовое соединение приварное кат.но. 20120, DIN 11 851
- Простой монтаж
- Легкая замена уплотнения

Potravinářské šroubení přivařovací - silnostěnné kat. 20120, DIN 11 851
- Jednoduchá montáž
- Snadná výměna těsnění

Размеры / Rozměry: DN 10 - DN 150
Резьба / Závit: DIN 405
Материал / Materiál: 1.4301 (AISI 304)
1.4404 (AISI 316L)
Уплотнение / Těsnění: NBR
EPDM
Viton
Silikon
PTFE

Компоненты / Komponenty

Толщина стенки / Síla stěny

DN 10	1,5 mm
DN 15 - 50	2,5 mm
DN 65 - 100	3,0 mm
DN 125 - 150	3,5 mm

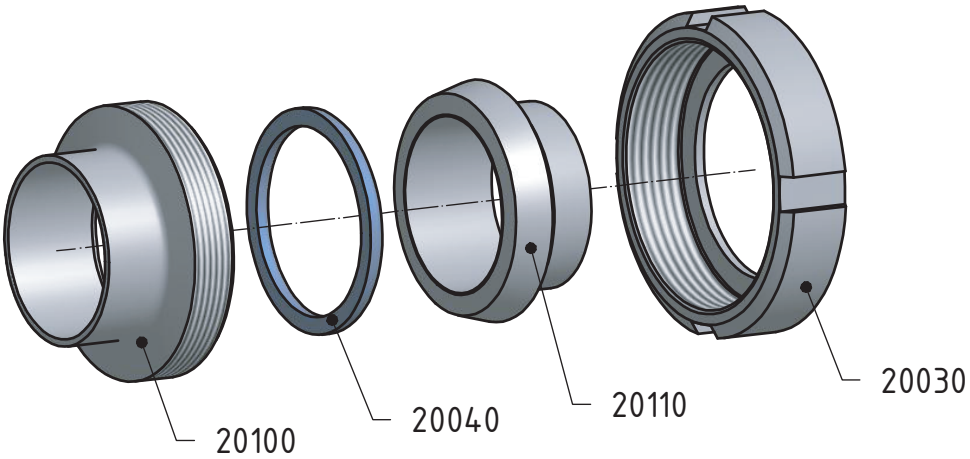

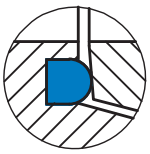

Деталь уплотнения
Detail těsnění

Стандартная прокладка / Standardní těsnění - NBR

Резьбовое соединение приварное - комплект
Šroubení přivařovací - komplet

20120
DIN 11 851

Размеры • Rozměry

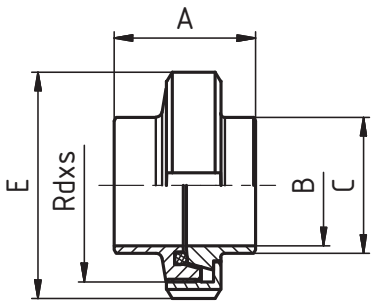

DN	A	B	C	D	E	F	R	L	závit DIN 405 Rd x s	kg
10	35	10	15		38				28 x 1/8"	0,17
15	35	16	21		44				34 x 1/8"	0,18
20	37	20	25		54				44 x 1/6"	0,32
25	45	26	31		63				52 x 1/6"	0,40
32	51	32	37		70				58 x 1/6"	0,49
40	53	38	43		78				65 x 1/6"	0,58
50	57	50	55		92				78 x 1/6"	0,84
65	65	66	72		112				95 x 1/6"	1,15
80	75	81	87		127				110 x 1/4"	1,74
100	89	100	106		148				130 x 1/4"	2,46
125	69	125	132		178				160 x 1/4"	3,52
150	74	150	157		210				190 x 1/4"	4,74

Гайка накидная
Matice převlečná

20030 DIN 11 851

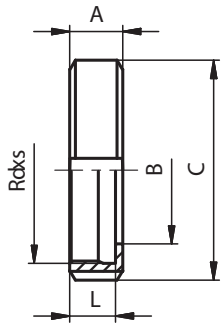

Размеры • Rozměry

DN	A	B	C	D	E	F	R	L	závit DIN 405 Rd x s	kg
10	18	19	38					15	28 x 1/8"	0,07
15	18	25	44					15	34 x 1/8"	0,08
20	20	31	54					17	44 x 1/6"	0,14
25	21	36	63					18	52 x 1/6"	0,18
32	21	42	70					18	58 x 1/6"	0,22
40	21	49	78					18	65 x 1/6"	0,25
50	22	62	92					19	78 x 1/6"	0,33
65	25	80	112					21	95 x 1/6"	0,55
80	29	94	127					25	110 x 1/4"	0,80
100	31	115	148					26	130 x 1/4"	1,08
125	35	138	178					30	160 x 1/4"	1,45
150	40	164	210					34	190 x 1/4"	1,88

Уплотнение
Těsnění

20040 DIN 11 851

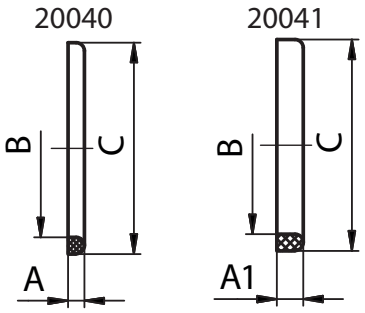

Размеры • Rozměry

DN	A	A1	B	C	E	F	R	L	závit DIN 405 Rd x s	kg
10	4	-	12	20						0,0012
15	4	-	18	26						0,0016
20	4	-	23	33						0,0026
25	5	8	30	40						0,0036
32	5	8	36	46						0,0012
40	5	8	42	52						0,0048
50	5	8	54	64						0,0062
65	5	8	71	81						0,0070
80	5	8	85	95						0,0080
100	6	8	104	114						0,0134
125	7	8	130	142						0,0236
150	7	8	155	167						0,0276

Резьбовой штуцер приварной
Závitové hrdlo - přivařovací

20100 DIN 11 851

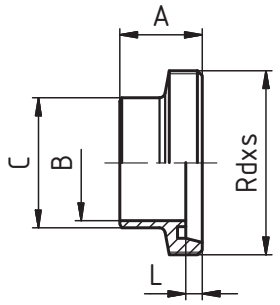

Размеры • Rozměry

DN	A	B	C	D	E	F	R	L	závit DIN 405 Rd x s	kg
10	21	10	15					4	28 x 1/8"	0,044
15	21	16	21					4	34 x 1/8"	0,046
20	24	20	25					6	44 x 1/6"	0,084
25	29	26	31					7	52 x 1/6"	0,104
32	32	32	37					7	58 x 1/6"	0,112
40	33	38	43					7	65 x 1/6"	0,164
50	35	50	55					7	78 x 1/6"	0,296
65	40	66	72					8	95 x 1/6"	0,280
80	45	81	87					8	110 x 1/4"	0,540
100	54	100	106					10	130 x 1/4"	0,780
125	46	125	132					12	160 x 1/4"	1,140
150	50	150	157					13	190 x 1/4"	1,800

Конический штуцер приварной
Kuželové hrdlo - přivařovací

20110 DIN 11 851

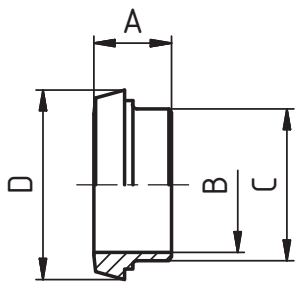

Размеры • Rozměry

DN	A	B	C	D	E	F	R	L	závit DIN 405 Rd x s	kg
10	17	10	15	22,5						0,060
15	17	16	21	28,5						0,062
20	18	20	25	36,5						0,100
25	22	26	31	44						0,120
32	25	32	37	50						0,160
40	26	38	43	56						0,165
50	28	50	55	68,5						0,220
65	32	66	72	86						0,320
80	37	81	87	100						0,400
100	44	100	106	121						0,600
125	34	125	132	150						0,930
150	37	150	157	176						1,060

Резбовое соединение Тип "P"
Potravinářské šroubení Typ "R"

20120 R
DIN 11 851

Описание
Popis

Пищевое резбовое соединение приварное кат. но. 20120-R, DIN 11 851
- Простой монтаж
- Легкая замена уплотнения

Potravinářské šroubení přivařovací "R" kat. 20120-R, DIN 11 851
- Jednoduchá montáž
- Snadná výměna těsnění

Размеры / Rozměry: DN 10 - DN 150
Резьба / Závit: DIN 405
Материал / Materiál: 1.4301 (AISI 304)
1.4404 (AISI 316L)
Уплотнение / Těsnění: NBR
EPDM
Viton
Silikon
PTFE

Компоненты / Komponenty

Толщина стенки / Síla stěny

DN 10 - 50 1,5 mm
DN 50 - 150 2,0 mm

Деталь уплотнения
Detail těsnění

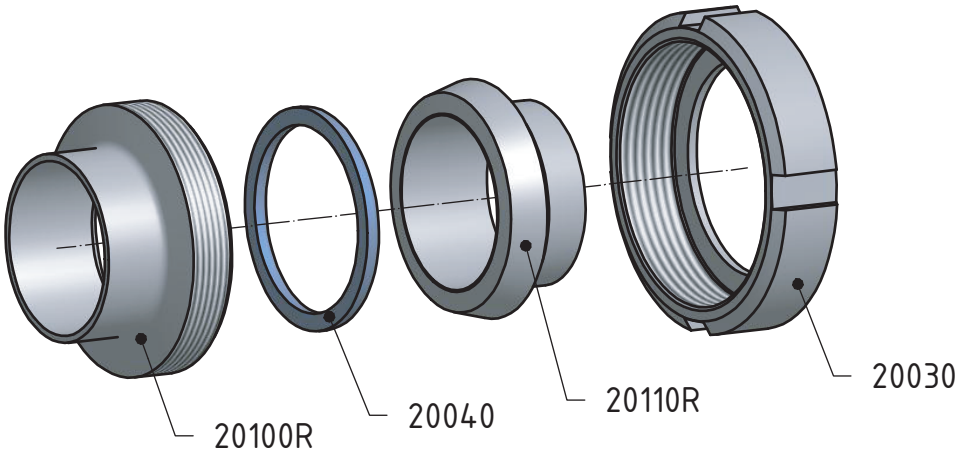

Стандартная прокладка / Standardní těsnění - NBR

Резьбовое соединение приварное - комплект
Šroubení přivařovací - komplet

20120 R
DIN 11 851

Размеры • Rozměry

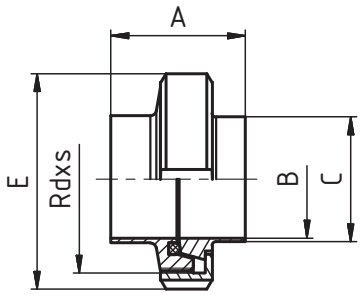

DN	A	B	C	D	E	F	R	L	závit DIN 405 Rd x s	kg
10	35	10	13		38				28 x 1/8"	0,13
15	35	16	19		44				34 x 1/4"	0,16
20	37	20	23		54				44 x 1/6"	0,28
25	45	26	29		63				52 x 1/6"	0,37
32	51	32	35		70				58 x 1/6"	0,45
40	53	38	41		78				65 x 1/6"	0,53
50	57	50	53		92				78 x 1/6"	0,67
65	65	66	70		112				95 x 1/6"	1,19
80	75	81	85		127				110 x 1/4"	1,67
100	89	100	104		148				130 x 1/4"	2,32
125	69	125	129		178				160 x 1/4"	3,21
150	74	150	154		210				190 x 1/4"	4,60

Гайка накидная
Matice převlečná

20030 DIN 11 851

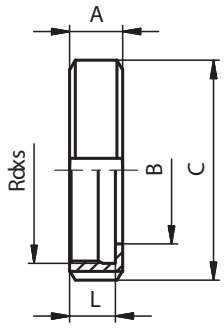

Размеры • Rozměry

DN	A	B	C	D	E	F	R	L	závit DIN 405 Rd x s	kg
10	18	19	38					15	28 x 1/8"	0,07
15	18	25	44					15	34 x 1/8"	0,08
20	20	31	54					17	44 x 1/6"	0,14
25	21	36	63					18	52 x 1/6"	0,18
32	21	42	70					18	58 x 1/6"	0,22
40	21	49	78					18	65 x 1/6"	0,25
50	22	62	92					19	78 x 1/6"	0,33
65	25	80	112					21	95 x 1/6"	0,55
80	29	94	127					25	110 x 1/4"	0,80
100	31	115	148					26	130 x 1/4"	1,08
125	35	138	178					30	160 x 1/4"	1,45
150	40	164	210					34	190 x 1/4"	1,88

Уплотнение
Těsnění

20040 **20041** DIN 11 851

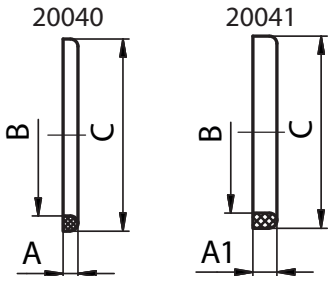

Размеры • Rozměry

DN	A	A1	B	C	D	F	R	L	závit DIN 405 Rd x s	kg
10	4	-	12	20						0,0012
15	4	-	18	26						0,0016
20	4	-	23	33						0,0026
25	5	8	30	40						0,0036
32	5	8	36	46						0,0012
40	5	8	42	52						0,0048
50	5	8	54	64						0,0062
65	5	8	71	81						0,0070
80	5	8	85	95						0,0080
100	6	8	104	114						0,0134
125	7	8	130	142						0,0236
150	7	8	155	167						0,0276

Резьбовой штуцер приварной
Závitové hrdlo - přivařovací

20100 R DIN 11 851

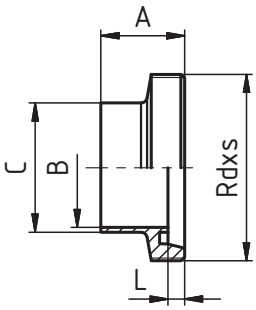

Размеры • Rozměry

DN	A	B	C	D	E	F	R	L	závit DIN 405 Rd x s	kg
10	21	10	13					4	28 x 1/8"	0,04
15	21	16	19					4	34 x 1/8"	0,05
20	24	20	23					6	44 x 1/6"	0,09
25	29	26	29					7	52 x 1/6"	0,11
32	32	32	35					7	58 x 1/6"	0,13
40	33	38	41					7	65 x 1/6"	0,16
50	35	50	53					7	78 x 1/6"	0,22
65	40	66	70					8	95 x 1/6"	0,35
80	45	81	85					8	110 x 1/4"	0,52
100	54	100	104					10	130 x 1/4"	0,67
125	46	125	129					12	160 x 1/4"	0,99
150	50	150	154					13	190 x 1/4"	1,71

Конический штуцер приварной
Kuželové hrdlo - přivařovací

20110 R DIN 11 851

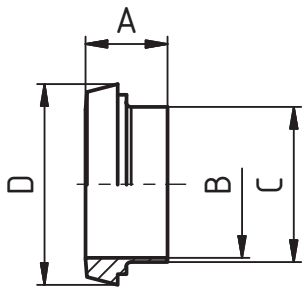

Размеры • Rozměry

DN	A	B	C	D	E	F	R	L	závит DIN 405 Rd x s	kg
10	17	10	13	22,5						0,02
15	17	16	19	28,5						0,03
20	18	20	23	36,5						0,06
25	22	26	29	44						0,08
32	25	32	35	50						0,10
40	26	38	41	56						0,12
50	28	50	53	68,5						0,17
65	32	66	70	86						0,29
80	37	81	85	100						0,35
100	44	100	104	121						0,57
125	34	125	129	150						0,77
150	37	150	154	176						1,01

Резбовое соединение Тип "T"
Potravinářské šroubení Typ "T"

20120 T

Описание
Popis

Пищевое резбовое соединение приварное кат. но. 20120-T, DIN 11 851
- Простой монтаж
- Легкая замена уплотнения

Potravinářské šroubení přivařovací "T" kat. 20120-T, DIN 11 851
- Jednoduchá montáž
- Snadná výměna těsnění

Размеры / Rozměry: DN 10 - DN 150
Резьба / Závit: DIN 405
Материал / Materiál: 1.4301 (AISI 304)
1.4404 (AISI 316L)
Уплотнение / Těsnění: NBR
EPDM
Viton
Silikon
PTFE

Компоненты / Komponenty

Толщина стенки / Síla stěny

DN 10 - 15	4,0 mm
DN 20	5,0 mm
DN 25 - 32	4,5 mm
DN 40	5,0 mm
DN 50	5,5 mm
DN 65	6,5 mm
DN 80	6,0 mm
DN 100	7,0 mm

Деталь уплотнения
Detail těsnění

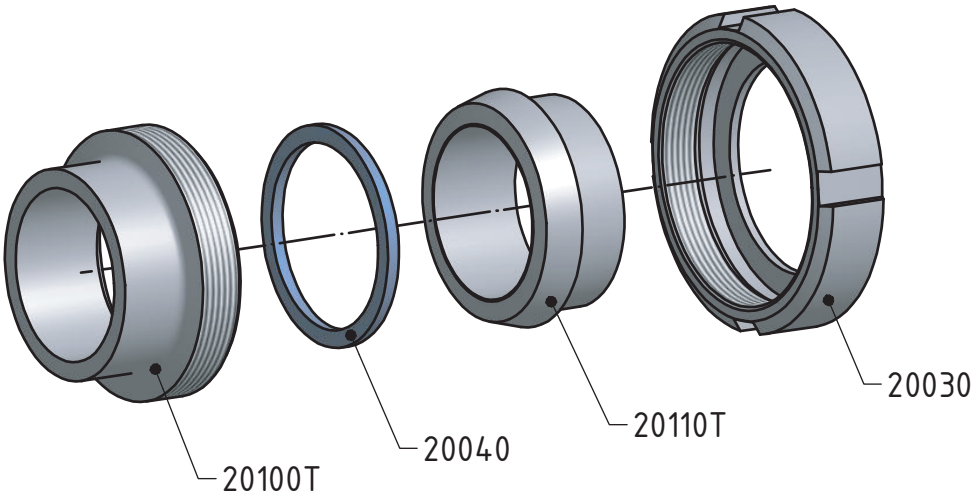

Стандартная прокладка / Standardní těsnění - NBR

Резьбовое соединение приварное - комплект
Šroubení přivařovací - komplet

20120 T

Размеры • Rozměry

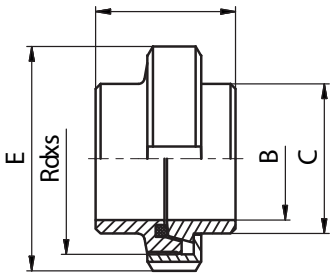

DN	A	B	C	D	E	F	R	L	závit DIN 405 Rd x s	kg
10	35	10	18		38				28x1/8"	0,19
15	35	16	24		44				34x1/4"	0,19
20	37	20	30		54				44x1/6"	0,34
25	45	26	35		63				52x1/6"	0,45
32	51	32	41		70				58x1/6"	0,57
40	53	38	48		78				65x1/6"	0,69
50	57	50	61		92				78x1/6"	0,96
65	65	66	79		112				95x1/6"	1,58
80	75	81	93		127				110x1/4"	2,20
100	89	100	114		148				130x1/4"	3,12

Гайка накидная
Matice převlečná

20030 DIN 11 851

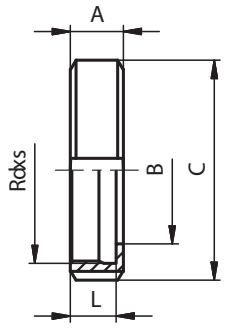

Размеры • Rozměry

DN	A	B	C	D	E	F	R	L	závit DIN 405 Rd x s	kg
10	18	19	38					15	28x1/8"	0,07
15	18	25	44					15	34x1/8"	0,08
20	20	31	54					17	44x1/6"	0,14
25	21	36	63					18	52x1/6"	0,18
32	21	42	70					18	58x1/6"	0,22
40	21	49	78					18	65x1/6"	0,25
50	22	62	92					19	78x1/6"	0,33
65	25	80	112					21	95x1/6"	0,55
80	29	94	127					25	110x1/4"	0,80
100	31	115	148					26	130x1/4"	1,08
125	35	138	178					30	160x1/4"	1,45
150	40	164	210					34	190x1/4"	1,88

Уплотнение
Těsnění

20040 **20041** DIN 11 851

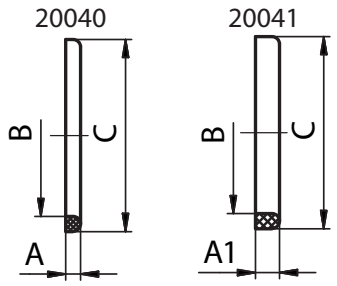

Размеры • Rozměry

DN	A	A1	B	C	E	F	R	L	závit DIN 405 Rd x s	kg
10	4	-	12	20						0,0012
15	4	-	18	26						0,0016
20	4	-	23	33						0,0026
25	5	8	30	40						0,0036
32	5	8	36	46						0,0040
40	5	8	42	52						0,0048
50	5	8	54	64						0,0062
65	5	8	71	81						0,0070
80	5	8	85	95						0,0080
100	6	8	104	114						0,0134
125	7	8	130	142						0,0236
150	7	8	155	167						0,0276

Резьбовой штуцер приварной
Závitové hrdlo - přivařovací

20100 T

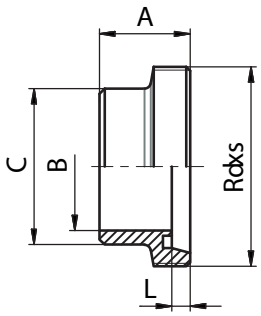

Размеры • Rozměry

DN	A	B	C	D	E	F	R	L	závit DIN 405 Rd x s	kg
10	21	10	18					4	28x1/8"	0,05
15	21	16	24					4	34x1/8"	0,07
20	24	20	30					6	44x1/6"	0,13
25	29	26	35					7	52x1/6"	0,17
32	32	32	41					7	58x1/6"	0,21
40	33	38	48					7	65x1/6"	0,27
50	35	50	61					7	78x1/6"	0,38
65	40	66	79					8	95x1/6"	0,61
80	45	81	93					8	110x1/4"	0,86
100	54	100	114					10	130x1/4"	1,15

Конический штуцер приварной
Kuželové hrdlo - přivařovací

20110 T

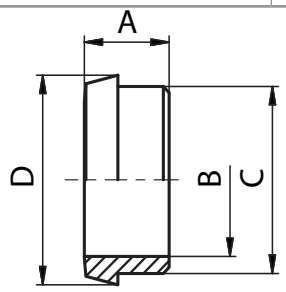

Размеры • Rozměry

DN	A	B	C	D	E	F	R	L	závit DIN 405 Rd x s	kg
10	17	10	18	22,5						0,03
15	17	16	24	28,5						0,04
20	18	20	30	36,5						0,07
25	22	26	35	44						0,10
32	25	32	41	50						0,14
40	26	38	48	56						0,17
50	28	50	61	68,5						0,25
65	32	66	79	86						0,42
80	37	81	93	100						0,54
100	44	100	114	121						0,89

Резбовое соединение ISO
Potravinářské šroubení ISO

21030
ISO

Описание
Popis

Пищевое резбовое соединение ISO кат.но. 21030,
- Простая монтаж
- Легкая замена уплотнения

Potravinářské šroubení přivařovací ISO kat.č. 21030
- Jednoduchá montáž
- Snadná výměna těsnění

Размеры / Rozměry: DN 10 - DN 150

Резьба / Závit: DIN 405

Материал / Materiál: 1.4301 (AISI 304)
1.4404 (AISI 316L)

Уплотнение / Těsnění: NBR
EPDM
Viton
Silikon
PTFE

Компоненты / Komponenty

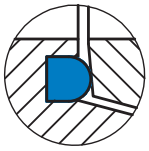

Деталь уплотнения
Detail těsnění

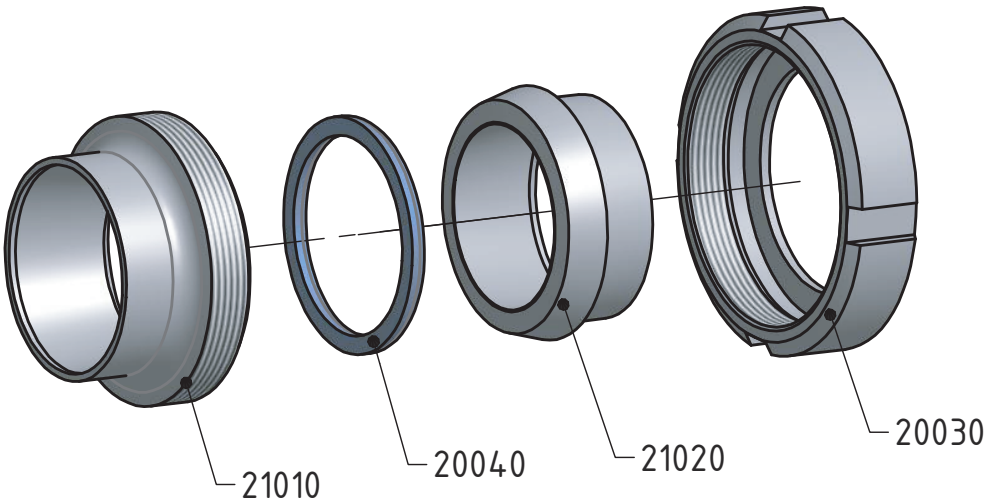

Стандартная прокладка / Standardní těsnění - EPDM

Резьбовое соединение комплект ISO
Šroubení kompletní ISO

21030
ISO

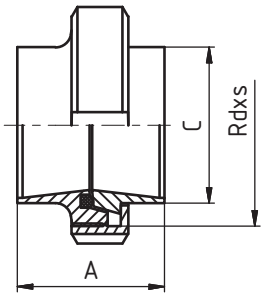

Размеры • Rozměry

DN	A	B	C	D	E	F	R	L	závit DIN 405 Rd x s	kg
10	34		18						28x1/8"	0,15
15	34		21,3						34x1/8"	0,18
20	36		26,9						44x1/6"	0,30
25	45		33,7						52x1/6"	0,42
32	51		42,4						58x1/6"	0,51
40	53		48,3						65x1/6"	0,61
50	57		60,3						78x1/6"	0,84
65	65		76,1						95x1/6"	1,31
80	75		88,9						110x1/4"	1,80
100	89		114,3						130x1/4"	2,66

Гайка накидная
Matice převlečná

20030 DIN 11 851

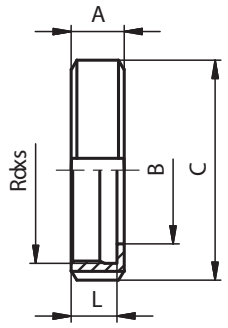

Размеры • Rozměry

DN	A	B	C	D	E	F	R	L	závit DIN 405 Rd x s	kg
10	18	19	38					15	28x1/8"	0,07
15	18	25	44					15	34x1/8"	0,08
20	20	31	54					17	44x1/6"	0,14
25	21	36	63					18	52x1/6"	0,18
32	21	42	70					18	58x1/6"	0,22
40	21	49	78					18	65x1/6"	0,25
50	22	62	92					19	78x1/6"	0,33
65	25	80	112					21	95x1/6"	0,55
80	29	94	127					25	110x1/4"	0,80
100	31	115	148					26	130x1/4"	1,08
125	35	138	178					30	160x1/4"	1,45
150	40	164	210					34	190x1/4"	1,88

Резьбовой штуцер ISO
Závitové hrdlo ISO

21010 ISO

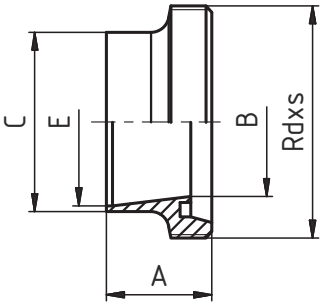

Размеры • Rozměry

DN	A	B	C	D	E	F	R	L	závit DIN 405 Rd x s	kg
10	21	10	18		14			4	28x1/8"	0,04
15	21	16	21,3		18,1			4	34x1/8"	0,05
20	24	20	26,9		23,7			6	44x1/6"	0,10
25	29	26	33,7		29,7			7	52x1/6"	0,13
32	32	32	42,4		38,4			7	58x1/6"	0,16
40	33	38	48,3		44,3			7	65x1/6"	0,21
50	35	50	60,3		56,3			7	78x1/6"	0,30
65	40	66	76,1		71,5			8	95x1/6"	0,45
80	45	81	88,9		84,3			8	110x1/4"	0,60
100	54	100	114,3		109,1			10	130x1/4"	0,78

Конический штуцер ISO
Kuželové hrdlo ISO

21020 ISO

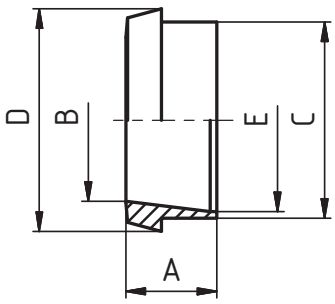

Размеры • Rozměry

DN	A	B	C	D	E	F	R	L	závit DIN 405 Rd x s	kg
10	17	10	18	22,5	14					0,02
15	17	16	21,3	28,5	18,1					0,03
20	18	20	26,9	36,5	23,7					0,06
25	22	26	33,7	44	29,7					0,09
32	25	32	42,4	50	38,4					0,11
40	26	38	48,3	56	44,3					0,14
50	28	50	60,3	68,5	56,3					0,21
65	32	66	76,1	86	71,5					0,32
80	37	81	88,9	100	84,3					0,39
100	44	100	114,3	121	109,1					0,59

Уплотнение
Těsnění

20040 **20041** DIN 11 851

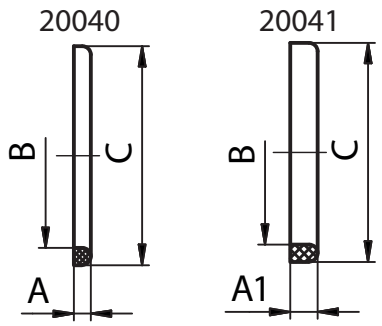

Размеры • Rozměry

DN	A	A1	B	C	E	F	R	L	závit DIN 405 Rd x s	kg
10	4	-	12	20						0,0012
15	4	-	18	26						0,0016
20	4	-	23	33						0,0026
25	5	8	30	40						0,0036
32	5	8	36	46						0,0040
40	5	8	42	52						0,0048
50	5	8	54	64						0,0062
65	5	8	71	81						0,0070
80	5	8	85	95						0,0080
100	6	8	104	114						0,0134
125	7	8	130	142						0,0236
150	7	8	155	167						0,0276

Резбовое соединение SMS
Potravinářské šroubení SMS

21120
SMS

Описание
Popis

Пищевое резбовое соединение SMS кат.но. 21120
- Простой монтаж
- Легкая замена уплотнения

Potravinářské šroubení přivařovací SMS kat. č. 21120
- Jednoduchá montáž
- Snadná výměna těsnění

Размеры / Rozměry: DN 10 - DN 150

Резьба / Závit: DIN 405

Материал / Materiál: 1.4301 (AISI 304)
1.4404 (AISI 316L)

Уплотнение / Těsnění: NBR
EPDM
Viton
Silikon
PTFE

Компоненты / Komponenty

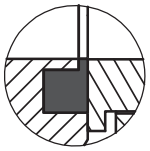

Деталь уплотнения
Detail těsnění

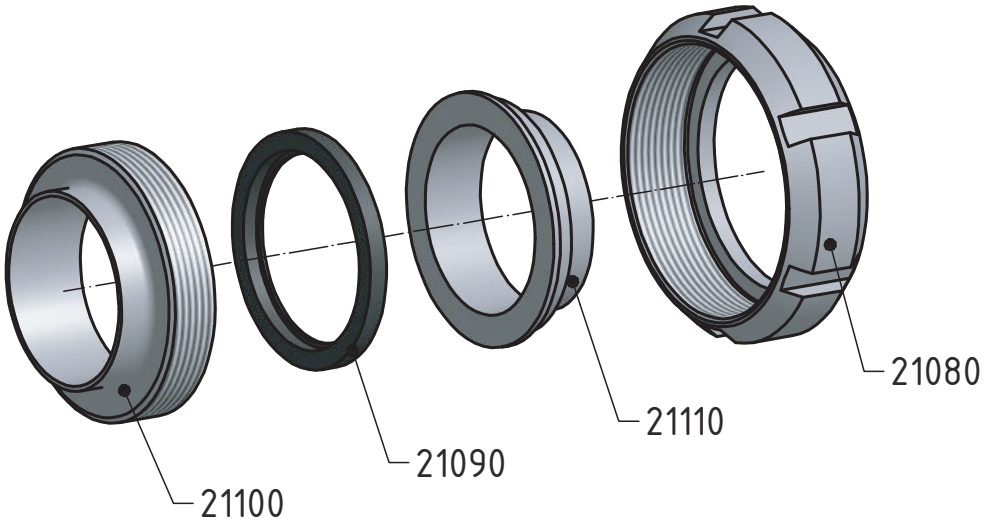

Стандартная прокладка / Standardní těsnění - EPDM

Резьбовое соединение приварное - комплект
Šroubení přivařovací - komplet

21120
SMS

Размеры • Rozměry

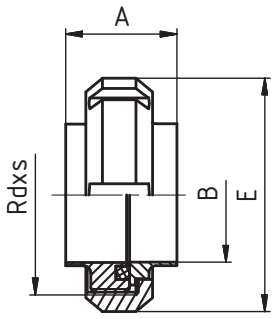

DN	A	B	C	D	E	F	R	L	závit DIN 405 Rd x s	kg
25	54,5	22,5	25		51				40x1/6	0,18
38	78	35,5	38,1		74				60x1/6	0,47
51	88	48,5	51		84				70x1/6	0,55
63,5	107	60,5	63,5		100				85x1/6	0,83
76	120	72,9	76,1		114				98x1/6	1,13
101,6	148	97,6	101,6		138				125x1/4	2,78
104	148	100	104		138				125x1/4	2,78

Гайка накидная SMS
Matice převlečná SMS

21080 — **SMS**

Размеры • Rozměry

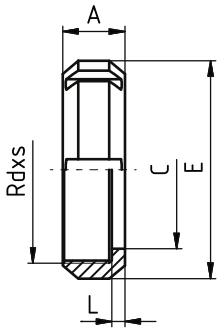

DN	A	B	C	D	E	F	R	L	závit DIN 405 Rd x s	kg
25	19		32		51			4	40 x 1/6"	0,11
38	23		48		74			4	60 x 1/6"	0,26
51	24		60,5		84			5	70 x 1/6"	0,31
63,5	28		74		100			5	85 x 1/6"	0,41
76	30		87		114			6	98 x 1/6"	0,57
101,6	31		113		138			5	125 x 1/4"	1,20
104	31		113		138			5	125 x 1/4"	1,22

Уплотнение SMS
Těsnění SMS

21090 — **SMS**

Размеры • Rozměry

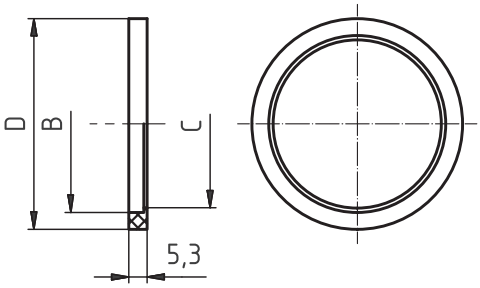

DN	A	B	C	D	E	F	R	L	závит DIN 405 Rd x s	kg
25		25,1	22,8	31,8						
38		38,1	35,8	47,8						
51		51,1	48,8	60,8						
63,5		63,6	61	73,3						
76		76,1	73,4	85,8						
104		104	100,5	115,7						

Резьбовой штуцер приварной SMS
Závitové hrdlo - přivařovací SMS

21100 — **SMS**

Размеры • Rozměry

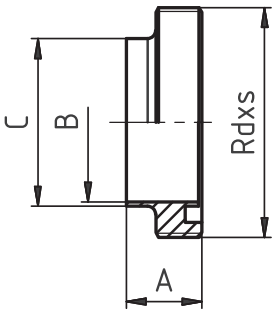

DN	A	B	C	D	E	F	R	L	závит DIN 405 Rd x s	kg
25	19	22,5	25						40x1/6	0,05
38	23	35,5	38						60x1/6	0,17
51	23	48,5	51						70x1/6	0,18
63,5	27	60,5	63,5						85x1/6	0,35
76	27	72,9	76,1						98x1/6	0,44
101,6	30	97,6	101,6						125x1/4	1,31
104	30	100	104						125x1/4	1,32

Конический штуцер приварной SMS
Kuželové hrdlo - přivařovací SMS

21110 — **SMS**

Размеры • Rozměry

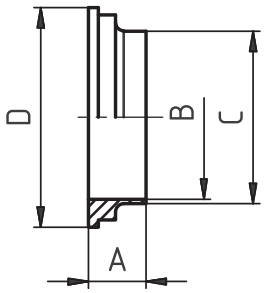

DN	A	B	C	D	E	F	R	L	závит DIN 405 Rd x s	kg
25	15,5	22,5	25	35,5						0,02
38	16	35,5	38	55						0,04
51	17	48,5	50,8	65						0,06
63,5	17	60,5	63,5	80						0,08
76	19	72,9	76,1	93						0,12
101,6	19	97,6	101,6	118						0,27
104	19	100	104	118						0,29

Соединение кламп DIN
Spojení clamp DIN

21250
DIN 32 676

Описание
Popis

Соединение Кламп DIN
kat.но. 21250
- Простой монтаж
- Легкая замена уплотнения

Spoj Klamp DIN
kat. 21250
- Jednoduchá montáž
- Snadná výměna těsnění

Размеры / Rozměry: DN 10 - DN 150

Материал / Materiál: 1.4301 (AISI 304)
1.4404 (AISI 316L)

Уплотнение / Těsnění: Silikon
PTFE - Viton
Viton
EPDM

Компоненты / Komponenty

Деталь уплотнения
Detail těsnění

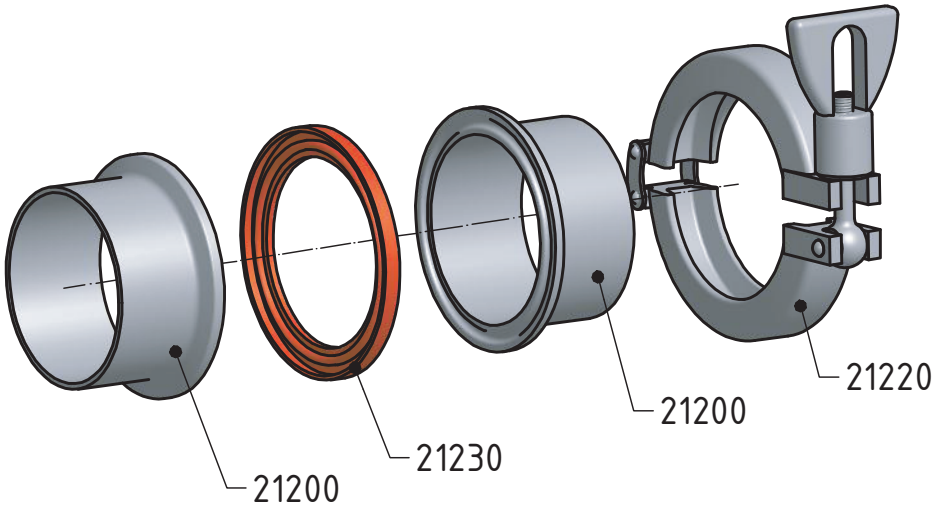

Стандартная прокладка / Standardní těsnění - Silikon

Кламп - С - комплект
Clamp - S - komplet

21250
DIN 32 676

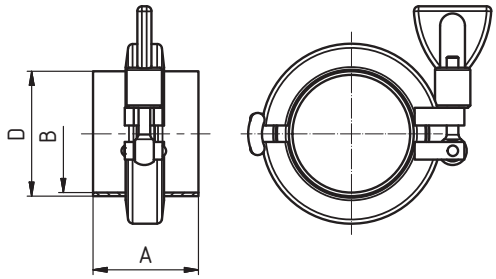

Размеры • Rozměry

DN	A	B	C	D	E	F	R	L	závit DIN 405 Rd x s	kg
10	45	10		13						0,28
15	45	16		19						0,28
20	45	20		23						0,30
25	45	26		29						0,35
32	45	32		35						0,35
40	45	38		41						0,37
50	45	50		53						0,39
65	58	66		70						0,89
80	58	81		85						0,95
100	58	100		104						0,99
125	58	125		129						1,15
150	58	150		154						1,30

Патрубок - С - Кламп
Nátrubek S - clamp

21200

DIN 32 676

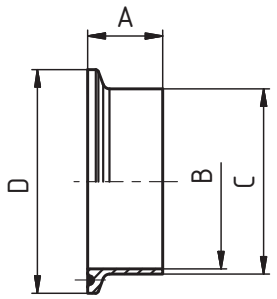

Размеры • Rozměry

DN	A	B	C	D	E	F	R	L	závit DIN 405 Rd x s	kg
10	21,5	10	13	34						0,03
15	21,5	16	19	34						0,03
20	21,5	20	23	34						0,03
25	21,5	26	29	50,5						0,07
32	21,5	32	35	50,5						0,07
40	21,5	38	41	50,5						0,07
50	21,5	50	53	64						0,07
65	28	66	70	91						0,10
80	28	81	85	106						0,20
100	28	100	104	119						0,22
125	28	125	129	155						0,52
150	28	150	154	183						0,70

Обойма литая
Objímka litá

21220

DIN 32 676

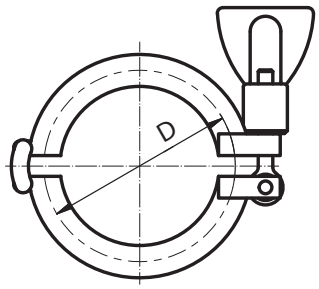

Размеры • Rozměry

DN	SMS	DIN	D
1/2"-3/4"	12,7	-	25
1/2"-3/4"	19,05	-	25
10-20	-	10-20	34
1"-1 1/2"	25	25	50,5
1"-1 1/2"	-	32	50,5
1"-1 1/2"	38	40	50,5
2"	51	50	64
2 1/2"	63,5	-	77,5
3"	76,1	65	91
80	-	80	106
4"	101,6	100	119

DN	SMS	DIN	D
125	-	125	155
6"	-	-	166,8
150	-	150	183
8"	-	-	217,6
200	-	200	233,5
250	-	250	268
300	-	300	318,5

Уплотнение - Кламп
Těsnění - clamp

21230

DIN 32 676

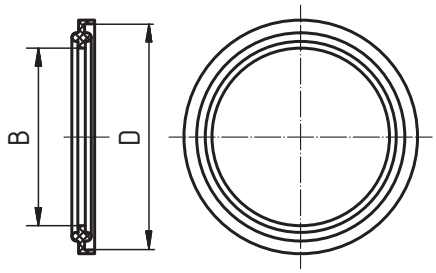

Размеры • Rozměry

DN	A	B	C	D	E	F	R	L	závит DIN 405 Rd x s	kg
10		10,2		34						
15		16,2		34						
20		20,2		34						
25		26,2		50,5						
32		32,2		50,5						
40		38,2		50,5						
50		50,2		64						
65		66,2		91						
80		81,2		106						
100		100,2		119						

Кламп глухой DIN / SMS
Nátrubek zaslepovací DIN / SMS

21240

DIN 32676 / SMS

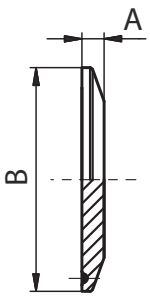

Размеры • Rozměry

DN	A	B	C	D	E	F	R	L	závит DIN 405 Rd x s	kg
10	6,35	34								0,04
15	6,35	34								0,04
20	6,35	34								0,04
25	6,35	50,5								0,08
32	6,35	50,5								0,08
40	6,35	50,5								0,08
50	6,35	64								0,14
65	6,35	91								0,28
80	6,35	106								0,46
100	7,95	119								0,60
125	7,95	155								1,15
150	11,00	183								2,20

Соединение кламп SMS
Spojení clamp SMS

21252
SMS

Описание
Popis

Соединение Кламп SMS
кат.но. 21252
- Простой монтаж
- Легкая замена уплотнения

Spoj CLAMP SMS
kat.č. 212552
- Jednoduchá montáž
- Snadná výměna těsnění

Размеры / Rozměry: DN 10 - DN 150

Материал / Materiál: 1.4301 (AISI 304)
1.4404 (AISI 316L)

Уплотнение / Těsnění: Silikon
PTFE - Viton
Viton
EPDM

Компоненты / Komponenty

Деталь уплотнения
Detail těsnění

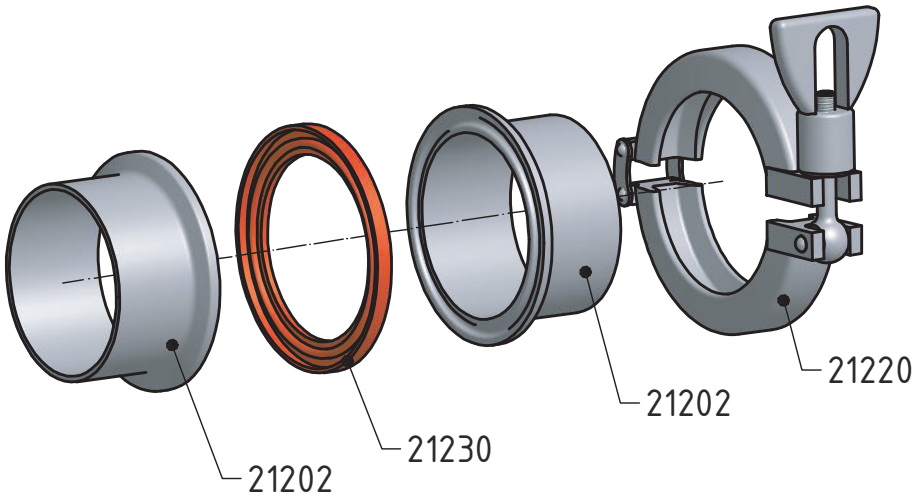

Стандартная прокладка / Standardní těsnění - Silikon

Кламп - С - комплект SMS
Clamp - S - komplet SMS

21252
SMS

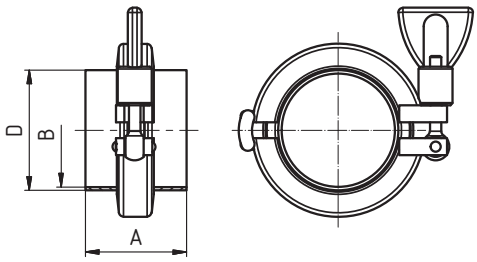

Размеры • Rozměry

DN	A	B	C	D	E	F	R	L	závit DIN 405 Rd x s	kg
25	43	22,5		25						0,35
38	43	35,5		38,1						0,37
51	43	48,5		51						0,39
63,5	56	60,5		63,5						0,89
76	56	72,9		76,1						0,95
101,6	56	97,6		101,6						0,99

Патрубок - С - Кламп SMS
Nátrubek S - clamp SMS

21202 — **SMS**

Размеры • Rozměry

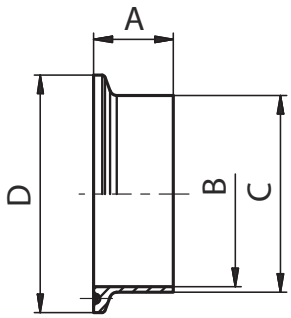

DN - SMS	A	B	C	D	F	R	L	thread DIN 405 Rd x s	kg
1/2" - 12,7	21,5	9,4	12,7	25					0,03
3/4" - 19,05	21,5	15,75	19,05	25					0,03
1" - 25	21,5	22,5	25	50,5					0,07
1 1/2" - 38,1	21,5	35,5	38,1	50,5					0,07
2" - 51	21,5	48,5	51	64					0,07
2 1/2" - 63,5	28	60,5	63,5	77,5					0,1
3" - 76,1	28	72,9	76,1	91					0,2
4" - 101,6	28	97,6	101,6	119					0,22

Обойма литая
Objímka litá

21220 — **DIN 32 676**

Размеры • Rozměry

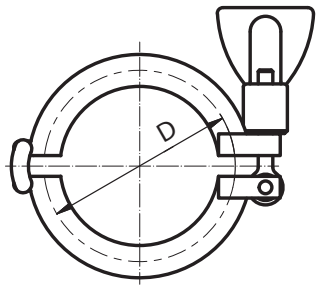

DN	SMS	DIN	D
1/2"-3/4"	12,7	-	25
1/2"-3/4"	19,05	-	25
10-20	-	10-20	34
1"-1 1/2"	25	25	50,5
1"-1 1/2"	-	32	50,5
1"-1 1/2"	38	40	50,5
2"	51	50	64
2 1/2"	63,5	-	77,5
3"	76,1	65	91
80	-	80	106
4"	101,6	100	119

DN	SMS	DIN	D
125	-	125	155
6"	-	-	166,8
150	-	150	183
8"	-	-	217,6
200	-	200	233,5
250	-	250	268
300	-	300	318,5

Уплотнение - Кламп SMS
Těsnění - clamp SMS

21232 — **SMS**

Размеры • Rozměry

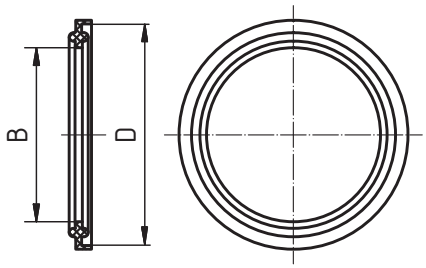

DN - SMS	B	D		E	F	R	L	thread DIN 405 Rd x s	kg
1/2" - 12,7	9,3	25							
3/4" - 19,05	15,7	25							
1" - 25	22,3	50,5							
1 1/2" - 38,1	35	50,5							
2" - 51	47,7	64							
2 1/2" - 63,5	60,4	77,5							
3" - 76,1	73,1	91							
4" - 101,6	97,6	119							

Кламп глухой DIN / SMS
Nátrubek zaslepovací DIN / SMS

21242 — **DIN 32676 / SMS**

Размеры • Rozměry

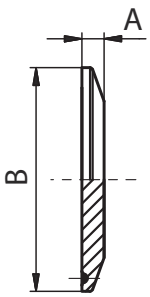

DN - SMS	A	B	C	E	F	R	L	thread DIN 405 Rd x s	kg
1/2" - 12,7	6,35	25							0,04
3/4" - 19,05	6,35	25							0,04
1" - 25	6,35	50,5							0,08
1 1/2" - 38,1	6,35	50,5							0,08
2" - 51	6,35	64							0,14
2 1/2" - 63,5	6,35	77,5							0,28
3" - 76,1	6,35	91							0,46
4" - 101,6	7,95	119							0,6

Гигиеническое соединение
Hygienické šroubení

22320
DIN 11 853

Описание
Popis

Гигиеническое резбовое соединение приварное кат. но. 22320, DIN 11 853-1
- Простой монтаж
- Легкая замена уплотнения

Hygienické šroubení přivařovací kat. č. 22320, DIN 11 853-1
- Jednoduchá montáž
- Snadná výměna těsnění

Rozměry / Размеры: DN 10 - DN 100
Závit / Резьба: DIN 405
Materiál / Материал: 1.4301 (AISI 304)
1.4404 (AISI 316L)
Těsnění / Уплотнение: NBR
EPDM
Viton

Компоненты / Komponenty

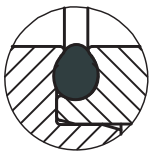

Деталь уплотнения
Detail těsnění

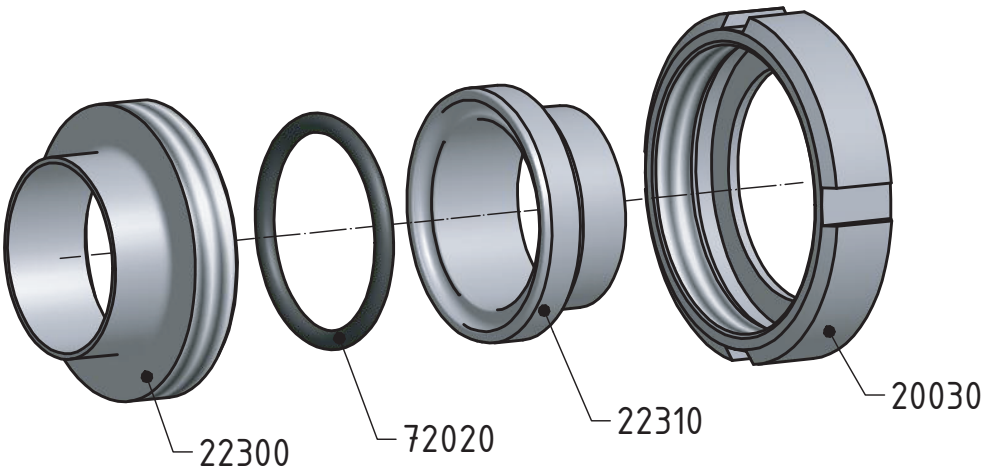

Стандартная прокладка / Standardní těsnění - EPDM

Резьбовое соединение приварное - комплект
Šroubení přivařovací - komplet

22320
DIN 11 853

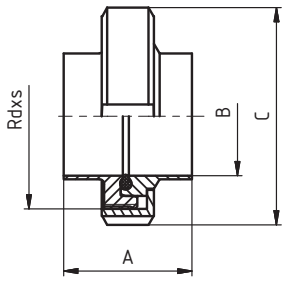

Размеры • Rozměry

DN	A	B	C	D	E	F	R	L	závit DIN 405 Rd x s	kg
10	32	10	38						28 x 1/8"	0,14
15	32	16	44						34 x 1/8"	0,18
20	34	20	54						44 x 1/6"	0,30
25	42	26	63						52 x 1/6"	0,41
32	48	32	70						58 x 1/6"	0,48
40	50	38	78						65 x 1/6"	0,57
50	54	50	92						78 x 1/6"	0,78
65	62	66	112						95 x 1/6"	1,27
80	72	81	127						110 x 1/4"	1,76
100	86	100	148						130 x 1/4"	2,40

Гайка накидная
Matice převlečná

20030 DIN 11 851

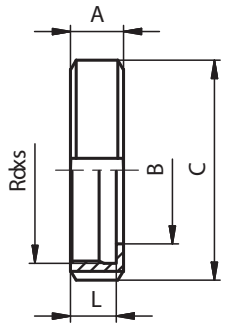

Размеры • Rozměry

DN	A	B	C	D	E	F	R	L	závit DIN 405 Rd x s	kg
10	18	19	38					15	28 x 1/8"	0,07
15	18	25	44					15	34 x 1/8"	0,08
20	20	31	54					17	44 x 1/6"	0,14
25	21	36	63					18	52 x 1/6"	0,18
32	21	42	70					18	58 x 1/6"	0,22
40	21	49	78					18	65 x 1/6"	0,25
50	22	62	92					19	78 x 1/6"	0,33
65	25	80	112					21	95 x 1/6"	0,55
80	29	94	127					25	110 x 1/4"	0,80
100	31	115	148					26	130 x 1/4"	1,08
125	35	138	178					30	160 x 1/4"	1,45
150	40	164	210					34	190 x 1/4"	1,88

Уплотнение
Těsnění

72020 DIN 11 853

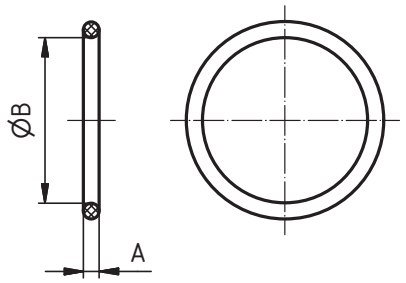

Размеры • Rozměry

DN	A	B	C	D	E	F	R	L	závit DIN 405 Rd x s	kg
10	3,5	12								
15	3,5	18								
20	3,5	22								
25	3,5	28								
32	5	34								
40	5	40								
50	5	52								
65	5	68								
80	5	83								
100	5	102								

Резьбовой штуцер приварной
Závitové hrdlo - přivařovací

22300 DIN 11 853

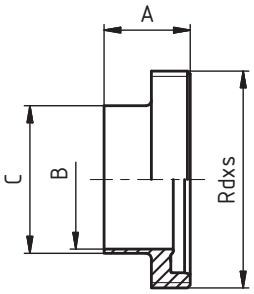

Размеры • Rozměry

DN	A	B	C	D	E	F	R	L	závit DIN 405 Rd x s	kg
10	19	10	13						28 x 1/8"	0,04
15	19	16	19						34 x 1/8"	0,06
20	21	20	23						44 x 1/6"	0,11
25	26	26	29						52 x 1/6"	0,15
32	30	32	35						58 x 1/6"	0,17
40	31	38	41						65 x 1/6"	0,20
50	31	50	53						78 x 1/6"	0,26
65	36	66	70						95 x 1/6"	0,40
80	42	81	85						110 x 1/4"	0,63
100	50	100	104						130 x 1/4"	0,76

Конический штуцер приварной
Kuželové hrdlo - přivařovací

22310 DIN 11 853

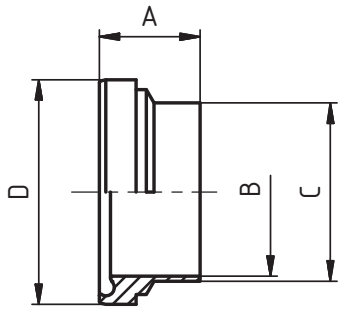

Размеры • Rozměry

DN	A	B	C	D	E	F	R		závit DIN 405 Rd x s	kg
10	17	10	13	21,9						0,02
15	17	16	19	27,9						0,03
20	18	20	23	35,9						0,05
25	22	26	29	42,9						0,08
32	25	32	35	48,9						0,09
40	26	38	41	54,9						0,11
50	30	50	53	66,9						0,16
65	34	66	70	84,9						0,30
80	38	81	85	98,9						0,35
100	46	100	104	118,9						0,57

Асептическое соединение
Aseptické šroubení

22490
DIN 11 864-1-A

Описание
Popis

Асептическое резбовое соединение приварное кат. но. 22490, DIN 11 864-1
- Простой монтаж
- Легкая замена уплотнения

Aseptické šroubení přivařovací kat. č. 22490, DIN 11 864-1
- Jednoduchá montáž
- Snadná výměna těsnění

Rozměry / Размеры: DN 10 - DN 100
Závit / Резьба: DIN 405
Materiál / Материал: 1.4301 (AISI 304)
1.4404 (AISI 316L)
Těsnění / Уплотнение: NBR
EPDM
Viton

Компоненты / Komponenty

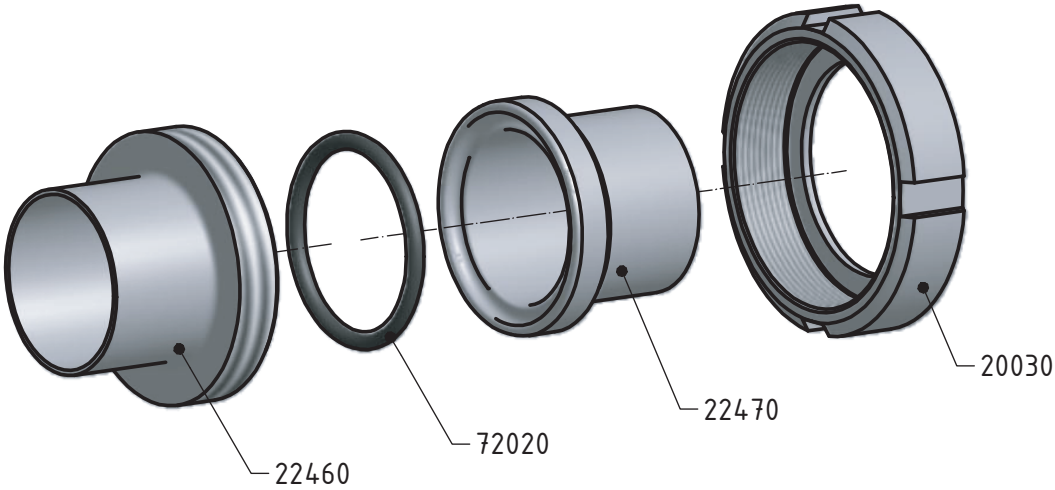

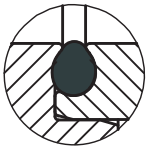

Деталь уплотнения
Detail těsnění

Стандартная прокладка / Standardní těsnění - EPDM

Резьбовое соединение приварное - комплект
Šroubení přivařovací - komplet

22490
DIN 11 864-1-A

Размеры • Rozměry

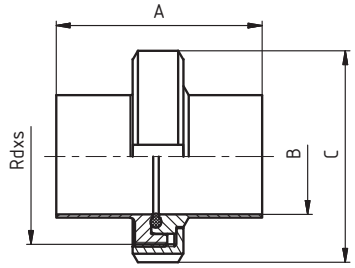

DN	A	B	C	D	E	F	R	L	závit DIN 405 Rd x s	kg
10	76	10	38						28x1/8"	0,08
15	76	16	44						34x1/8"	0,11
20	76	20	54						44x1/6"	0,19
25	77	26	63						52x1/6"	0,26
32	88	32	70						58x1/6"	0,31
40	88	38	78						65x1/6"	0,36
50	89	50	92						78x1/6"	0,50
65	113	66	112						95x1/6"	0,86
80	117	81	127						110x1/4"	1,16
100	120	100	148						130x1/4"	1,51

Гайка накидная
Matice převlečná

20030 DIN 11 851

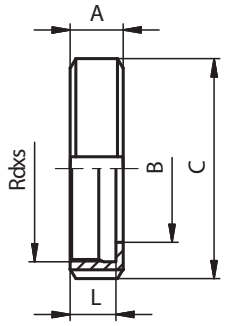

Размеры • Rozměry

DN	A	B	C	D	E	F	R	L	závit DIN 405 Rd x s	kg
10	18	19	38					15	28 x 1/8"	0,07
15	18	25	44					15	34 x 1/8"	0,08
20	20	31	54					17	44 x 1/6"	0,14
25	21	36	63					18	52 x 1/6"	0,18
32	21	42	70					18	58 x 1/6"	0,22
40	21	49	78					18	65 x 1/6"	0,25
50	22	62	92					19	78 x 1/6"	0,33
65	25	80	112					21	95 x 1/6"	0,55
80	29	94	127					25	110 x 1/4"	0,80
100	31	115	148					26	130 x 1/4"	1,08
125	35	138	178					30	160 x 1/4"	1,45
150	40	164	210					34	190 x 1/4"	1,88

Уплотнение
Těsnění

72020 DIN 11 864

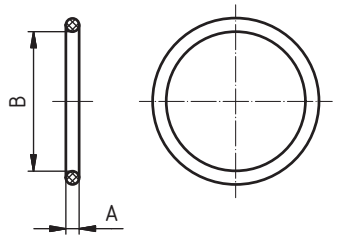

Размеры • Rozměry

DN	A	B	C	D	E	F	R	L	závit DIN 405 Rd x s	kg
10	3,5	12								
15	3,5	18								
20	3,5	22								
25	3,5	28								
32	5	34								
40	5	40								
50	5	52								
65	5	68								
80	5	83								
100	5	102								

Резьбовой штуцер приварной
Závitové hrdlo - přivařovací

22460 DIN 11 864-1-A

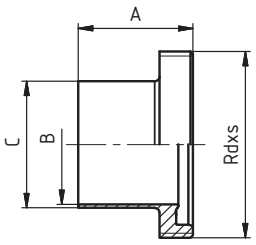

Размеры • Rozměry

DN	A	B	C	D	E	F	R	L	závit DIN 405 Rd x s	kg
10	41	10	13						28 x 1/8"	0,05
15	41	16	19						34 x 1/8"	0,07
20	43	20	23						44 x 1/6"	0,13
25	43	26	29						52 x 1/6"	0,16
32	48	32	35						58 x 1/6"	0,19
40	48	38	41						65 x 1/6"	0,22
50	48	50	53						78 x 1/6"	0,30
65	60	66	70						95 x 1/6"	0,48
80	64	81	85						110 x 1/4"	0,72
100	64	100	104						130 x 1/4"	0,84

Конический штуцер приварной
Kuželové hrdlo - přivařovací

22470 DIN 11 864-1-A

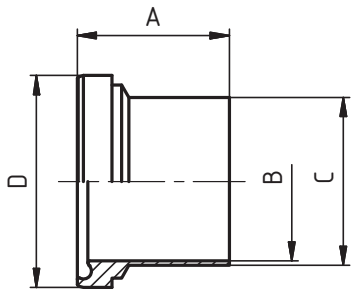

Размеры • Rozměry

DN	A	B	C	D	E	F	R	L	závit DIN 405 Rd x s	kg
10	39	10	13	21,9						0,03
15	39	16	19	27,9						0,04
20	38	20	23	35,9						0,06
25	40	26	29	42,9						0,10
32	47	32	35	48,9						0,12
40	47	38	41	54,9						0,14
50	48	50	53	66,9						0,20
65	61	66	70	84,9						0,38
80	61	81	85	98,9						0,44
100	66	100	104	118,9						0,67

Závitové hrdlo redukované
Резьбовой штуцер редуцированный

20230

Размеры • Rozměry

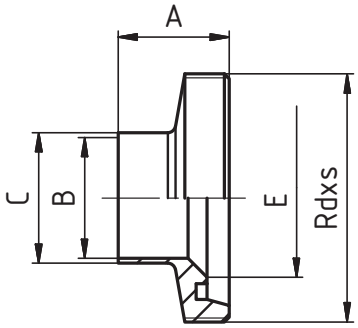

DN	A	B	C	D	E	F	R	L	závit DIN 405 Rd x s	kg
20/10	24	10	13		20				44x1/6"	
20/15	24	16	19		20				44x1/6"	
25/10	29	10	13		26				52x1/6"	
25/15	29	16	19		26				52x1/6"	
25/20	29	20	23		26				52x1/6"	
32/15	32	16	19		32				58x1/6"	
32/20	32	20	23		32				58x1/6"	
32/25	32	26	29		32				58x1/6"	
40/20	33	20	23		38				65x1/6"	
40/25	33	26	29		38				65x1/6"	
40/32	33	32	35		38				65x1/6"	
50/20	35	20	23		50				78x1/6"	
50/25	35	26	29		50				78x1/6"	
50/32	35	32	35		50				78x1/6"	
50/40	35	38	41		50				78x1/6"	
65/40	40	38	41		66				95x1/6"	
65/50	40	50	53		66				95x1/6"	
80/40	45	38	41		81				110x1/4"	
80/50	45	50	53		81				110x1/4"	
80/65	45	66	70		81				110x1/4"	
100/50	54	50	53		100				130x1/4"	
100/65	54	66	70		100				130x1/4"	
100/80	54	81	85		100				130x1/4"	

Kuželové hrdlo redukované
Конический штуцер редуцированный

20240

Размеры • Rozměry

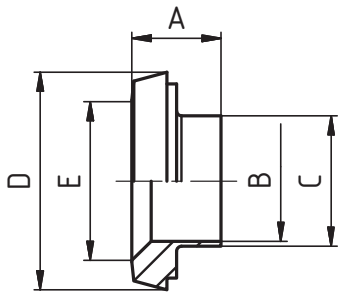

DN	A	B	C	D	E	F	R	L	závit DIN 405 Rd x s	kg
20/10	18	10	13	36,5	20					
20/15	18	16	19	36,5	20					
25/10	22	10	13	44	26					
25/15	22	16	19	44	26					
25/20	22	20	23	44	26					
32/15	25	16	19	50	32					
32/20	25	20	23	50	32					
32/25	25	26	29	50	32					
40/20	26	20	23	56	38					
40/25	26	26	29	56	38					
40/32	26	32	35	56	38					
50/20	28	20	23	68,5	50					
50/25	28	26	29	68,5	50					
50/32	28	32	35	68,5	50					
50/40	28	38	41	68,5	50					
65/40	32	38	41	86	66					
65/50	32	50	53	86	66					
80/40	37	38	41	100	81					
80/50	37	50	53	100	81					
80/65	37	66	70	100	81					
100/50	44	50	53	121	100					
100/65	44	66	70	121	100					
100/80	44	81	85	121	100					

Гайка глухая
Slepá matice - bez těsnění

20250

Размеры • Rozměry

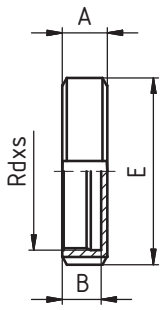

DN	A	B	C	D	E	F	R	L	závit DIN 405 Rd x s	kg
10	18	15			38				28x1/8"	0,08
15	18	15			44				34x1/8"	0,10
20	20	17			54				44x1/6"	0,14
25	21	18			63				52x1/6"	0,19
32	21	18			70				58x1/6"	0,23
40	21	18			78				65x1/6"	0,26
50	22	19			92				78x1/6"	0,38
65	25	21			112				95x1/6"	0,66
80	29	25			127				110x1/4"	1,00
100	31	26			148				130x1/4"	1,40
125	35	30			178				160x1/4"	1,97
150	40	34			210				190x1/4"	2,87

Гайка глухая с цапфой
Matice slepá s čepem

20260

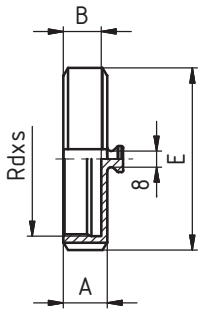

Размеры • Rozměry

DN	A	B	C	D	E	F	R	L	závit DIN 405 Rd x s	kg
10	18	15			38				28x1/8"	0,09
15	18	15			44				34x1/8"	0,11
20	20	17			54				44x1/6"	0,15
25	21	18			63				52x1/6"	0,20
32	21	18			70				58x1/6"	0,24
40	21	18			78				65x1/6"	0,27
50	22	19			92				78x1/6"	0,39
65	25	21			112				95x1/6"	0,67
80	29	25			127				110x1/4"	1,01
100	31	26			148				130x1/4"	1,41
125	35	30			178				160x1/4"	1,98
150	40	34			210				190x1/4"	2,88

Уплотнение дла глухих гаек
Těsnění pro slepé matice

20270

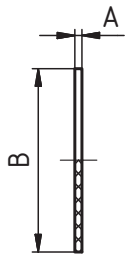

Размеры • Rozměry

DN	A	B	C	D	E	F	R	L	závit DIN 405 Rd x s	kg
10	3	28								
15	3	34								
20	3	44								
25	3	52								
32	3	58								
40	3	65								
50	3	78								
65	3	95								
80	3	110								
100	3	130								
125	4	160								
150	4	190								

цепочка дла глухой гайки
Řetízek pro matici slepou

20280

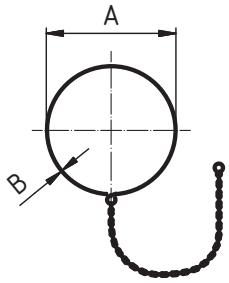

Размеры • Rozměry

DN	A	B	C	D	E	F	R	L	závit DIN 405 Rd x s	kg
10	18	1,25								
15	24	1,25								
20	28	1,25								
25	34	1,25								
32	41	1,25								
40	46	1,25								
50	57	1,25								
65	75	1,4								
80	93	1,6								
100	113	1,6								
125	136	3								
150	166	3								

Гайка глухая с цепочкой и прокладкой
Matice slepá s řetízkem

20290

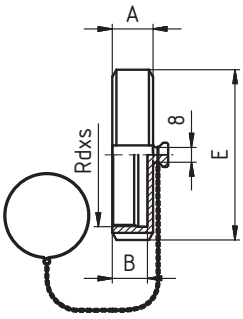

Размеры • Rozměry

DN	A	B	C	D	E	F	R	L	závit DIN 405 Rd x s	kg
10	18	15			38				28x1/8"	0,12
15	18	15			44				34x1/8"	0,15
20	20	17			54				44x1/6"	0,19
25	21	18			63				52x1/6"	0,25
32	21	18			70				58x1/6"	0,29
40	21	18			78				65x1/6"	0,33
50	22	19			92				78x1/6"	0,46
65	25	21			112				95x1/6"	0,85
80	29	25			127				110x1/4"	1,11
100	31	26			148				130x1/4"	1,53
125	35	30			178				160x1/4"	2,12
150	40	34			210				190x1/4"	3,05

Конический штуцер-заглушка
Kuželové hrdlo zaslepovací

20300 **Размеры** • Rozměry

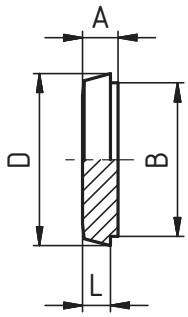

DN	A	B	C	D	E	F	R	L	závit DIN 405 Rd x s	kg
10	9	18		22,5				6		0,02
15	9	24		28,5				6		0,04
20	11	30		36,5				8		0,07
25	13	35		44				10		0,13
32	13	41		50				10		0,17
40	13	48		56				10		0,22
50	14	61		68,5				11		0,35
65	16	79		86				12		0,67
80	16	93		100				12		0,92
100	20	114		121				15		1,34
125	22	137		150				17		1,68
150	24	163		176				18		4,30

Резбовой штуцер - заглушка
Závitové hrdlo zaslepovací

20330 **Размеры** • Rozměry

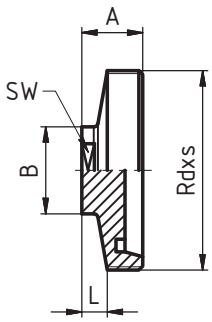

DN	A	B	C	D	E	F	L	SW	závit DIN 405 Rd x s	kg
10	22	22					10	19	28x1/8"	0,06
15	22	25					10	22	34x1/8"	0,09
20	24	25					10	22	44x1/6"	0,13
25	24	34					10	27	52x1/6"	0,19
32	24	34					10	27	58x1/6"	0,22
40	24	34					10	27	65x1/6"	0,25
50	24	34					10	27	78x1/6"	0,35
65	28	34					10	27	95x1/6"	0,64
80	30	34					10	27	110x1/4"	1,30
100	30	34					10	27	130x1/4"	2,10

Гайка глухая с конусом
Matice zaslepená kuželovým hrdlem s řetízkem a čepem

20340 **Размеры** • Rozměry

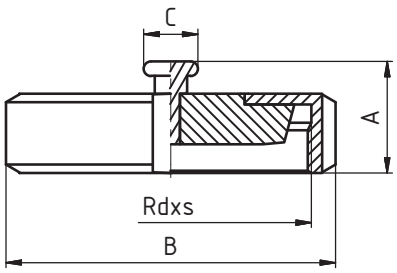

DN	A	B	C	D	E	F	L	SW	závit DIN 405 Rd x s	kg
10	27	38	15						28x1/8"	0,12
15	27	44	15						34x1/8"	0,15
20	29	54	15						44x1/6"	0,22
25	30	63	15						52x1/6"	0,32
32	30	70	15						58x1/6"	0,40
40	30	78	15						65x1/6"	0,49
50	31	92	15						78x1/6"	0,73
65	34	112	20						95x1/6"	1,25
80	38	127	20						110x1/4"	1,70
100	40	148	20						130x1/4"	2,79
125	44	178	20						160x1/4"	4,39
150	49	210	20						190x1/4"	6,54

Резьбовой штуцер редукционый
Závitové hrdlo redukční

20350 **Размеры** • Rozměry

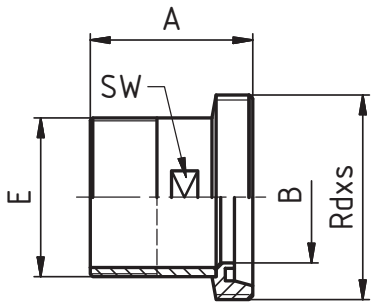

DN	A	B	C	D	E	F	R	SW	závit DIN 405 Rd x s	kg
10	40	10			3/8"			15	28x1/8"	0,06
15	43	16			1/2"			20	34x1/8"	0,09
20	47	20			3/4"			25	44x1/6"	0,15
25	52	26			1"			32	52x1/6"	0,21
25	54	26			3/4"			25	52x1/6"	0,20
32	54	32			1"			32	58x1/6"	0,23
32	54	32			1 1/4"			40	58x1/6"	0,25
40	54	38			1 1/2"			45	65x1/6"	0,32
50	57	50			2"			57	78x1/6"	0,43
65	66	66			2 1/2"			73	95x1/6"	0,65
80	75	81			3"			86	110x1/4"	1,00
100	83	100			4"			110	130x1/4"	1,33

Конический штуцер редукционый
Kuželové hrdlo redukční

20360

Размеры • Rozměry

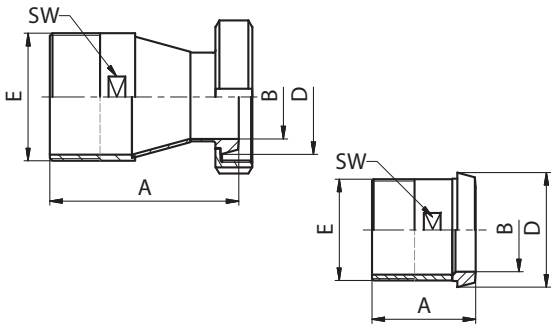

DN	A	B	C	D	E	F	R	SW	závit DIN 405 Rd x s	kg
10	37	10		22,5	3/8"			15		0,04
15	40	16		28,5	1/2"			20		0,06
20	47	20		36,5	3/4"			25		0,11
25	50	26		44	1"			32		0,16
32	54	32		50	1 1/4"			40		0,19
40	54	38		56	1 1/2"			45		0,25
50	57	50		68,5	2"			57		0,35
65	66	66		86	2 1/2"			73		0,55
80	75	81		100	3"			86		0,72
100	83	100		121	4"			110		1,12

Резьбовой штуцер редукционый
Závitové hrdlo redukční

20370

Размеры • Rozměry

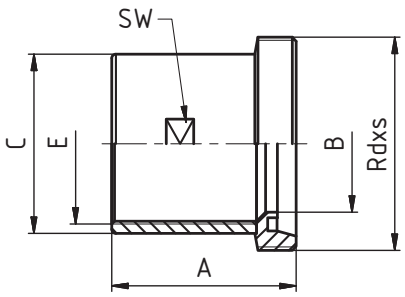

DN	A	B	C	D	E	F	R	SW	závit DIN 405 Rd x s	kg
10	31	10	20,5		3/8"			19	28x1/8"	0,06
15	31	16	25		1/2"			24	34x1/8"	0,08
20	35	20	32		3/4"			30	44x1/6"	0,15
25	38	26	37		1"			35	52x1/6"	0,19
32	40	32	46		1 1/4"			44	58x1/6"	0,23
40	41	38	52,5		1 1/2"			51	65x1/6"	0,28
50	43	50	65,5		2"			63	78x1/6"	0,41
65	50	66	81		2 1/2"			78	95x1/6"	0,60
80	56	81	95		3"			92	110x1/4"	0,92
100	55	100	125		4"			120	130x1/4"	1,32

Конический штуцер редукционый
Kuželové hrdlo redukční

20380

Размеры • Rozměry

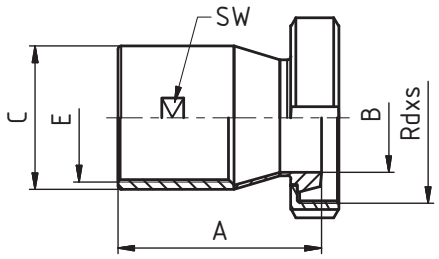

DN	A	B	C	D	E	F	R	SW	závit DIN 405 Rd x s	kg
10	44	10	20,5		3/8"			19	28x1/8"	0,13
15	50	16	25		1/2"			24	34x1/8"	0,17
20	53	20	32		3/4"			30	44x1/6"	0,26
25	53	26	37		1"			35	52x1/6"	0,35
32	60	32	46		1 1/4"			44	58x1/6"	0,43
40	65	38	52,5		1 1/2"			51	65x1/6"	0,52
50	67	50	65,5		2"			63	78x1/6"	0,75
65	76	66	81		2 1/2"			78	95x1/6"	1,27
80	80	81	95		3"			92	110x1/4"	1,62
100	100	100	125		4"			120	130x1/4"	2,54

Шланговая надставка - P
Hadicový nádstavec - G

20510

Размеры • Rozměry

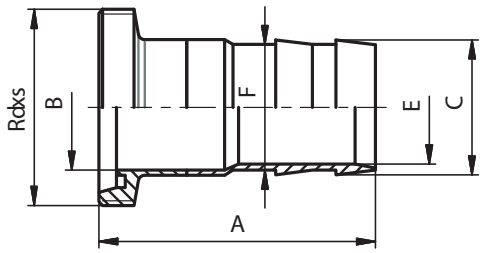

DN	A	B	C	D	E	F	R	L	závit DIN 405 Rd x s	kg
10	60	10	12		7	10			28x1/8"	0,05
15	61	16	18,5		13	15			34x1/8"	0,08
20	65	20	23		16	20			44x1/6"	0,17
25	70	26	28		20	25			52x1/6"	0,23
32	84	32	35,6		27	32			58x1/6"	0,33
40	95	38	43,6		35	40			65x1/6"	0,52
50	110	50	53,6		45	50			78x1/6"	0,66
65	133	66	66,6		58	65			95x1/6"	1,14
80	145	81	83,6		75	80			110x1/4"	1,50
100	161	100	103,6		95	100			130x1/4"	2,40

Шланговая надставка - K
Hadicový nádstavec - K

20520

Размеры • Rozměry

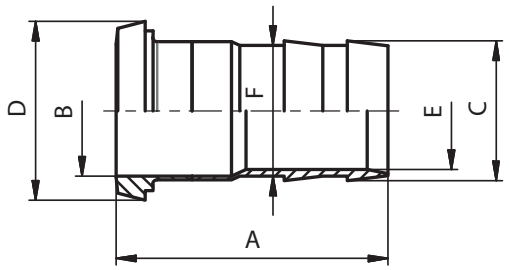

DN	A	B	C	D	E	F	R	L	závit DIN 405 Rd x s	kg
10	60	10	12	22,5	7	10				0,04
15	61	16	18,5	28,5	13	15				0,06
20	65	20	23	36,5	16	20				0,13
25	70	26	28	44	20	25				0,19
32	77	32	35,6	50	27	32				0,27
40	88	38	43,6	56	35	40				0,42
50	103	50	53,6	68,5	45	50				0,58
65	125	66	66,6	86	58	65				1,08
80	137	81	83,6	100	75	80				1,32
100	151	100	103,6	121	95	100				2,13

Шланговая надставка - C
Hadicový nádstavec - S

20530

Размеры • Rozměry

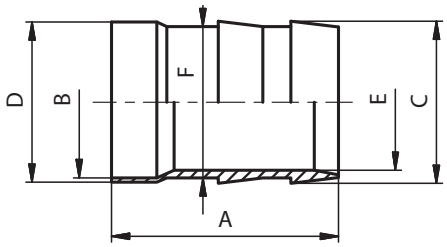

DN	A	B	C	D	E	F	R	L	závit DIN 405 Rd x s	kg
10	43	10	12	13	7	10				0,02
15	44	16	18,5	19	13	15				0,04
20	47	20	23	23	16	20				0,06
25	48	26	28	29	20	25				0,06
32	52	32	35,6	35	27	32				0,08
40	62	38	43,6	41	35	40				0,12
50	75	50	53,6	53	45	50				0,22
65	93	66	66,6	70	58	65				0,58
80	100	81	83,6	85	75	80				0,68
100	107	100	103,6	104	95	100				1,72

Шланговая надставка - Ц
Hadicový nádstavec - C

20540

Размеры • Rozměry

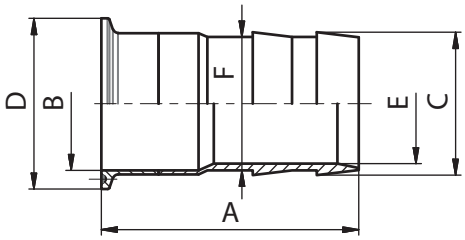

DN	A	B	C	D	E	F	R	L	závit DIN 405 Rd x s	kg
10	61	10	12	34	7	10				0,05
15	62	16	18,5	34	13	15				0,08
20	65	20	23	34	16	20				0,17
25	69,5	26	28	50,5	20	25				0,23
32	73,5	32	35,6	50,5	27	32				0,33
40	83,5	38	43,6	50,5	35	40				0,52
50	96,5	50	53,6	64	45	50				0,66
65	121	66	66,6	91	58	65				1,14
80	128	81	83,6	106	75	80				1,50
100	135	100	103,6	119	95	100				2,40

Клампoвое соединение для шлангов
Clapmová spojka pro hadice

21300

Размеры • Rozměry

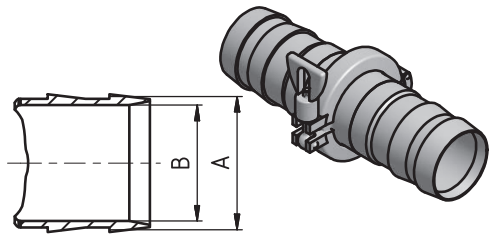

DN	A	B	C	D	E	F	R	L	závit DIN 405 Rd x s	kg
10	12	7								0,30
15	18,5	13								0,32
20	23	16								0,36
25	28	20								0,41
32	35,6	27								0,43
40	43,6	35								0,49
50	53,6	45								0,61
65	66,6	58								1,47
80	83,6	75								1,63
100	103,6	95								2,71

Муфта P - P
Spojka G - G

20570

Размеры • Rozměry

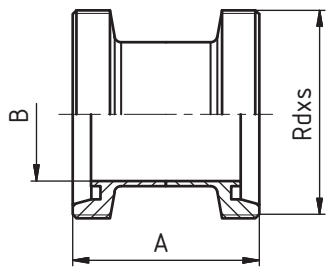

DN	A	B	C	D	E	F	R	L	závit DIN 405 Rd x s	kg
10	42	10							28x1/8"	0,09
15	42	16							34x1/8"	0,11
20	48	20							44x1/6"	0,21
25	58	26							52x1/6"	0,28
32	64	32							58x1/6"	0,36
40	66	38							65x1/6"	0,46
50	70	50							78x1/6"	0,67
65	80	66							95x1/6"	1,06
80	90	81							110x1/4"	1,41
100	108	100							130x1/4"	2,13

Муфта K/M - P
Spojka K/M - G

20580

Размеры • Rozměry

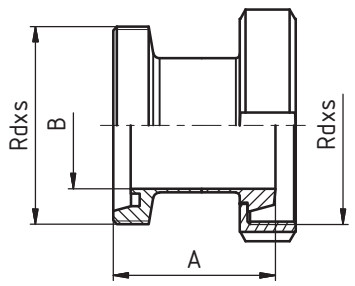

DN	A	B	C	D	E	F	R	L	závit DIN 405 Rd x s	kg
10	42	10							28x1/8"	0,13
15	42	16							34x1/8"	0,16
20	48	20							44x1/6"	0,28
25	58	26							52x1/6"	0,39
32	64	32							58x1/6"	0,47
40	66	38							65x1/6"	0,55
50	70	50							78x1/6"	0,77
65	80	66							95x1/6"	1,24
80	90	81							110x1/4"	1,73
100	108	100							130x1/4"	2,40

Муфта K/M - K/M
Spojka K/M - K/M

20590

Размеры • Rozměry

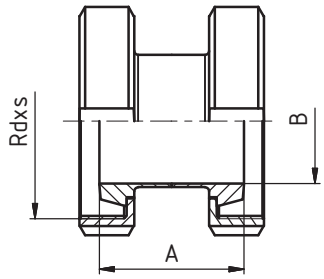

DN	A	B	C	D	E	F	R	L	závit DIN 405 Rd x s	kg
10	34	10							28x1/8"	0,18
15	34	16							34x1/8"	0,22
20	36	20							44x1/6"	0,38
25	44	26							52x1/6"	0,54
32	50	32							58x1/6"	0,66
40	52	38							65x1/6"	0,76
50	56	50							78x1/6"	1,06
65	64	66							95x1/6"	1,72
80	74	81							110x1/4"	2,36
100	88	100							130x1/4"	3,38

Переходник P - P
Redukce G - G

20630

Размеры • Rozměry

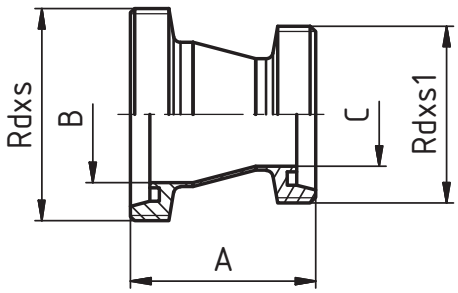

DN	A	B	C	D	E	F	závit DIN 405 Rd x s	závit DIN 405 Rd x s1	kg
32/25	55	32	26				58x1/6"	52x1/6"	0,36
40/25	66	38	25				65x1/6"	52x1/6"	0,40
40/32	55	38	32				65x1/6"	58x1/6"	0,46
50/32	78	50	32				78x1/6"	58x1/6"	0,61
50/40	68	50	38				78x1/6"	65x1/6"	0,67
65/40	98	66	38				95x1/6"	65x1/6"	1,00
65/50	77	66	50				95x1/6"	78x1/6"	1,06
80/50	104	81	50				110x1/4"	78x1/6"	1,37
80/65	77	81	66				110x1/4"	95x1/6"	1,41
100/65	116	100	66				130x1/4"	95x1/6"	2,08
100/80	89	100	81				130x1/4"	110x1/4"	2,13

Переходник P - K/M
Redukce G - K/M

20640

Размеры • Rozměry

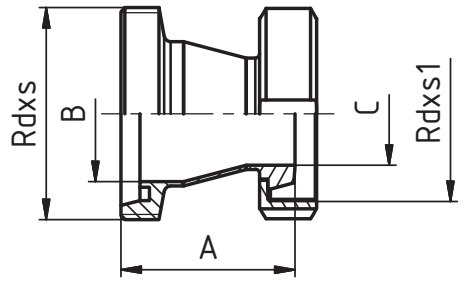

DN	A	B	C	D	E	F	závit DIN 405 Rd x s	závit DIN 405 Rd x s1	kg
32/25	51	32	26				58x1/6"	52x1/6"	0,47
40/25	62	38	26				65x1/6"	52x1/6"	0,50
40/32	59	38	32				65x1/6"	58x1/6"	0,55
50/32	74	50	32				78x1/6"	58x1/6"	0,71
50/40	64	50	38				78x1/6"	65x1/6"	0,77
65/40	94	66	38				95x1/6"	65x1/6"	1,19
65/50	73	66	50				95x1/6"	78x1/6"	1,24
80/50	100	81	50				110x1/4"	78x1/6"	1,68
80/65	73	81	66				110x1/4"	95x1/6"	1,73
100/65	112	100	66				130x1/4"	95x1/6"	2,35
100/80	85	100	81				130x1/4"	110x1/4"	2,40

Переходник K/M - K/M
Redukce K/M - K/M

20650

Размеры • Rozměry

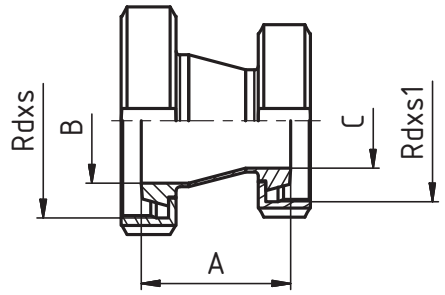

DN	A	B	C	D	E	F	závit DIN 405 Rd x s	závit DIN 405 Rd x s1	kg
32/25	47	32	26				58x1/6"	52x1/6"	0,66
40/25	58	38	26				65x1/6"	52x1/6"	0,71
40/32	47	38	32				65x1/6"	58x1/6"	0,76
50/32	70	50	32				78x1/6"	58x1/6"	1,01
50/40	60	50	38				78x1/6"	65x1/6"	1,06
65/40	90	66	38				95x1/6"	65x1/6"	1,67
65/50	69	66	50				95x1/6"	78x1/6"	1,72
80/50	96	81	50				110x1/4"	78x1/6"	2,30
80/65	69	81	66				110x1/4"	95x1/6"	2,36
100/65	107	100	66				130x1/4"	95x1/6"	3,32
100/80	80	100	81				130x1/4"	110x1/4"	3,38

Переходник K/M - P
Redukce K/M - G

20660

Размеры • Rozměry

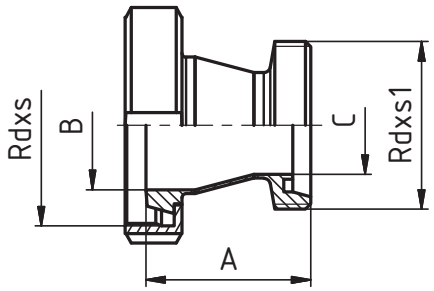

DN	A	B	C	D	E	F	závit DIN 405 Rd x s	závit DIN 405 Rd x s1	kg
32/25	51	32	26				58x1/6"	52x1/6"	0,47
40/25	62	38	25				65x1/6"	52x1/6"	0,50
40/32	59	38	32				65x1/6"	58x1/6"	0,55
50/32	74	50	32				78x1/6"	58x1/6"	0,71
50/40	64	50	38				78x1/6"	65x1/6"	0,77
65/40	94	66	38				95x1/6"	65x1/6"	1,19
65/50	73	66	50				95x1/6"	78x1/6"	1,24
80/50	100	81	50				110x1/4"	78x1/6"	1,68
80/65	73	81	66				110x1/4"	95x1/6"	1,73
100/65	112	100	66				130x1/4"	95x1/6"	2,35
100/80	85	100	81				130x1/4"	110x1/4"	2,40

Фланец AL
Příruba AL

20780 AL

Размеры • Rozměry

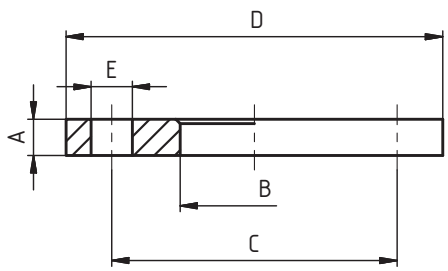

DN	A	B	C	D	E	F	R	L	závit DIN 405 Rd x s	kg
10	14	19	60	90	14x4					0,59
15	14	24	65	95	14x4					0,68
20	16	24	75	105	14x4					0,80
25	16	36	85	115	14x4					1,11
32	16	46	100	140	18x4					1,64
40	16	54	110	150	18x4					1,86
50	16	65	125	165	18x4					2,20
65	16	81	145	185	18x4					2,62
80	18	94	160	200	18x8					3,32
100	18	119	180	220	18x8					3,67
125	18	145	210	250	18x8					4,54
150	18	173	240	285	22x8					5,60

Приварной фланец DIN
Přivařovací díl DIN

20790 — **DIN**

Размеры • Rozměry

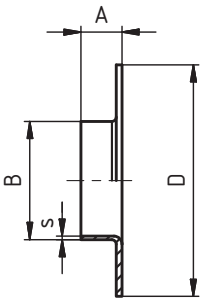

DN	A	B	C	D	E	F	R	s	závit DIN 405 Rd x s	kg
10		12		40				1,5		
15		18		45				1,5		
20		23		58				1,5		
25		28		68				1,5		
32		35		78				1,5		
40		40		88				1,5		
50		52		102				1,5		
65		70		122				2,0		
80		85		138				2,0		
100		104		158				2,0		
125		129		188				2,0		
150		154		212				2,0		

Приварной фланец ISO
Přivařovací díl ISO

20795 — **ISO**

Размеры • Rozměry

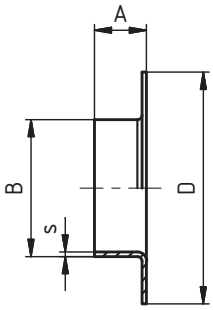

DN	A	B	C	D	E	F	R	s	závit DIN 405 Rd x s	kg
10		17,2		40				2		
15		21,3		45				2		
20		26,9		58				2		
25		33,7		68				2		
32		42,4		78				2		
40		48,3		88				2		
50		60,3		102				2		
65		76,1		122				2		
80		88,9		138				3		
100		114,3		158				3		
125		139,7		188				3		
150		168,3		212				3		

Трубный ниппель
Trubkové šroubení vnější - NIPL

20800

Размеры • Rozměry

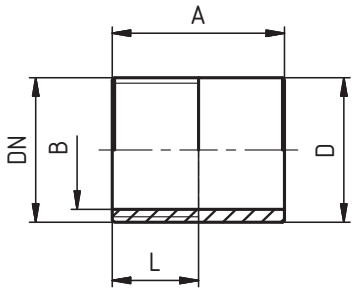

DN	A	B	C	D	E	F	R	L	závit DIN 405 Rd x s	kg
1/8"	30	7		10,5				10		0,02
1/4"	30	9,3		13,6				11		0,02
3/8"	30	13		17,1				10,5		0,03
1/2"	35	16		21,5				15,5		0,04
3/4"	40	21,6		27				16,5		0,06
1"	40	27,5		33,6				20		0,10
1 1/4"	50	36,6		42,2				20		0,15
1 1/2"	50	41,5		48,5				22,5		0,16
2"	50	53,6		60,6				25,5		0,22
2 1/2"	60	68,9		76,1				30		0,42
3"	70	81,5		89,4				34		0,68
4"	80	105,8		114,3				39		0,97

Трубная муфта
Trubkové šroubení vnitřní - MUFNA

20840

Размеры • Rozměry

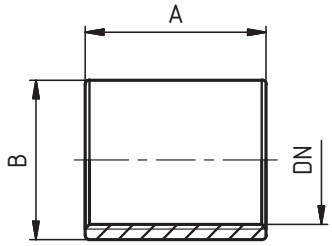

DN	A	B	C	D	E	F	R	L	závit DIN 405 Rd x s	kg
1/8"	15	15								0,02
1/4"	25	18								0,02
3/8"	26	20,5								0,03
1/2"	33	25								0,08
3/4"	35	32								0,11
1"	42	37								0,17
1 1/4"	45	46								0,32
1 1/2"	45	52,5								0,40
2"	55	65,5								0,48
2 1/2"	63	81								1,20
3"	69	95								1,57
4"	80	114,6								2,40

Фланцевое соединение ПН 10
Přírubový spoj PN 10

20720
DIN 2576

Описание
Popis

Фланцевое соединение ПН 10
- Простая монтаж
- Легкая замена уплотнения

Přírubový spoj PN 10
- Jednoduchá montáž
- Snadná výměna těsnění

Размеры / Rozměry: DN 10 - DN 150

Материал / Materiál: 1.4301 (AISI 304)
1.4404 (AISI 316L)

Уплотнение / Těsnění: NBR
EPDM
Viton

Компоненты / Komponenty

Деталь уплотнения
Detail těsnění

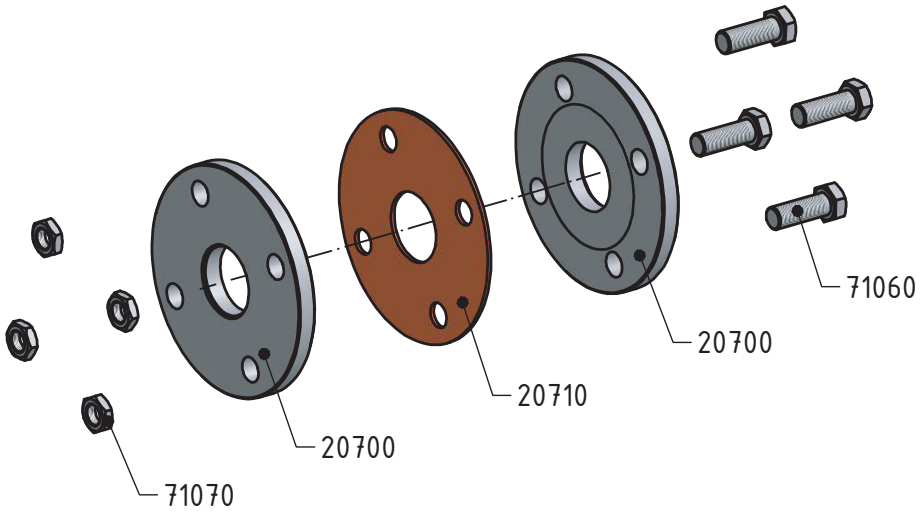

Стандартная прокладка / Standardní těsnění - NBR

Фланцевое соединение ПН 10 - комплект
Přírubové spojení PN 10 - komplet

20720
DIN 2576

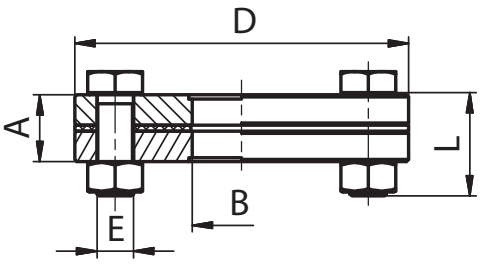

Размеры • Rozměry

DN	A	B	C	D	E	F	R	L	Rd x s	kg
10	31	10		90	4 x M12			40		1,30
15	31	16		95	4 x M12			40		1,40
20	31	20		105	4 x M12			45		2,00
25	31	26		115	4 x M12			45		2,30
32	31	32		140	4 x M16			50		3,50
40	31	38		150	4 x M16			50		4,00
50	31	50		165	4 x M16			55		5,10
65	32	66		185	4 x M16			55		6,00
80	36	81		200	8 x M16			55		7,50
100	36	100		220	8 x M16			55		8,30
125	44	125		250	8 x M16			60		13,00
150	52	150		285	8 x M20			65		16,70

Фланцевое соединение ПН 10 ECO - комплект
Přírubové spojení PN 10 ECO - komplet

20720 ECO | **DIN 2576**

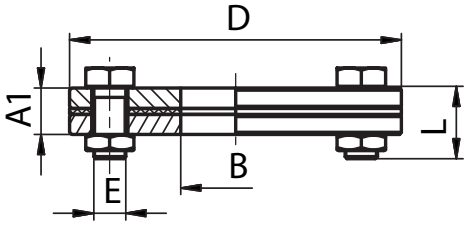

Размеры • Rozměry

DN	A1	B	C	D	E	F	R	L	thread DIN 405 Rd x s	kg
10	23	17,7		90	4 x M12			35		1,20
15	23	18,6		95	4 x M12			35		1,30
20	23	26		105	4 x M12			35		1,60
25	23	31		115	4 x M12			35		1,80
32	23	39		140	4 x M16			40		2,80
40	23	45,5		150	4 x M16			40		3,10
50	23	54,5		165	4 x M16			40		3,80
65	24	71		185	4 x M16			40		4,20
80	24	85		200	8 x M16			40		4,80
100	24	105,5		220	8 x M16			40		5,30
125	28	130,5		250	8 x M16			45		8,30
150	28	155,5		285	8 x M20			50		11,00

Фланец ПН 10
Příruba PN 10

20700 | **DIN 2576**

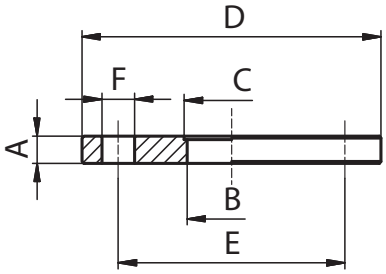

Размеры • Rozměry

DN	A	B	C	D	E	F	R	L	závit DIN 405 Rd x s	kg
10	14	10	12,2	90	60	14x4				0,50
15	14	16	18,2	95	65	14x4				0,60
20	14	20	22,2	105	75	14x4				0,85
25	14	26	28,2	115	85	14x4				1,11
32	14	32	34,2	140	100	18x4				1,64
40	14	38	40,2	150	110	18x4				1,80
50	14	50	52,2	165	125	18x4				2,30
65	14	66	70,3	185	145	18x4				2,88
80	16	81	85,3	200	160	18x8				3,20
100	16	100	104,3	220	180	18x8				4,00
125	20	125	129,5	250	210	18x8				5,00
150	24	150	154,5	285	240	22x8				6,70

Фланец ПН 10 ECO
Příruba PN 10 ECO

20700 ECO | **DIN 2576**

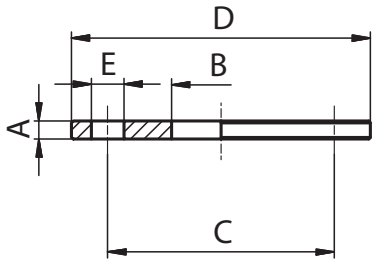

Размеры • Rozměry

DN	A	B	C	D	E	F	R	L	závit DIN 405 Rd x s	kg
25	10	29	85	115	14x4					0,69
32	10	35	100	140	18x4					1,00
40	10	41,5	110	150	18x4					1,16
50	10	52,8	125	165	18x4					1,23
65	10	71,2	145	185	18x4					1,68
80	10	86,5	160	200	18x8					1,62
100	10	105,5	180	220	18x8					1,89
125	12	131	210	250	18x8					3,33
150	12	155,5	240	285	22x8					4,12

Уплотнение для фланца ПН 10
Těsnění pro přírubu PN 10

20710 | **DIN 2576**

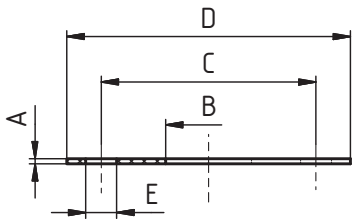

Размеры • Rozměry

DN	A	B	C	D	E	F	R	L	závit DIN 405 Rd x s	kg
10	3	10	60	90	14x4					
15	3	16	65	95	14x4					
20	3	20	75	105	14x4					
25	3	26	85	115	14x4					
32	3	32	100	140	18x4					
40	3	38	110	150	18x4					
50	3	50	125	165	18x4					
65	4	66	145	185	18x4					
80	4	81	160	200	18x8					
100	4	100	180	220	18x8					
125	4	125	210	250	18x8					
150	4	150	240	285	22x8					

Фланцевое соединение ПН 16
Přírubový spoj PN 16

20740
DIN 2633

Описание
Popis

Фланцевое соединение ПН 16 DIN 2633
- Простая монтаж
- Легкая замена уплотнения

Přírubový spoj PN 16 DIN 2633
- Jednoduchá montáž
- Snadná výměna těsnění

Размеры / Rozměry: DN 10 - DN 150

Материал / Materiál: 1.4301 (AISI 304)
1.4404 (AISI 316L)

Уплотнение / Těsnění: NBR
EPDM
Viton

Компоненты / Komponenty

Деталь уплотнения
Detail těsnění

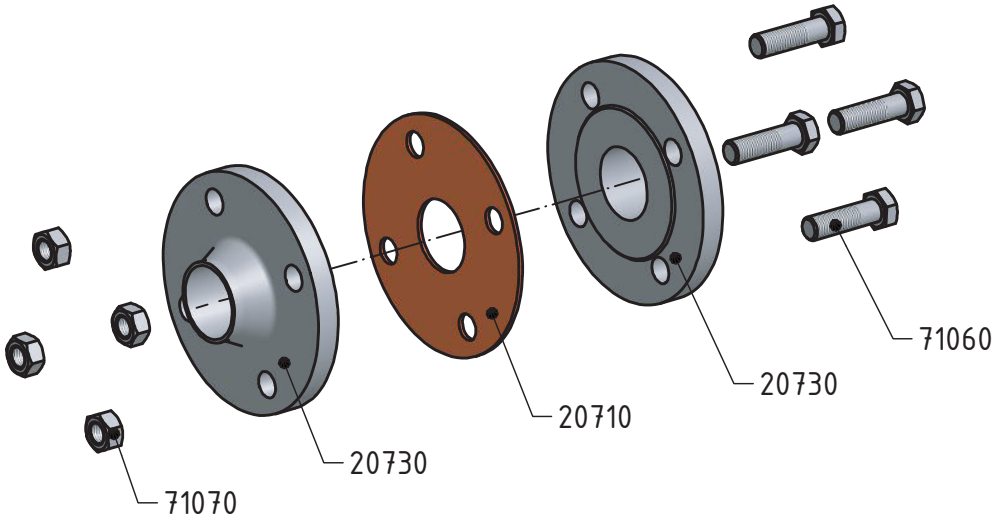

Стандартная прокладка / Standardní těsnění - NBR

Фланцевое соединение ПН 16 - комплект
Přírubové spojení PN 16 - komplet

20740
DIN 2633

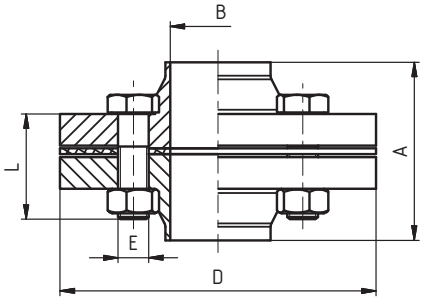

Размеры • Rozměry

DN	A	B	C	D	E	F	R	L	závit DIN 405 Rd x s	kg
10	73	10		90	4 x M12			45		1,16
15	73	16		95	4 x M12			45		1,30
20	79	20		105	4 x M12			45		1,90
25	79	26		115	4 x M12			50		2,28
32	83	32		140	4 x M16			50		3,20
40	88	38		150	4 x M16			50		3,60
50	94	50		165	4 x M16			55		5,06
65	94	66		185	4 x M16			55		6,12
80	104	81		200	8 x M16			60		7,40
100	108	100		220	8 x M16			60		9,24
125	114	125		250	8 x M16			65		12,60
150	114	150		285	8 x M20			70		15,5

Фланец ПН 16
Příruba PN 16

20730
DIN 2633

Размеры • Rozměry

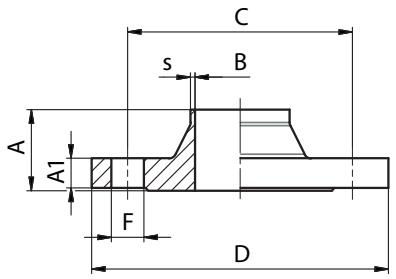

DN	A	A1	B	C	D	F	s			kg
10	35	14	10	60	90	14x4	1,5			0,58
15	35	14	16	65	95	14x4	1,5			0,65
20	38	16	20	75	105	14x4	1,5			0,95
25	38	16	26	85	115	14x4	1,5			1,14
32	40	16	32	100	140	18x4	1,5			1,60
40	42	16	38	110	150	18x4	1,5			1,80
50	45	18	50	125	165	18x4	1,5			2,53
65	45	18	66	145	185	18x4	2			3,06
80	50	20	81	160	200	18x8	2,5			3,70
100	52	20	100	180	220	18x8	2,5			4,62
125	55	22	125	210	250	18x8	2,5			6,30
150	55	22	150	240	285	22x8	2,5			7,75

Уплотнение для фланца ПН 16
Těsnění pro přírubu PN 16

20710
DIN 2633

Размеры • Rozměry

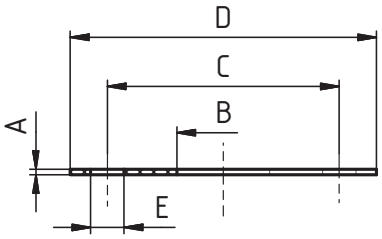

DN	A	B	C	D	E	F	R	L	závit DIN 405 Rd x s	kg
10	3	10	60	90	14x4					
15	3	16	65	95	14x4					
20	3	20	75	105	14x4					
25	3	26	85	115	14x4					
32	3	32	100	140	18x4					
40	3	38	110	150	18x4					
50	3	50	125	165	18x4					
65	4	66	145	185	18x4					
80	4	81	160	200	18x8					
100	4	100	180	220	18x8					
125	4	125	210	250	18x8					
150	4	150	240	285	22x8					

71060
DIN 931, 961

Размеры • Rozměry

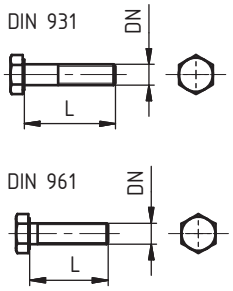

DN	A	B	L	závit DIN 405 Rd x s	kg
M8			30, 35, 40, 45, 50, 55, 60, 65, 70, 80, 90, 100		
M10			30, 35, 40, 45, 50, 55, 60, 65, 70, 80, 90, 100		
M12			30, 35, 40, 45, 50, 55, 60, 65, 70, 80, 90, 100		
M14			30, 35, 40, 45, 50, 55, 60, 65, 70, 80, 90, 100		
M16			30, 35, 40, 45, 50, 55, 60, 65, 70, 80, 90, 100		
M18			30, 35, 40, 45, 50, 55, 60, 65, 70, 80, 90, 100		
M22			30, 35, 40, 45, 50, 55, 60, 65, 70, 80, 90, 100		

71070
DIN 934

Размеры • Rozměry

DN	A	B	C	D	E	F	R	L	závit DIN 405 Rd x s	kg
M8										
M10										
M12										
M14										
M16										
M18										
M22										

Фланцевое соединение с отбортовкой ПН 10
Přírubový spoj krkový PN 10

20420

Описание
Popis

Фланцевое соединение ПН 10
- Простая монтаж
- Легкая замена уплотнения

Přírubový spoj PN 10 - potravinářský
- Jednoduchá montáž
- Snadná výměna těsnění

Размеры / Rozměry: DN 10 - DN 150

Материал / Materiál: 1.4301 (AISI 304)
1.4404 (AISI 316L)

Уплотнение / Těsnění: NBR
EPDM
Viton

Компоненты / Komponenty

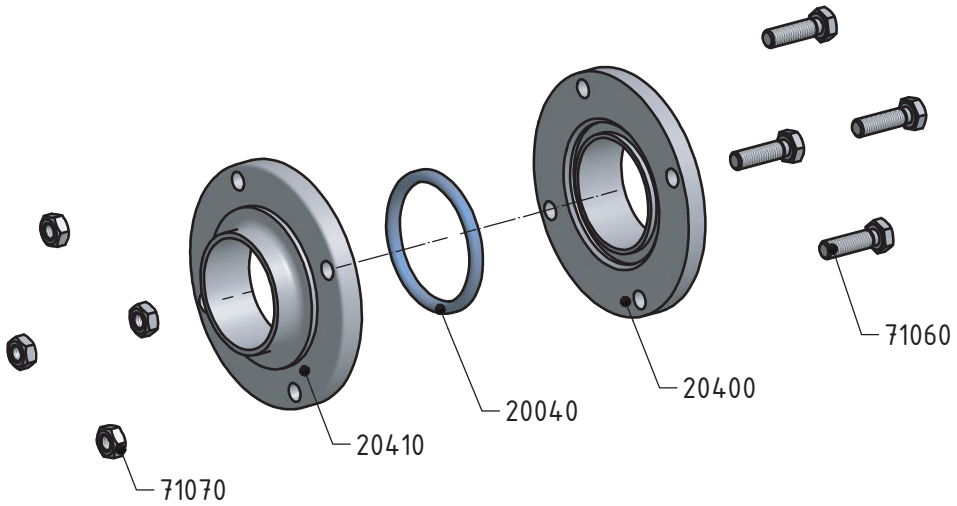

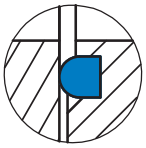

Деталь уплотнения
Detail těsnění

Стандартная прокладка / Standardní těsnění - NBR

Фланцевое соединение ПН 10 - комплект
Přírubové spojení PN 10 - komplet

20420

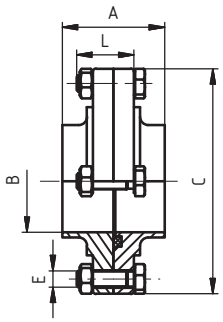

Размеры • Rozměry

DN	A	B	C	D	E	F	R	L	závit DIN 405 Rd x s	kg
10	40	10	62		4 x M8			25		0,40
15	40	16	68		4 x M8			25		0,52
20	40	20	75		4 x M8			30		0,58
25	40	26	87		4 x M8			30		0,78
32	40	32	92		4 x M8			30		0,92
40	50	38	97		4 x M8			30		0,94
50	50	50	110		4 x M8			30		1,18
65	50	66	127		4 x M8			30		1,50
80	60	81	142		4 x M8			30		2,56
100	60	100	162		4 x M8			30		3,44
125	80	125	200		6 x M10			40		5,74
150	90	150	230		6 x M10			40		7,70

Фланец ПН 10 с шейкой
Krková příruba PN 10 se zápichem

20400

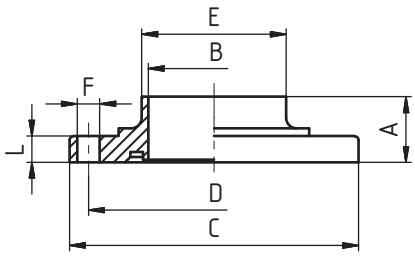

Размеры • Rozměry

DN	A	B	C	D	E	F	R	L		kg
10	20	10	62	44	15	8,5x4		10		0,20
15	20	16	68	50	21	8,5x4		10		0,26
20	20	20	75	59	25	8,5x4		10		0,29
25	20	26	87	73	31	8,5x4		10		0,39
32	20	32	92	78	37	8,5x4		10		0,46
40	25	38	97	82,5	43	8,5x4		10		0,47
50	25	50	110	95,5	55	8,5x4		10		0,59
65	25	66	127	112,5	72	8,5x4		10		0,75
80	30	81	142	127,5	87	8,5x4		16		1,28
100	30	100	162	147,5	106	8,5x4		16		1,72
125	40	125	200	180	132	11x6		16		2,87
150	45	150	230	210	157	11x6		16		3,85

Фланец ПН 10
Krková příruba PN 10 bez zápichu

20410

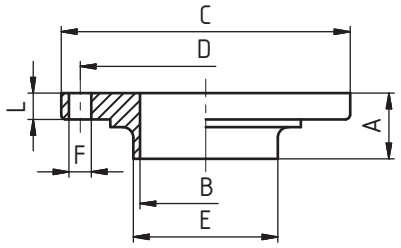

Размеры • Rozměry

DN	A	B	C	D	E	F	R	L		kg
10	20	10	62	44	15	8,5x4		10		0,20
15	20	16	68	50	21	8,5x4		10		0,26
20	20	20	75	59	25	8,5x4		10		0,29
25	20	26	87	73	31	8,5x4		10		0,39
32	20	32	92	78	37	8,5x4		10		0,46
40	25	38	97	82,5	43	8,5x4		10		0,47
50	25	50	110	95,5	55	8,5x4		10		0,59
65	25	66	127	112,5	72	8,5x4		10		0,75
80	30	81	142	127,5	87	8,5x4		16		1,28
100	30	100	162	147,5	106	8,5x6		16		1,72
125	40	125	200	180	132	11x6		16		2,87
150	45	150	230	210	157	11x6		16		3,85

Уплотнение
Těsnění

20040 **20041**

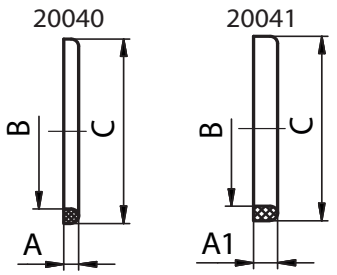

Размеры • Rozměry

DN	A	A1	B	C	E	F	R	L	závit DIN 405 Rd x s	kg
10	4	-	12	20						0,0012
15	4	-	18	26						0,0016
20	4	-	23	33						0,0026
25	5	8	30	40						0,0036
32	5	8	36	46						0,0040
40	5	8	42	52						0,0048
50	5	8	54	64						0,0062
65	5	8	71	81						0,0070
80	5	8	85	95						0,0080
100	6	8	104	114						0,0134
125	7	8	130	142						0,0236
150	7	8	155	167						0,0276

Фланцевое соединение ПН 10 Гигиеническое
Přírubový spoj PN 10 Hygienický

22870
DIN 11 853

Описание
Popis

Фланцевое соединение ПН 10 Гигиеническое DIN 11853
- Простая монтаж
- Легкая замена уплотнения

Přírubový spoj PN 10 Hygienický DIN 11853
- Jednoduchá montáž
- Snadná výměna těsnění

Размеры / Rozměry: DN 10 - DN 150

Материал / Materiál: 1.4301 (AISI 304)
1.4404 (AISI 316L)

Уплотнение / Těsnění: EPDM
Viton

Компоненты / Komponenty

Деталь уплотнения
Detail těsnění

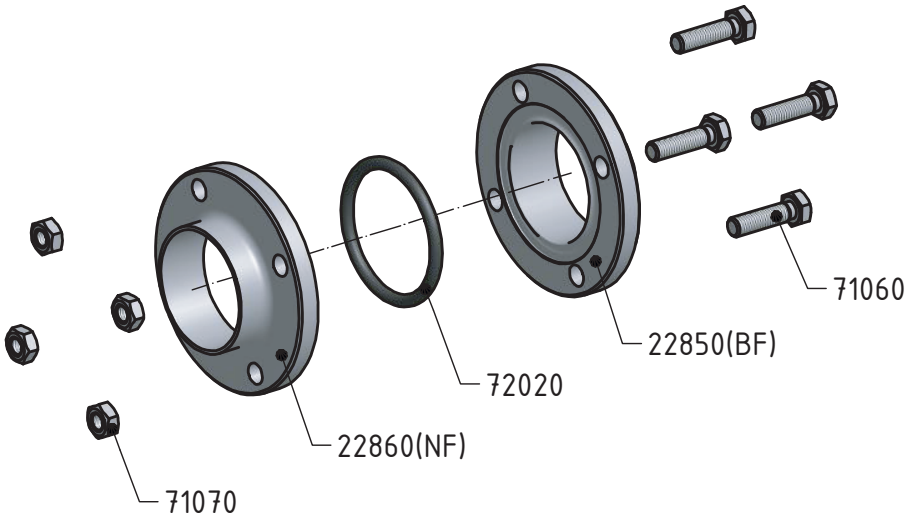

Стандартная прокладка / Standardní těsnění - EPDM

Фланцевое соединение ПН 10 - комплект
Přírubové spojení PN 10 - komplet

22870
DIN 11 853

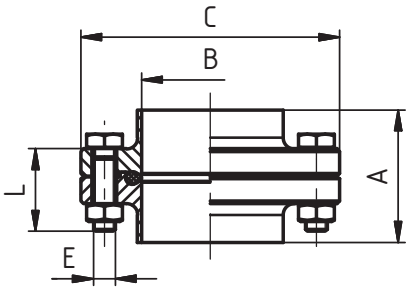

Размеры • Rozměry

DN	A	B	C	D	E	F	R	L	závit DIN 405 Rd x s	kg
10	48	10	54		4 x M8			25		0,41
15	48	16	59		4 x M8			25		0,46
20	48	20	64		4 x M8			25		0,52
25	48	26	70		4 x M8			25		0,60
32	48	32	76		4 x M8			25		0,66
40	48	38	82		4 x M8			25		0,73
50	48	50	94		4 x M8			25		0,87
65	48	66	113		8 x M8			25		1,21
80	52	81	133		8 x M10			30		1,96
100	52	100	159		8 x M10			35		2,97
125	56	125	183		8 x M10			35		3,47
150	56	150	213		8 x M12			40		5,02

Уплотнение
Těsnění

72020

DIN 11 853
DIN 11 864

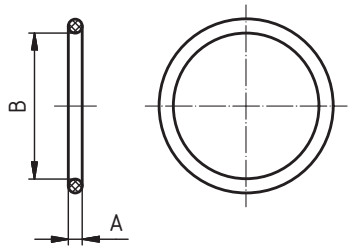

Размеры • Rozměry

DN	A	B	C	D	E	F	R	L	závit DIN 405 Rd x s	kg
10	3,5	12								0,0012
15	3,5	18								0,0016
20	3,5	22								0,0026
25	3,5	28								0,0036
32	5	34								0,0040
40	5	40								0,0048
50	5	52								0,0062
65	5	68								0,0070
80	5	83								0,0080
100	5	102								0,0134
125	5	127								0,0236
150	5	152								0,0276

Приварной фланец "BF"
Přivařovací příruba "BF"

22850 (BF)

DIN 11 853

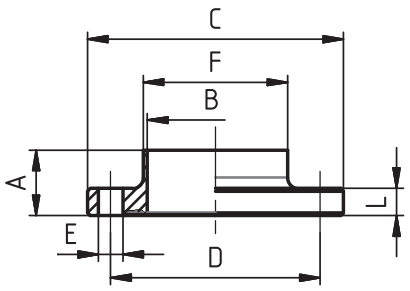

Размеры • Rozměry

DN	A	B	C	D	E	F	R	L	závit DIN 405 Rd x s	kg
10	24	10	54	37	9x4	13		10		0,16
15	24	16	59	42	9x4	19		10		0,18
20	24	20	64	47	9x4	23		10		0,21
25	24	26	70	53	9x4	29		10		0,25
32	24	32	76	59	9x4	35		10		0,28
40	24	38	82	65	9x4	41		10		0,32
50	24	50	94	77	9x4	53		10		0,39
65	24	66	113	95	9x8	70		10		0,52
80	26	81	133	112	11x8	85		12		0,80
100	26	100	159	137	11x8	104		14		1,29
125	28	125	183	161	11x8	129		14		1,54
150	28	150	213	188	14x8	154		16		2,19

Приварной фланец "NF"
Přivařovací příruba "NF"

22860 (NF)

DIN 11 853

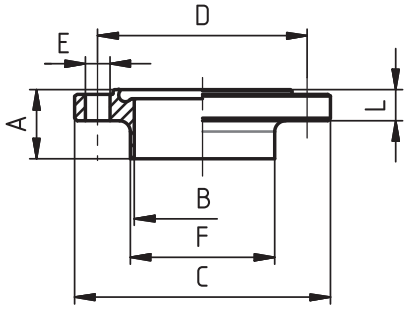

Размеры • Rozměry

DN	A	B	C	D	E	F	R	L	závit DIN 405 Rd x s	kg
10	25,5	10	54	37	9x4	13		11,5		0,16
15	25,5	16	59	42	9x4	19		11,5		0,18
20	25,5	20	64	47	9x4	23		11,5		0,21
25	25,5	26	70	53	9x4	29		11,5		0,25
32	25,5	32	76	59	9x4	35		11,5		0,28
40	25,5	38	82	65	9x4	41		11,5		0,32
50	25,5	50	94	77	9x4	53		11,5		0,39
65	25,5	66	113	95	9x8	70		11,5		0,52
80	27,5	81	133	112	11x8	85		13,5		0,80
100	27,5	100	159	137	11x8	104		15,5		1,29
125	29,5	125	183	161	11x8	129		15,5		1,54
150	29,5	150	213	188	14x8	154		17,5		2,19

Фланцевое соединение ПН 10 Асептическое
Přírubový spoj PN 10 Aseptický

22930
DIN 11 864-2-A

Описание
Popis

Фланцевое соединение ПН 10 Асептическое DIN 11864
- Простая монтаж
- Легкая замена уплотнения

Přírubový spoj PN 10 Aseptický DIN 11864
- Jednoduchá montáž
- Snadná výměna těsnění

Размеры / Rozměry: DN 10 - DN 150

Материал / Materiál: 1.4301 (AISI 304)
1.4404 (AISI 316L)

Уплотнение / Těsnění: EPDM
Viton

Компоненты / Komponenty

Деталь уплотнения
Detail těsnění

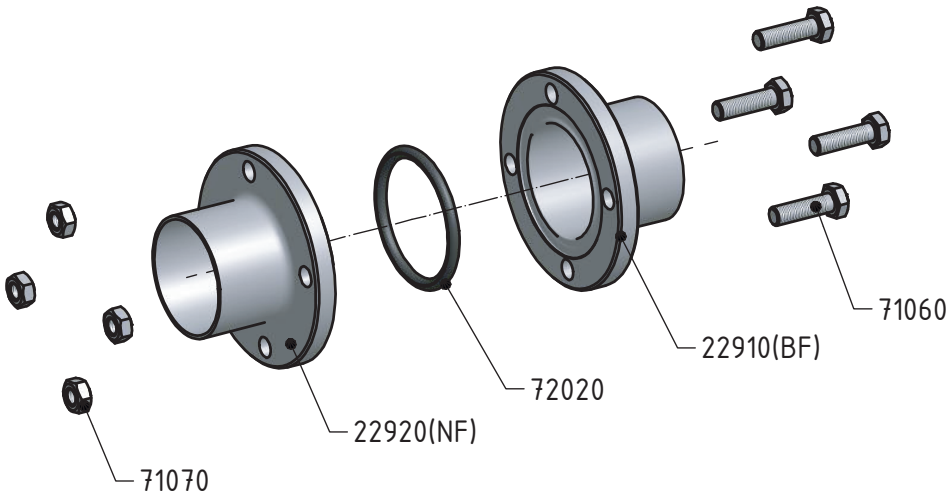

Стандартная прокладка / Standardní těsnění - EPDM

Фланцевое соединение ПН 10 - комплект
Přírubové spojení PN 10 - komplet

22930
DIN 11 864-2-A

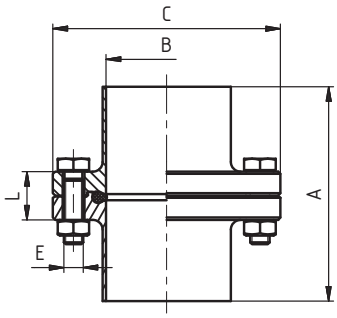

Размеры • Rozměry

DN	A	B	C	D	E	F	R	L	závit DIN 405 Rd x s	kg
10	80	10	54		4 x M8			25		
15	80	16	59		4 x M8			25		
20	80	20	64		4 x M8			25		
25	80	26	70		4 x M8			25		
32	90	32	76		4 x M8			25		
40	90	38	82		4 x M8			25		
50	90	50	94		4 x M8			25		
65	108	66	113		8 x M8			25		
80	116	81	133		8 x M10			30		
100	116	100	159		8 x M10			35		
125	120	125	183		8 x M10			35		
150	120	150	213		8 x M12			40		

Уплотнение
Těsnění

72020

DIN 11 853
DIN 11 864

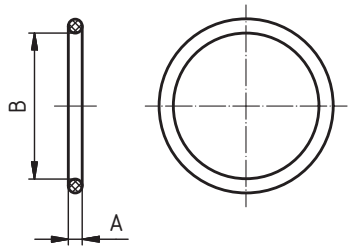

Размеры • Rozměry

DN	A	B	C	D	E	F	R	L	závit DIN 405 Rd x s	kg
10	3,5	12								0,0012
15	3,5	18								0,0016
20	3,5	22								0,0026
25	3,5	28								0,0036
32	5	34								0,0040
40	5	40								0,0048
50	5	52								0,0062
65	5	68								0,0070
80	5	83								0,0080
100	5	102								0,0134
125	5	127								0,0236
150	5	152								0,0276

Приварной фланец асепт. "BF"
Přivařovací aseptická příruba "BF"

22910 (BF)

DIN 11 864-2-A

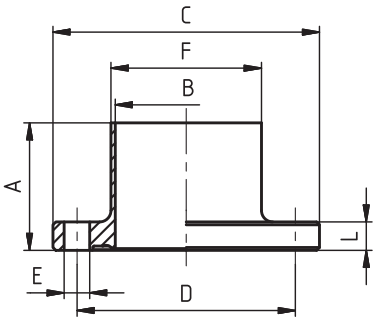

Размеры • Rozměry

DN	A	B	C	D	E	F	R	L	závit DIN 405 Rd x s	kg
10	40	10	54	37	9x4	13		10		0,16
15	40	16	59	42	9x4	19		10		0,18
20	40	20	64	47	9x4	23		10		0,21
25	40	26	70	53	9x4	29		10		0,25
32	45	32	76	59	9x4	35		10		0,28
40	45	38	82	65	9x4	41		10		0,32
50	45	50	94	77	9x4	53		10		0,39
65	54	66	113	95	9x8	70		10		0,52
80	58	81	133	112	11x8	85		12		0,80
100	58	100	159	137	11x8	104		14		1,29
125	60	125	183	161	11x8	129		14		1,54
150	60	150	213	188	14x8	154		16		2,19

Приварной фланец асепт. "NF"
Přivařovací aseptická příruba "NF"

22920 (NF)

DIN 11 864-2-A

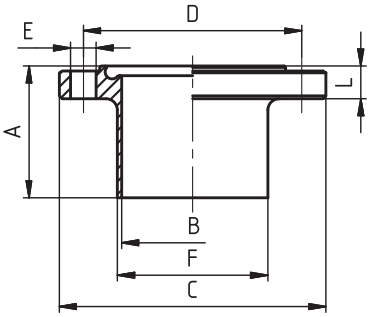

Размеры • Rozměry

DN	A	B	C	D	E	F	R	L	závit DIN 405 Rd x s	kg
10	41,5	10	54	37	9x4	13		11,5		0,16
15	41,5	16	59	42	9x4	19		11,5		0,18
20	41,5	20	64	47	9x4	23		11,5		0,21
25	41,5	26	70	53	9x4	29		11,5		0,25
32	46,5	32	76	59	9x4	35		11,5		0,28
40	46,5	38	82	65	9x4	41		11,5		0,32
50	46,5	50	94	77	9x4	53		11,5		0,39
65	55,5	66	113	95	9x8	70		11,5		0,52
80	59,5	81	133	112	11x8	85		13,5		0,80
100	59,5	100	159	137	11x8	104		15,5		1,29
125	61,5	125	183	161	11x8	129		15,5		1,54
150	61,5	150	213	188	14x8	154		17,5		2,19

Кламп комплект C, DIN 11864-3
Clamp komlet S DIN 11864-3

22970
DIN 11864-3

Описание
Popis

Соединение Кламп DIN 11864-3
- Простой монтаж
- Легкая замена уплотнения

Spoj Klamp DIN 11864-3
- Jednoduchá montáž
- Snadná výměna těsnění

Размеры / Rozměry: DN 10 - DN 100

Материал / Materiál: 1.4404 (AISI 316L)

Уплотнение / Těsnění: Silikon, EPDM, PTFE – Viton

Компоненты / Komponenty

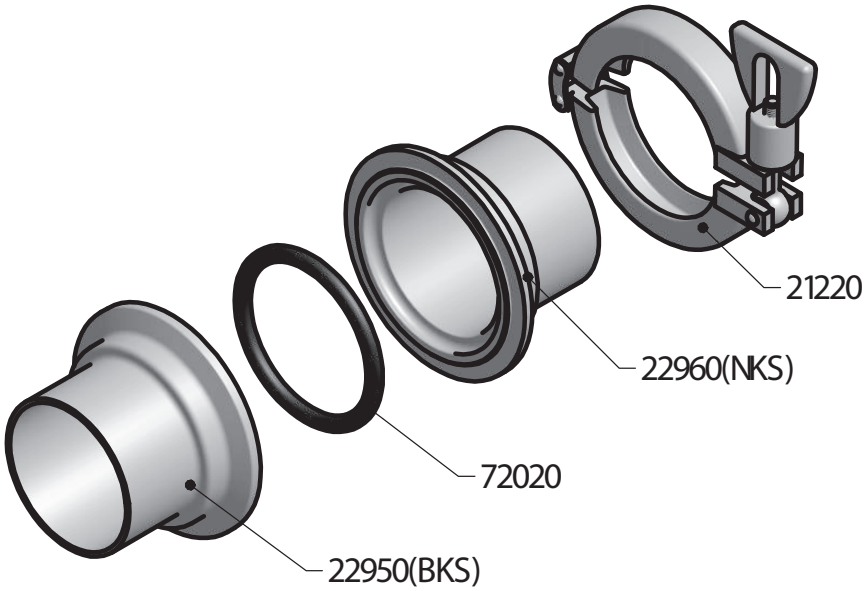

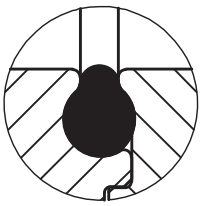

Деталь уплотнения
Detail těsnění

Стандартная прокладка / Standardní těsnění
- Silikon, EPDM, PTFE – Viton

Кламп комплект C, DIN 11864-3
Clamp komlet S DIN 11864-3

22970
DIN 11864-3

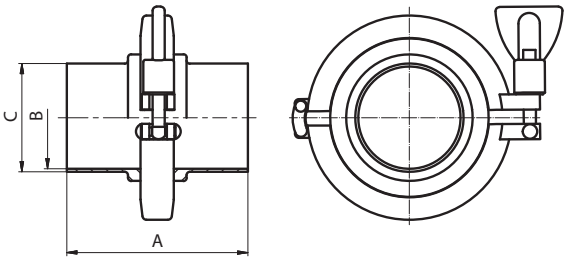

Размеры • Rozměry

DN	A	B	C	D	E	F	R	L	thread DIN 405 Rd x s	kg
10	77,5	10	13							
15	77,5	16	19							
20	77,5	20	23							
25	78,5	26	29							
32	89,5	32	35							
40	89,5	38	41							
50	90,5	50	53							
65	114,5	66	70							
80	118,5	81	85							
100	121,5	100	104							

Уплотнение
Těsnění

72020

DIN 11864-3

Размеры • Rozměry

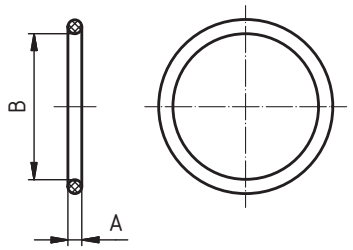

DN	A	B	C	D	E	F	R	L	thread DIN 405 Rd x s	kg
10	3,5	12								0,0012
15	3,5	18								0,0016
20	3,5	22								0,0026
25	3,5	28								0,0036
32	5	34								0,0040
40	5	40								0,0048
50	5	52								0,0062
65	5	68								0,0070
80	5	83								0,0080
100	5	102								0,0134
125	5	127								0,0236
150	5	152								0,0276

Обойма литая
Objímka litá

21220

DIN 11864-3

Размеры • Rozměry

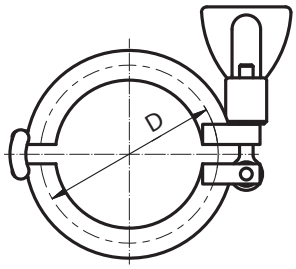

DN	SMS	DIN	D
1/2"-3/4"	12,7	-	25
1/2"-3/4"	19,05	-	25
10-20	-	10-20	34
1"-1 1/2"	25	25	50,5
1"-1 1/2"	-	32	50,5
1"-1 1/2"	38	40	50,5
2"	51	50	64
2 1/2"	63,5	-	77,5
3"	76,1	65	91
80	-	80	106
4"	101,6	100	119

DN	SMS	DIN	D
125	-	125	155
6"	-	-	166,8
150	-	150	183
8"	-	-	217,6
200	-	200	233,5
250	-	250	268
300	-	300	318,5

Патрубок С, Кламп (BKS)
Nátrubek S, Clamp (BKS)

22950 (BKS)

DIN 11864-3

Размеры • Rozměry

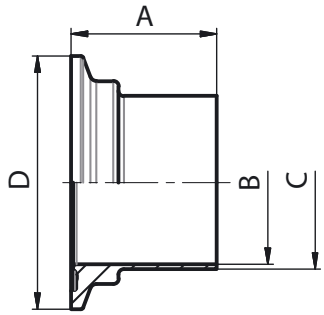

DN	A	B	C	D	E	F	R	L	thread DIN 405 Rd x s	kg
10	38	10	13	34						
15	38	16	19	34						
20	38	20	23	50,5						
25	38,5	26	29	50,5						
32	44	32	35	50,5						
40	44	38	41	64						
50	44,5	50	53	77,5						
65	56,5	66	70	91						
80	58,5	81	85	106						
100	60	100	104	130						

Патрубок С, Кламп (NKS)
Nátrubek S, Clamp (NKS)

22960 (NKS)

DIN 11864-3

Размеры • Rozměry

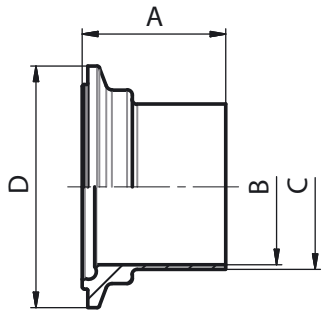

DN	A	B	C	D	E	F	R	L	thread DIN 405 Rd x s	kg
10	39,5	10	13	34						
15	39,5	16	19	34						
20	39,5	20	23	50,5						
25	40	26	29	50,5						
32	45,5	32	35	50,5						
40	45,5	38	41	64						
50	46	50	53	77,5						
65	58	66	70	91						
80	60	81	85	106						
100	61,5	100	104	130						

Гарола фитинг
Vinařské hrdlo - přivařovací

23400 **Размеры** • Rozměry

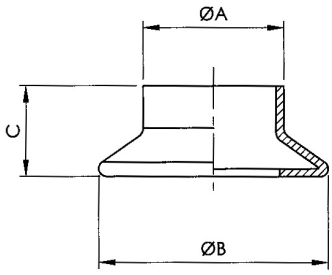

DN	A	B	C	D	E	F	R	L	závit DIN 405 Rd x s	kg
40	41	65	31							0,12
50	46	76	34							0,20
60	58	87	35							0,20
70	73	97	35							0,24
80	86	108	36							0,28
100	101	129	40							
120	124	158	46							

Гарола с резьбой
Vinařské hrdlo se závitem

23440 **Размеры** • Rozměry

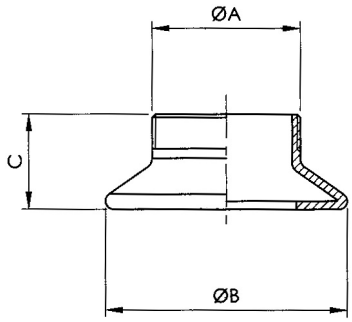

DN	A	B	C	D	E	F	R	L	závit DIN 405 Rd x s	kg
40	1¼" G	65	31							
50	1½" G	76	34							
60	2" G	87	35							
70	2½" G	97	35							
80	3" G	108	36							
100	4" G	129	40							
120	5" G	158	46							

Глухая гарола
Vinařské hrdlo zaslepovací

23480 **Размеры** • Rozměry

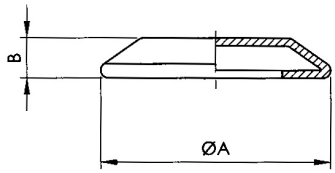

DN	A	B	C	D	E	F	R	L	závit DIN 405 Rd x s	kg
40	65	19								0,10
50	76	19								0,14
60	87	19								
70	97	19								
80	108	19								
100	129	20								0,38
120	158	25								

Обойма для гаролы
Objímka vinařské spojky

23520 **Размеры** • Rozměry

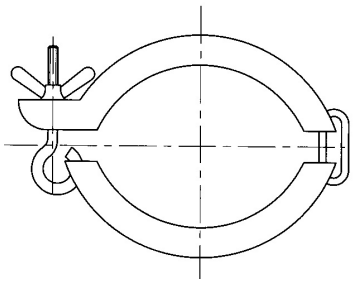

DN	A	B	C	D	E	F	R	SW	závit DIN 405 Rd x s	kg
40										0,26
50										0,28
60										0,28
70										0,30
80										0,36
100										0,40
120										

Уплотнение для гаролы
Těsnění vinařské spojky

2352 B

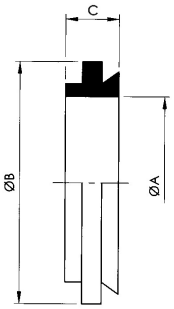

Размеры • Rozměry

DN	A	B	C	D	E	F	R	SW	závit DIN 405 Rd x s	kg
40	40	62								0,018
50	50	72								0,018
60	60	82								0,028
70	70	94								0,040
80	80	104								0,040
100	100	124								
120	120	154								

Шланговая надставка с гаролой
Hadicový nádstavec s vinařským hrdlem

23600

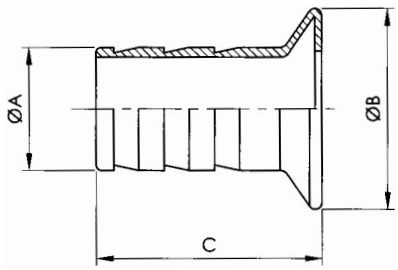

Размеры • Rozměry

DN	A	B	C	D	E	F	R	L	závit DIN 405 Rd x s	kg
40	40	65	80							0,22
50	50	76	90							0,32
60	60	87	95							
70	70	97	100							0,44
80	80	108	120							0,54
100	100	129	140							
120	120	158	150							

Шланговая надставка с переходом
Hadicový nádstavec redukovaný

23640

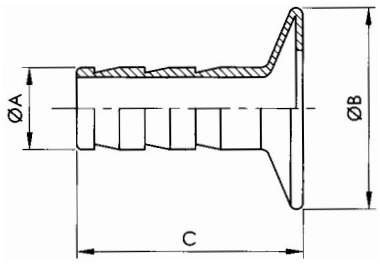

Размеры • Rozměry

DN	A	B	C	L	závit DIN 405 Rd x s	kg
40	40 x 20, 40 x 25, 40 x 30, 40 x 35	65	80			
50	50 x 20, 50 x 25, 50 x 30, 50 x 35	76	90			
60	60 x 30, 60 x 35, 60 x 40, 60 x 50	87	95			
70	70 x 35, 70 x 40, 70 x 50, 70 x 60	97	100			
80	80 x 40, 80 x 50, 80 x 60, 80 x 70	108	120			
100	100 x 50, 100 x 60, 100 x 70, 100 x 80	129	140			
120	120 x 80, 120 x 100	158	150			

Переходник Гарола
Vinařské hrdlo - redukce

23680

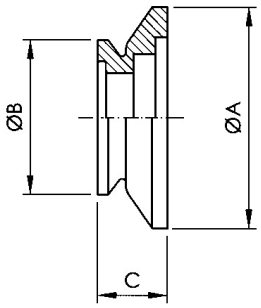

Размеры • Rozměry

DN	A	B	C	D	E	F	R	L	závit DIN 405 Rd x s	kg
50/40	76	65	55							
60/50	87	76	60							
70/50	98	76	62							
70/60	98	87	64							
80/70	108	98	68							
100/70	129	98	70							
100/80	129	108	75							
120/100	158	129	85							

ПРЕОБРАЗОВАНИЯ ТАБЛИЦЫ	PŘEVODNÍ TABULKA	
DN	(inch)	(mm)
8	1/4"	6,35
10	3/8"	9,25
15	1/2"	12,7
20	3/4"	19,0
25	1"	25,4
32	1 1/4"	31,7
40	1 1/2"	38,1
50	2"	51,0
65	2 1/2"	63,5
80	3"	76,1
100	4"	104,0

ПЕРЕВОДНЫЕ КОЭФФИЦИЕНТЫ	PŘEVODNÍ TABULKA TLAKŮ
1 Bar	100000 Pascals
	100 Kilopascals
	1000 Milibars
	1000000 Microbars
	~0,98 Atmospheres
	~401,46 Inches of wather
	10 Meters of wather
	~29,53 Inches of mercury
	~750 Milimeters of mercury
	~14,5 Pounds per square inches
	~1,02 Kilograms per square inches

ПРИМЕНЯЕМЫЕ МАТЕРИАЛЫ

Все детали и составные части, указаные в настоящем каталоге, изготовляются из нержавеющей кислотоупорной Cr - Ni стали стандарт ЧСН 17 240, который является эквивалентом американского стандарта AISI 304. В случае требования к повышенной коррозиестойкости изготовляются все детали из нержавеющей Cr-Ni-Mo стали 17349, которая соответствует AISI 316L.

ХИМИЧЕСКИЙ СОСТАВ ЧАЩЕ ВСЕГО ИСПОЛЬЗУЕМОЙ НЕРЖАВЕЮЩИХ СТАЛЕЙ:

ČSN PN	%C max.	%Si max.	%Mn max.	%P max.	%S max.	%Cr max.	%Mo max.	%Ni max.	%Ti max.
17 240	0.07	1.00	2.00	0.045	0.030	17.0-20.0	-	9.0 -11.5	-
17 249	0.03	1.00	2.00	0.045	0.030	17.0-20.0	-	10.0-12.5	-
17 346	0.07	1.00	2.00	0.045	0.030	16.5-18.5	2.0-2.5	10.5-13.5	-
17349	0.03	1.00	2.00	0.045	0.030	16.5-18.5	2.0-2.5	11.0-14.0	-
17 248	0.10	1.00	2.00	0.045	0.030	17.0-19.0	-	9.5-12.0	>=5xC
17 348	0.10	1.00	2.00	0.045	0.030	16.5-18.5	2.0-2.5	11.0-14.0	>=5xC

ТАБЛИЦА ПЕРЕВОДОВ МЕЖДУНАРОДНЫХ СТАНДАРТОВ ДЛЯ ОБОЗНАЧЕНИЙ СТАЛЕЙ:

Полди	Чешс. Гост PN	Германиа DIN (W. Nr.)	США ASTM	ИТАЛИЯ UNI	ФРАНИЯ AFNOR	РОССИЯ GOST
AKV7	17240	1.4301	AISI 304	X5CrNi1810	Z7CN18-09	08Ch18N10
AKV2	17249	1.4306	AISI304L	X2CrNi1811	Z3CN19-121	03Ch18N11
AKV EX7	17346	1.4401	AISI 316	X5CrNiMo1712.2	Z7CND17-12-02	-
AKV EX2	17349	1.4404	AISI 316L	X2CrNiMo1713.2	Z3CND18-12-02	03Ch12N14M2
AKVS7	17248	1.4541	AISI 321	X6CrNiTi1811	Z6CNT18-10	08Ch18N10T
AKV EX S9	17348	1.4571	AISI 316Ti	X6CrNiMoTi1712	Z6CNDT17-12	08Ch17N13M2

ПРИМЕНЕНИЕ МАТЕРИАЛОВ:

AISI 304 (AISI 304L) Cr - Ni

Коррозиестойкая, аустенитная, свариваемая, нестабилизированная сталь. Она является пригодной для стройки химических оборудований включая сосуды высокого давления. Она является подходящей для среды окислительного характера, для крепких неорганических кислот только в случае очень ниыких концентраций и в области более низких температур. Она подходящей для слабых органических кислот в случае средних температур при одновременном вождухововлечении. Ее применяют в случаепроизводства составных частей и оборудований в пищевой, химической и бродильной промышленности по максимальную температуру 300 C. Ее возможно использовать для среды, в которой требуется чистоты продукта - пищевая промышленность и для составных частей охлаждающих и морозильных устройств кроме среды соляного раствора. Сталь отличается очень хорошими полировочными способностями и особенно хорошей пластичностью и способностью к глубокой вютяжке. Она является пригодной для провода воды, водяного пара, пищевюх кислот. Эту коррозиестойкую сталь часто всего применяют в молочной промышленности, пивоварении, виноградарстве и косметической промышленности, но также и в химической и фармацевтической промышленности.

AISI 316 Cr-Ni-Mo

Коррозиестойкая, аустенитная, свариваемая, нестабилизированная сталь. Она подходящая для строения химических оборудований включая сосуды бысокого давления. Прежде всего является эта сталь пригодной для неокислительной среды, которая содержит крепкие органические (напр. муравыную, метанкарбоновую) и крепкие неорганические (напр. серную, фосфорную) кислоты при низших концетрациях до средних температур. Сталь отличается очень хорошими полировочными способностями и особенно хорошей пластичностью и способностью к глубокой вытяжке.

AISI 316L Cr-Ni-Mo

Коррозиестойкая, аустенитная, свариваемая, нестабилизированная сталь. Она является пригодной для строения химических оборудований включая сосуды бысокого давления. Эта сталь является прежде всего подходящей для неокислительной среды, содержающей крепкие органические (напр. муравьиную, метанкарбоновую) и крепкие неорганические (напр. серную, фосфорную) кислоты при низших концентрациях до средних температур. В условиях, которые проявляют межкристаллитную коррозию, она является стойкой включая сварные соединения при долговременном влиянии увеличенных температур по 350°C. Сталь отличается очень хорошими поливорочными способностями и особенно хорошей пластичностью и способностью к глубокой вытяжке. На основе своего состава и качеств (межкристаллитная коррозиестойкость) является эта сталь пригодной для производства с высшими требованиями - фармации и химической промышлености.

ВАРИАНТ ИСПОЛНЕНИЯ

Все изделия изготовляются из пруткового или кованого материала. Материал находится в таком состоянии, что после сварки не надо никаких других термических обработок. У труб и фасонных трубных частей травленая - мятовая или шлифованная - глянцевитая поверхность.

СОЕДИНИТЕЛЬНЫЕ СОСТАВНЫЕ ЧАСТИ ТРУБОПРОВОДА РЕЗЬБОВОЕ СОЕДИНЕНИЕ DIN

Его изготовляют в соответсрвиии со стандартом DIN 11 851 и реьзба изготовляется в соответстии с DIN 405 (стандарт ЧСН 01 4037). Резьбовой и конусный штуцер возможно соединить с трубами двумя способами:

а) при посредстве стыковой приварки

б) посредством развальцовывания внутреннего диаметра.

От диаметра 50 и выше является удобным обеслечить развальцовочное соединение при посредстве роликового сварного шва. Развальцовочное соединение с допольнительным роликобымсварным швом является нично безвредным и оно подходящим для давлений 1 Мра (проверялось при посредстве давления 2 Мра). Составные части, которые не соответствуют никаким стандартам, изготовляются в соответствии с цеховыми стандартами или в соответствии с одобренными техническими чертежами.

УПЛОТНЕНИЕ

Уплотнение указанное в настоящем каталоге изготовляется из пищевых резин. Оно доставляется отдельно или как составная часть комплектов. В цены комплектов резьбовых соединений и зацлонок включаются уплотнительные кольца.

- размеры по рабочим темературам отдельных материалов уплотнения

Perbunan / Пербунан	-25 - +110 C
Silikon / Силикон	-55 - +100 C
Viton / Витон	-20 - +200 C
EPDM (ЭПДМ)	-40 - +140 C

В случае заказа комплонентов с уплотнением является пригодным оформлять вид транспортированной среды и способ прочистки, чтобы посоветовать Вам самый подходящий материал уплотнения.

ТЕХНИЧЕСКОЕ ОБСЛУЖИВАНИЕ

Применяемы материалы считаются без исключения пригодными для текущего применения в пищевой промышленности. Однако эти материалы являются чувствительными в случае высоких концентраций растворов хлорида и поэтому советуем соблюдать предписания и рекомендации изготовителей. Только в случае соблюдения этих предписаний возможно предотвратить коррозию.

СПЕЦИАЛЬНЫЕ ВАРИАНТЫ ИСПОЛНЕНИЯ

Кроме типизованных элементов, которые указанные в настоящем каталоге, доставляем также специальные варианты исполнения и технологии по желанию или по техническим основаниям заказчика.

ИНСТРУКЦИИ ПО ЗАКАЗУ

В случае заказа некоторого из наших предлагаемых изделий, укажите пожалуйцта следующие данные, чтобы обеслечить быстрее и гладкое выполнение своих заказов.

1	2	3	4
цифровое обозначение товара	размер (DN) (ДН)	материал	количество

Не укажется-ли в заказе группа „3", автоматически поставляем товар из материала AISI 304. Размеры и обязательные иллюстрации указываются в случае предлагаемых изменений. В случае составных частей и комплектов, которые не указываются в каталоге, приветствуеем Ваше конкретное требование.

Настоящее издание аннулирует все предыдущие каталоги и сроки поставок, которые указаны в этих каталогах. Мы с удовольствием поговорим с Вами лично о Ваших конкретных требованиях и вопросах. Мы хадеемся на Ваше посещение.

Техническая информация по уплотнительным кольцам					
Наименование	**силикон** (VMQ силиконовая резина)	**EPDM** (этилен - пропилен - диэновая резина)	**Витон** (FPM фторная резина)	**Пербунан** (NBR нитриловая резина)	**PTFE** (политетрафлуорэтилен)
Температура применения	в воде стабильно до 100°C возможность стерилизации паром кратковременно до 120°C -130°C	постоянное эксплуатационное применение от 40°C до +140°C возможность стерилизации паром до 130°C	постоянное эксплуатационное применение от 20°C до +200°C возможность стерилизации паром кратковременно до 130°C -140°C	постоянное эксплуатационное применение от 25°C до +110°C возможность стерилизации паром кратковременно до 130°C	до +200°C физиологически безопасен, использование от 200°C до +260°C
Рекомендуемое применение	высокая температурная нагружаемость хорошо устойчива к холоду, хорошо подходит для продуктов обладает хорошей устойчивостью к алкоголям	обладает хорошей устойчивостью к набуханию для: • разведенные неорганические и органические кислоты, среды, окисляющие среды, щелочи и кетоны • горячую воду и пар до 130°C	обладает хорошей устойчивостью к набуханию для: • минеральные масла • растительные и животные масла • смазки (и определенные присадки) • горюче-смазочные материалы	обладает хорошей устойчивостью к набуханию для: • алифатические углеводороды (пропан, бутан, бензин, минеральные масла) • смазки на базе минерального масла	обладает хорошей устойчивостью к набуханию практически во всех деталях поверхность гладкая и отталкивающая, налипание не происходит имеет химическую устойчивость лучше, чем все иные эластомеры негорючий материал
Ограниченное использование (пограничное)	характеризуется сильным разбуханием для: • низкомолекулярные сложные эфиры и эфиры • алифатические и ароматические углеводороды • концентрированные кислоты и щелочи	Не используется для: • растительные и животные масла • алифатические, ароматические и хлорированные углеводороды • минеральные масла	характеризуется сильным разбуханием для: • полярные растворители, напр. ацетон, метилкетон, этилацетат, детилэфир и диоксан • низкомолекулярные органические кислоты (муравьиная кислота и уксусная кислота) • газообразный аммиак, амины и алканы • перегретый водный пар	не устойчива к: • полярные растворители • хлорные углеводороды • кетоны • ароматические углеводороды (бензол) • сложные эфиры	не устойчива к: • жидкие щелочные металлы и некоторые соединения фтора при высоком давлении и температуре материал не имеет упругость резины
сертификация материала	BGA/FDA	BGA/FDA	BGA/FDA	BGA/FDA	BGA/FDA

BGA = сертификация „Федерального министерства здравоохранения Германии" („Bundesgesundheitsamt")
FDA = сертификация „Министерства США по продуктам и лекарствам" („US Food and Drug Administration")

Technické informace pro těsnicí kroužky					
Název	**Silikon** (VMQ silikonová pryž)	**EPDM** (etylen-propylen-dienová pryž)	**Viton** (FPM fluorová pryž)	**Perbunan** (NBR nitrilová pryž)	**PTFE** (polytetrafluoretylen)
Teplota použití	ve vodě je stabilní do 100°C možnost sterilizace párou krátkodobě do 120°C až 130°C	trvalé provozní použití od -40°C do +140°C možnost sterilizace párou do 130°C	trvalé provozní použití od -20°C do +200°C možnost sterilizace párou krátkodobě do 130°C až 140°C	trvalé provozní použití od -25°C do +110°C možnost sterilizace párou krátkodobě do 130°C	do +200°C je fyziologicky nezávadný, použití od -200°C do +260°C
Doporučené použití	vysoká teplotní zatížitelnost má dobrou odolnost proti chladu, dobře se hodí pro potraviny, má dielektrické vlastnosti má dobrou odolnost proti alkoholům	má dobrou odolnost proti bobtnání pro: • zředěné anorganické a organické kyseliny, média, oxidačně působící média, louhy a ketony • horkou vodu a páru do 130°C	má dobrou odolnost proti bobtnání pro: • minerální oleje • rostlinné a živočišné oleje • maziva (i určitá aditiva) • pohonné hmoty	má dobrou odolnost proti bobtnání pro: • alifatické uhlovodíky (jako je propan, butan, benzin, minerální olej) • maziva na základě minerálního oleje	má dobrou odolnost proti bobtnání v téměř všech dílech povrch má hladký a odpudivý, takže nedochází k ulpívání má chemickou odolnost lepší než tomu je u všech ostatních elastomerů nehořlavý materiál
Omezené použití (hraniční)	vykazuje vysoké bobtnání pro: • nízkomolekulární estery a étery • alifatické a aromatické uhlovodíky • koncentrované kyseliny a alkálie	Nelze použít pro: • rostlinné a živočišné oleje • alifatické, aromatické a chlorované uhlovodíky • minerální oleje	vykazuje vysoké bobtnání pro: • polární rozpouštědla, jako je aceton, metylketon, etylacetát, dietyléter a dioxan • nízkomolekulové organické kyseliny (kyselina mravenčí a kyselina octová) • plynný amoniak, aminy a alkany • přehřátá vodní pára	není odolný pro: • polární rozpouštědla • chlorované uhlovodíky • ketony • aromatické uhlovodíky (benzol) • estery	není odolný pro: • kapalné alkalické kovy a některé sloučeniny fluoru ve spojení s vysokým tlakem a teplotou materiál nevykazuje pružnost gumy
Schválení materiálu	BGA/FDA	BGA/FDA	BGA/FDA	BGA/FDA	BGA/FDA

BGA = schválení „Spolkového zdravotního úřadu“ v Německu („Bundesgesundheitsamt“)
FDA = schválení „Úřadu Spojených států pro potraviny a léčiva“ („US Food and Drug Administration“)

NIOB FLUID

ПРОИЗВОДИТЕЛЬ СОЕДИНИТЕЛЬНОЙ И РЕГУЛИРУЮЩЕЙ АРМАТУРЫ

VÝROBCE NEREZOVÝCH POTRUBNÍCH SYSTÉMŮ

Архангельск (8182)63-90-72
Астана (7172)727-132
Астрахань (8512)99-46-04
Барнаул (3852)73-04-60
Белгород (4722)40-23-64
Брянск (4832)59-03-52
Владивосток (423)249-28-31
Волгоград (844)278-03-48
Вологда (8172)26-41-59
Воронеж (473)204-51-73
Екатеринбург (343)384-55-89
Иваново (4932)77-34-06
Ижевск (3412)26-03-58
Иркутск (395)279-98-46
Казань (843)206-01-48
Калининград (4012)72-03-81
Калуга (4842)92-23-67
Кемерово (3842)65-04-62
Киров (8332)68-02-04
Краснодар (861)203-40-90
Красноярск (391)204-63-61
Курск (4712)77-13-04
Липецк (4742)52-20-81
Магнитогорск (3519)55-03-13
Москва (495)268-04-70
Мурманск (8152)59-64-93
Набережные Челны (8552)20-53-41
Нижний Новгород (831)429-08-12
Новокузнецк (3843)20-46-81
Новосибирск (383)227-86-73
Омск (3812)21-46-40
Орел (4862)44-53-42
Оренбург (3532)37-68-04
Пенза (8412)22-31-16
Пермь (342)205-81-47
Ростов-на-Дону (863)308-18-15
Рязань (4912)46-61-64
Самара (846)206-03-16
Санкт-Петербург (812)309-46-40
Саратов (845)249-38-78
Севастополь (8692)22-31-93
Симферополь (3652)67-13-56
Смоленск (4812)29-41-54
Сочи (862)225-72-31
Ставрополь (8652)20-65-13
Сургут (3462)77-98-35
Тверь (4822)63-31-35
Томск (3822)98-41-53
Тула (4872)74-02-29
Тюмень (3452)66-21-18
Ульяновск (8422)24-23-59
Уфа (347)229-48-12
Хабаровск (4212)92-98-04
Челябинск (351)202-03-61
Череповец (8202)49-02-64
Ярославль (4852)69-52-93

Киргизия (996)312-96-26-47 Казахстан (772)734-952-31 Таджикистан (992)427-82-92-69

Единый адрес для всех регионов: ndb@nt-rt.ru || www.niobfluid.nt-rt.ru