NIOB FLUID

ПРОИЗВОДИТЕЛЬ СОЕДИНИТЕЛЬНОЙ И РЕГУЛИРУЮЩЕЙ АРМАТУРЫ

VÝROBCE NEREZOVÝCH POTRUBNÍCH SYSTÉMŮ

ДЕТАЛИ ДЛЯ АСЕПТИКИ

ASEPTICKÝ PROGRAM

Архангельск (8182)63-90-72
Астана (7172)727-132
Астрахань (8512)99-46-04
Барнаул (3852)73-04-60
Белгород (4722)40-23-64
Брянск (4832)59-03-52
Владивосток (423)249-28-31
Волгоград (844)278-03-48
Вологда (8172)26-41-59
Воронеж (473)204-51-73
Екатеринбург (343)384-55-89
Иваново (4932)77-34-06
Ижевск (3412)26-03-58
Иркутск (395)279-98-46
Казань (843)206-01-48
Калининград (4012)72-03-81
Калуга (4842)92-23-67
Кемерово (3842)65-04-62
Киров (8332)68-02-04
Краснодар (861)203-40-90
Красноярск (391)204-63-61
Курск (4712)77-13-04
Липецк (4742)52-20-81
Магнитогорск (3519)55-03-13
Москва (495)268-04-70
Мурманск (8152)59-64-93
Набережные Челны (8552)20-53-41
Нижний Новгород (831)429-08-12
Новокузнецк (3843)20-46-81
Новосибирск (383)227-86-73
Омск (3812)21-46-40
Орел (4862)44-53-42
Оренбург (3532)37-68-04
Пенза (8412)22-31-16
Пермь (342)205-81-47
Ростов-на-Дону (863)308-18-15
Рязань (4912)46-61-64
Самара (846)206-03-16
Санкт-Петербург (812)309-46-40
Саратов (845)249-38-78
Севастополь (8692)22-31-93
Симферополь (3652)67-13-56
Смоленск (4812)29-41-54
Сочи (862)225-72-31
Ставрополь (8652)20-65-13
Сургут (3462)77-98-35
Тверь (4822)63-31-35
Томск (3822)98-41-53
Тула (4872)74-02-29
Тюмень (3452)66-21-18
Ульяновск (8422)24-23-59
Уфа (347)229-48-12
Хабаровск (4212)92-98-04
Челябинск (351)202-03-61
Череповец (8202)49-02-64
Ярославль (4852)69-52-93

Киргизия (996)312-96-26-47 Казахстан (772)734-952-31 Таджикистан (992)427-82-92-69

Единый адрес для всех регионов: ndb@nt-rt.ru || www.niobfluid.nt-rt.ru

Компания NIOB FLUID специализируется на производстве соединительной, регулирующей и запорной арматуры из нержавеющих сталей, которые използуются прежде всего в транспорте жидкостей в пищевой, химической и фармацевтической промышленности. Одновременно она является также поставщиком продольно сварных труб и трубных фасонных частей из того же материала. Запорные заслонки поставляются стандартно с механическим управлением, но по желанию заказчика возможно также поставить пневматическое или электрическое управление.

Společnost NIOB FLUID s.r.o. je výrobce zaměřený na výrobu spojovacích, uzavíracích a regulačních armatur z nerezových ocelí. Tyto armatury jsou určeny především pro přepravu tekutin v potravinářském, chemickém a farmaceutickém průmyslu. Je současně také dodavatelem potrubních tvarovek a dalších dílů potřebných pro potrubní rozvody a komponentů pro nádrže jako jsou víka, průlezy, stavoznaky a další komponenty.

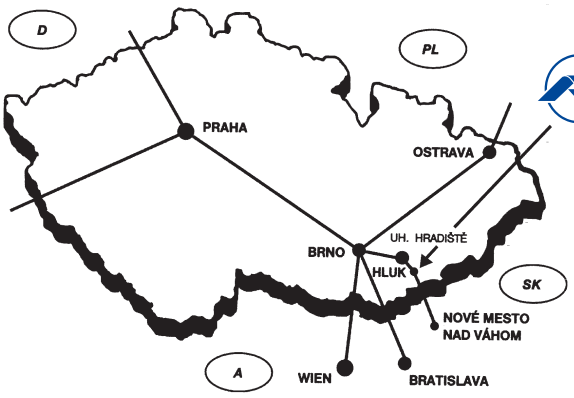

NIOB FLUID

Материалы • Materiály

DIN / EN	1.4301	316L	1.4404	1.4435	1.4571	1.4539
Стандарты / Normy	EN 10217-7	ASTM A269/270	EN 10217-7	EN 10217-7	EN 10217-7	EN 10217-7
Марки стали / Třídy ocelí	X5CrNi18-10	X2CrNiMo17-12-2	X2CrNiMo17-12-2	X2CrNiMo18-14-3	X6CrNiMoTi17-12-2	X1NiCrMoCu25-20-5
UNS-Nr, UNS No	S30400	S31603	S31603	S31603	S31635	N08904
C	≤ 0,07 %	≤ 0,03 %	≤ 0,03 %	≤ 0,03 %	≤ 0,05 %	≤ 0,02 %
Si	≤ 1,0 %	≤ 0,75 %	≤ 1,0 %	≤ 1,0 %	≤ 1,0 %	≤ 0,7 %
Cr	17,0 - 19,5	16,0 - 18,0	16,5 - 18,5	17,0 - 19,0	16,5 - 18,5	19,0 - 21,0
Mo	-----	2,0 - 3,0	2,0 - 2,5	2,5 - 3,0	2,0 - 2,5	4,0 - 5,0
Ni	8,0 - 10,5	10,0 - 14,0	10,0 - 13,0	12,5 - 15,0	10,0 - 13,5	24,0 - 26,0
P (max,)	0,045	0,045	0,045	0,045	0,045	0,030
S (max,)	0,030	0,030	0,030	0,030	0,030	0,010
Mn	2,0	2,0	2,0	2,0	2,0	2,0
Другие / Ostatní	N ≤ 0,11	N ≤ 0,10	N ≤ 0,11	N ≤ 0,11	Ti 5	N ≤ 0,15 Cu 1,2 - 2,0

Уплотнения – свойства • Těsnění - vlastnosti

Материал Materiál	Твердость Tvrdost	Термостойкость Teplotní odolnost	Сфера применения Rozsah použití	Комментарий Poznámky
EPDM черный černý	70 - 75 ± 5 Shore A	- 40°C до / do + 150°C	Горячая вода, пар (до 180 ° C) Horká voda, pára (až 180 °C)	пищевая и фармацевтическая промышленность potravinářský a farmaceutický průmysl
FKM/FPM черный černý	70 - 80 ± 5 Shore A	- 40°C до / do + 200°C	Отличная стойкость к ароматическим растворителям, химическим веществам и т, Д, даже при высоких температурах Vynikající odolnost vůči aromatickým rozpouštědlům, chemikáliím atd, i při vysokých teplotách	растворители, химическая и пищевая промышленность rozpouštědla, chemický a potravinářský průmysl
FFKM черный černý	75 ± 5 Shore A	- 10°C до / do + 230°C	Химическая и термическая стойкость к ароматическим углеводородам Chemická a tepelná odolnost proti aromatickým uhlovodíkům	растворители, химическая и фармацевтическая промышленность rozpouštědla, chemický a farmaceutický průmysl
FVMQ **(Fluor-Silikon)** красный, синий, прозрачный červená, modrá, průhledná	70 - 80 ± 5 Shore A	- 50°C до / do + 150°C	Особая стойкость к ароматическим углеводородным соединениям, маслам и т, Д, При низких температурах Zvláštní odolnost vůči aromatickým uhlovodíkovým sloučeninám, olejům apod, pro nízké teploty	пищевая промышленность potravinářský průmysl
VMQ **(Silikon-Kautschuk)** молочно-белый, прозрачный mléčně bílá, průhledná	70 - 80 ± 5 Shore A	- 50°C до / do + 200°C	Чрезвычайная стойкость к высоким и низким температурам, возможность использования только статически, низкая прочность Vyjímečná odolnost proti vysokým a nízkým teplotám, použitelná pouze staticky, nízká mez pevnosti	рекомендуется для пищевой и фармацевтической промышленности doporučujeme pro potravinářský a farmaceutický průmysl
PTFE белый bílá	51 - 60 ± 5 Shore D	- 200°C до / do + 230°C	Стойкость к продуктам питания, чрезвычайно высоким температурам, лучшая химическая стойкость, хорошая смазывающая способность Pro potravinářství, vysoké teploty, výborná chemická odolnost, dobrá kluznost	пищевая и фармацевтическая промышленность potravinářský a farmaceutický průmysl
FKM/FEP черная, прозрачная černá, průhledná	90 - 95 ± 5 Shore A	- 20°C до / do + 204°C	см, PTFE viz PTFE	сравнимо с PTFE srovnatelné s PTFE
Ингредиенты рецептов не содержат компонентов животного происхождения. / Složky receptur neobsahují živočišné složky.				

Стандарты - размерный ряд • Normy - rozměrové řady

DIN 11866-A (DIN 11850)			
DN	**A**	**B**	**S**
6	8,0	6,0	1,0
8	10,0	8,0	1,0
10*	12,0	10,0	1,0
10	13,0	10,0	1,5
15	19,0	16,0	1,5
20	23,0	20,0	1,5
25	29,0	26,0	1,5
32	35,0	32,0	1,5
40	41,0	38,0	1,5
50	53,0	50,0	1,5
65	70,0	66,0	2,0
80	85,0	81,0	2,0
100	104,0	100,0	2,0
125	129,0	125,0	2,0
150	154,0	150,0	2,0
200	204,0	200,0	2,0
*) не входит в стандарт DIN 11866 / нестандартный *) není součástí DIN 11866 / nestandardní			

DIN 11866-C (ASME BPE)			
DN	**A**	**B**	**S**
1/4"	6,35	4,57	0,89
3/8"	9,53	7,75	0,89
1/2"	12,7	9,4	1,65
3/4"	19,05	15,75	1,65
1"	25,4	22,1	1,65
1½"	38,1	34,8	1,65
2"	50,8	47,5	1,65
2½"	63,5	60,2	1,65
3"	76,2	72,9	1,65
4"	101,6	97,38	2,11
6"	152,4	146,86	2,77

Легенда / Legenda

DN Номинальный размер / Jmenovitá velikost
A Наружный диаметр трубы / Vnější průměr trubky
B Внутренний диаметр трубы / Vnitřní průměr trubky
S Толщина стенки / Tloušťka stěny

Варианты поверхностей DIN • Varianty povrchu - DIN

Качество внутренней и внешней поверхности / Jakost vnitřního a vnějšího povrchu			
Гигиенический класс согласно DIN 11866 Hygienická třída dle DIN 11866		Состояние поверхности / Stav povrchu	
		внутри (основной материал / сварной шов) uvnitř (základní materiál / svár)	внешняя vnější
H1 / H1o	HE1 / HE1o	Ra < 1,60/3,20 µm	глянцевые или окрашенные,как вариант – мех, полированный (Ra <1,0 мкм) lesklý povrch nebo mořený, alternativně mech, leštěný (Ra <1,0 mikrometru)
H2 / H2o	HE2 / HE2o	Ra < 0,80/1,60 µm	
H3 / H3o	HE3 / HE3o	Ra < 0,80/0,80 µm	
H4 / H4o	HE4 / HE4o	Ra < 0,40/0,40 µm	
H5 / H5o	HE5 / HE5o	Ra < 0,25/0,25 µm	
"o",,, снаружи мех, отполированный / vnější povrch mechanicky leštěný "E",,, внутри электрополировка / vnitřní povrch elektroliticky leštěný			

Варианты поверхностей - ASME BPE (для труб) • Varianty povrchu - ASME BPE (pro trubky)

Качество внутренней и внешней поверхности / Jakost vnitřního a vnějšího povrchu			
механически полированный mechanicky leštěné		механическая и электролитическая полировка mechanické a elektroliticky leštěné	
маркировка поверхности označení povrchu	Ra (средняя шероховатость) / Ra (průměrná drsnost) µm	маркировка поверхности označení povrchu	Ra (средняя шероховатость) / Ra (průměrná drsnost) µm
SF1	0,50	SF4	0,375
SF2	0,63	SF5	0,50
SF3	0,76	SF6	0,635

Детали для асептики
Aseptický program

Легенда:

A Наружный диаметр трубы
B Внутренний диаметр трубы

Размеры по стандартам:

DIN 11866-A (DIN 11850)
DIN 11866-C (ASME BPE)

Маркировка:

производитель, размер, материал, DIN 11866 (гигиенический класс), номер плавки

Упаковка:

Концы трубок закрыты пластиковыми колпачками, отдельно завернутый в шланговую пленку

Материалы:

316L
другие материалы по запросу

Состояние поверхности:

внутри: морилка
внешний: тигровый / морилка / мех, полированный

Legenda:

A Vnější průměr trubky
B Vnitřní průměr trubky

Rozměry dle norem:

DIN 11866-A (DIN 11850)
DIN 11866-C (ASME BPE)

Označení:

výrobce, rozměr, materiál, DIN 11866 (hygienická třída), číslo tavby

Balení:

Konce trubek zakryté plastovými uzávěry, odděleně zabalené ve fólii

Materiály:

316L
další materiály na vyžádání

Stav povrchu:

uvnitř: mořený
venku: žíhaná / mořená / mech, leštěné

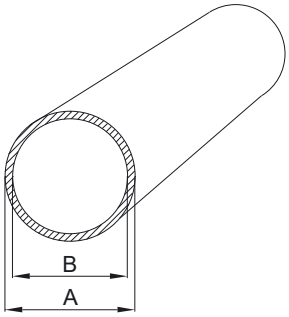

DIN	Размер / Rozměr	A	B	Вес / Hmotnost	Варианты поверхностей / Varianty povrchu		
DN006	8,0 x 1,0	8,0	6,0	0,175 kg/m	H3o	H4o	HE4o
DN008	10,0 x 1,0	10,0	8,0	0,226 kg/m	H3o	H4o	HE4o
DN010*	12,0 x 1,0	12,0	10,0	0,275 kg/m	H3o	H4o	HE4o
DN010	13,0 x 1,5	13,0	10,0	0,432 kg/m	H3o	H4o	HE4o
DN015	19,0 x 1,5	19,0	16,0	0,658 kg/m	H3o	H4o	HE4o
DN020	23,0 x 1,5	23,0	20,0	0,808 kg/m	H3o	H4o	HE4o
DN025	29,0 x 1,5	29,0	26,0	1,034 kg/m	H3o	H4o	HE4o
DN032	35,0 x 1,5	35,0	32,0	1,260 kg/m	H3o	H4o	HE4o
DN040	41,0 x 1,5	41,0	38,0	1,485 kg/m	H3o	H4o	HE4o
DN050	53,0 x 1,5	53,0	50,0	1,937 kg/m	H3o	H4o	HE4o
DN065	70,0 x 2,0	70,0	66,0	3,409 kg/m	H3o	H4o	HE4o
DN080	85,0 x 2,0	85,0	81,0	4,162 kg/m	H3o	H4o	HE4o
DN100	104,0 x 2,0	104,0	100,0	5,114 kg/m	H3o	H4o	HE4o
DN125	129,0 x 2,0	129,0	125,0	6,368 kg/m	H3o	H4o	HE4o
DN150	154,0 x 2,0	154,0	150,0	7,621 kg/m	H3o	H4o	HE4o

ASME BPE	Размер / Rozměr	A	B	Вес / Hmotnost	Варианты поверхностей / Varianty povrchu		
DN 1/4"	6,35 x 0,89	6,35	4,57	0,124 kg/m	H3o	H4o	HE4o
DN 3/8"	9,53 x 0,89	9,53	7,75	0,197 kg/m	H3o	H4o	HE4o
DN 1/2"	12,7 x 1,65	12,7	9,4	0,457 kg/m	H3o	H4o	HE4o
DN 3/4"	19,05 x 1,65	19,05	15,75	0,720 kg/m	H3o	H4o	HE4o
DN 1"	25,4 x 1,65	25,4	22,1	0,982 kg/m	H3o	H4o	HE4o
DN 1½"	38,1 x 1,65	38,1	34,8	1,508 kg/m	H3o	H4o	HE4o
DN 2"	50,8 x 1,65	50,8	47,5	2,033 kg/m	H3o	H4o	HE4o
DN 2½"	63,5 x 1,65	63,5	60,2	2,558 kg/m	H3o	H4o	HE4o
DN 3"	76,2 x 1,65	76,2	72,9	3,084 kg/m	H3o	H4o	HE4o
DN 4"	101,6 x 2,11	101,6	97,38	5,263 kg/m	H3o	H4o	HE4o
DN 6"	152,4 x 2,77	152,4	146,86	10,391 kg/m	H3o	H4o	HE4o

ФИТИНГИ И КЛАПАНЫ, ВЫСОКОЙ ЧИСТОТЫ

Оборудование для фармации, биотехнологий. Проверено Биотехнологическое оборудование и оборудование ASME, (BPE) стандартные трубы, фитинги, клапаны для применение высокой чистоты для фармацевтики, косметики и промышленность. Материал: низкое содержание серы ASTM SS316L, S ≤ 0,005% ~ 0,017%

TVAROVKY A VENTILY VYSOKÉ ČISTOTY

Zařízení pro farmacii / biotechnologie. Prověřené armatury a zařízení pro biotechnologii ASME, (BPE) standardní trubky, armatury, ventily pro vysoce čisté aplikace pro léčiva, kosmetiku a průmysl. Materiál: nízký obsah síry ASTM SS316L, S ≤ 0,005% ~ 0,017%

Варианты поверхностей - ASME BPE (для фитингов) • Varianty povrchu - ASME BPE (pro fitinky)

механически полированный mechanicky leštěné		механическая и электролитическая полировка mechanické a elektroliticky leštěné	
Поверхность / Маркировка Povrch / Označení	Ra (шероховатость поверхности) µm Ra (drsnost povrchu) µm	Поверхность / Маркировка Povrch / Označení	Ra (шероховатость поверхности) µm Ra (drsnost povrchu) µm
SF1	0,50	SF4	0,38
SF2	0,63	SF5	0,50
SF3	0,76	SF6	0,63
Наружная поверхность: трубы и фитинги Ra≤ 0,8 мкм Vnější povrch: trubky a tvarovky Ra≤ 0,8 µm			

Патрубок С - Кламп
Nátrubek S - CLAMP

21200 AS

DIN 32 676

Размеры • Rozměry

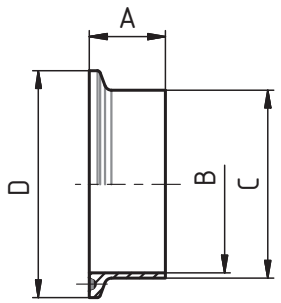

DN	A	B	C	D						kg
10	18	10	13	34						0,03
15	18	16	19	34						0,03
20	21,5	20	23	50,5						0,03
25	21,5	26	29	50,5						0,07
32	21,5	32	35	50,5						0,07
40	21,5	38	41	50,5						0,07
50	21,5	50	53	64						0,07
65	28	66	70	91						0,10
80	28	81	85	106						0,20
100	28	100	104	119						0,22
125	28	125	129	155						0,52
150	28	150	154	183						0,70

Обойма литая
Objímka litá

21220

DIN 32 676

Размеры • Rozměry

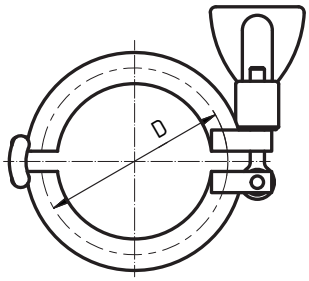

DN	SMS	DIN	D						
1/2"-3/4"	12,7; 19,05	-	25						
10-20	-	10-20	34						
1"-1½"	25; 38	25; 32; 40	50,5						
2"	51	50	64						
2½"	63,5	-	77,5						
3"	76,1	65	91						
80	-	80	106						
4"	101,6	100	119						
125	-	125	155						
6"	-	-	166,8						
150	-	150	183						

Уплотнение - кламп
Těsnění - clamp

21230

DIN 32 676

Размеры • Rozměry

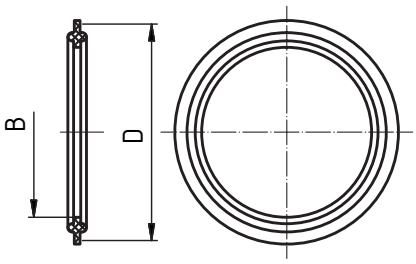

DN	B	D								
10	10,2	34								
15	16,2	34								
20	20,2	34								
25	26,2	50,5								
32	32,2	50,5								
40	38,2	50,5								
50	50,2	64								
65	66,2	91								
80	81,2	106								
100	100,2	119								
125	125,2	155								
150	150,2	183								

Кламп глухой
Nátrubek clamp, zaslepovací

21240 AS

DIN 32 676

Размеры • Rozměry

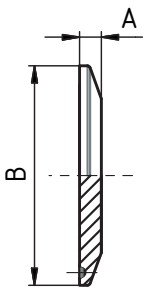

DN	SMS	DIN	A	B						
1/2"	12,7	-	6,35	25						
3/4"	19,05	-	6,35	25						
15	-	15	6,35	34						
20	-	20	6,35	34						
1"	25	25	6,35	50,5						
32	-	32	6,35	50,5						
1½"	38	40	6,35	50,5						
2"	51	50	6,35	64						
2½"	63,5	-	6,35	77,5						
65	-	65	6,35	91						
3"	76	80	6,35	106						
4"	101,6	100	7,95	119						
-	-	125	7,95	155						

Резьбовой штуцер приварной
Závitové hrdlo - přivařovací

22460 AS

DIN 11 864-1-A

Размеры • Rozměry

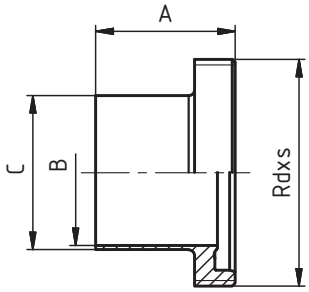

DN	A	B	C	D	E	F	R	L	závit DIN 405 Rd x s	kg
10	41	10	13						28 x 1/8"	0,05
15	41	16	19						34 x 1/8"	0,07
20	43	20	23						44 x 1/6"	0,13
25	43	26	29						52 x 1/6"	0,16
32	48	32	35						58 x 1/6"	0,19
40	48	38	41						65 x 1/6"	0,22
50	48	50	53						78 x 1/6"	0,30
65	60	66	70						95 x 1/6"	0,48
80	64	81	85						110 x 1/4"	0,72
100	64	100	104						130 x 1/4"	0,84

Конический штуцер приварной
Kuželové hrdlo - přivařovací

22470 AS

DIN 11 864-1-A

Размеры • Rozměry

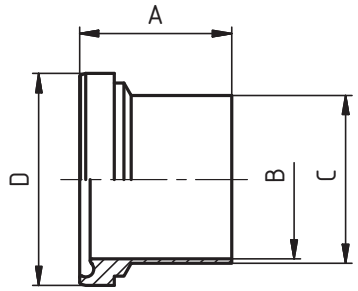

DN	A	B	C	D	E	F	R	L	závit DIN 405 Rd x s	kg
10	39	10	13	21,9						0,03
15	39	16	19	27,9						0,04
20	38	20	23	35,9						0,06
25	40	26	29	42,9						0,10
32	47	32	35	48,9						0,12
40	47	38	41	54,9						0,14
50	48	50	53	66,9						0,20
65	61	66	70	84,9						0,38
80	61	81	85	98,9						0,44
100	66	100	104	118,9						0,67

Резьбовое соединение
приварное - полный комплект
Šroubení přivařovací - kompletní sestava

22490 AS

DIN 11 864-1-A

Размеры • Rozměry

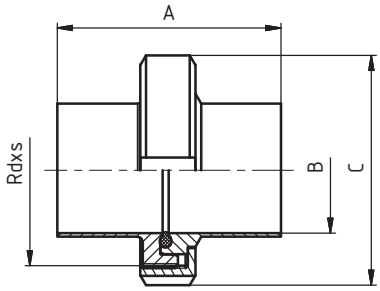

DN	A	B	C	D	E	F	R	L	závit DIN 405 Rd x s	kg
10	76	10	38						28x1/8"	0,08
15	76	16	44						34x1/8"	0,11
20	76	20	54						44x1/6"	0,19
25	77	26	63						52x1/6"	0,26
32	88	32	70						58x1/6"	0,31
40	88	38	78						65x1/6"	0,36
50	89	50	92						78x1/6"	0,50
65	113	66	112						95x1/6"	0,86
80	117	81	127						110x1/4"	1,16
100	120	100	148						130x1/4"	1,51

полный комплект: 22460 AS + 22470 AS + 72020 + 20030

Уплотнение
Těsnění

72020

Размеры • Rozměry

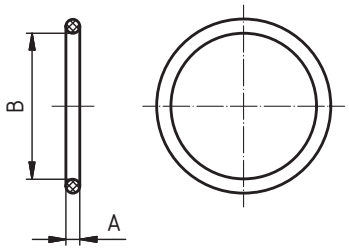

DN	A	B	C	D	E	F	R	L	závit DIN 405 Rd x s	kg
10	3,5	12								
15	3,5	18								
20	3,5	22								
25	3,5	28								
32	5	34								
40	5	40								
50	5	52								
65	5	68								
80	5	83								
100	5	102								

Приварной фланец асепт, "BF"
Přivařovací aseptická příruba "BF"

22910 (BF) — **Размеры** • Rozměry

DIN 11 864-2-A

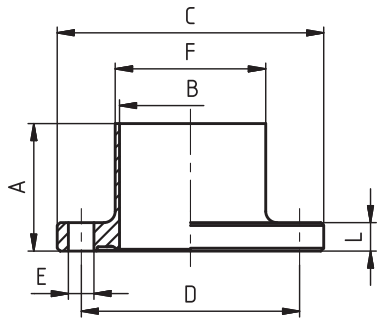

DN	A	B	C	D	E	F	R	L	závit DIN 405 Rd x s	kg
10	40	10	54	37	9x4	13		10		0,16
15	40	16	59	42	9x4	19		10		0,18
20	40	20	64	47	9x4	23		10		0,21
25	40	26	70	53	9x4	29		10		0,25
32	45	32	76	59	9x4	35		10		0,28
40	45	38	82	65	9x4	41		10		0,32
50	45	50	94	77	9x4	53		10		0,39
65	54	66	113	95	9x8	70		10		0,52
80	58	81	133	112	11x8	85		12		0,80
100	58	100	159	137	11x8	104		14		1,29
125	60	125	183	161	11x8	129		14		1,54
150	60	150	213	188	14x8	154		16		2,19

Приварной фланец асепт, "NF"
Přivařovací aseptická příruba "NF"

22920 (NF) — **Размеры** • Rozměry

DIN 11 864-2-A

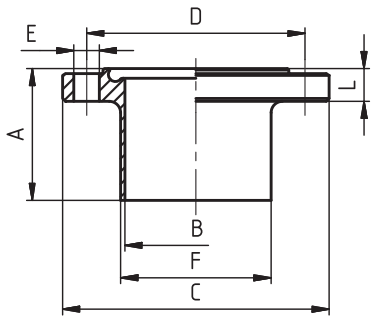

DN	A	B	C	D	E	F	R	L	závit DIN 405 Rd x s	kg
10	41,5	10	54	37	9x4	13		11,5		0,16
15	41,5	16	59	42	9x4	19		11,5		0,18
20	41,5	20	64	47	9x4	23		11,5		0,21
25	41,5	26	70	53	9x4	29		11,5		0,25
32	46,5	32	76	59	9x4	35		11,5		0,28
40	46,5	38	82	65	9x4	41		11,5		0,32
50	46,5	50	94	77	9x4	53		11,5		0,39
65	55,5	66	113	95	9x8	70		11,5		0,52
80	59,5	81	133	112	11x8	85		13,5		0,80
100	59,5	100	159	137	11x8	104		15,5		1,29
125	61,5	125	183	161	11x8	129		15,5		1,54
150	61,5	150	213	188	14x8	154		17,5		2,19

Фланцевое соединение ПН 10 - комплект
Přírubové spojení PN 10 - komplet

22930 AS — **Размеры** • Rozměry

DIN 11 864-2-A

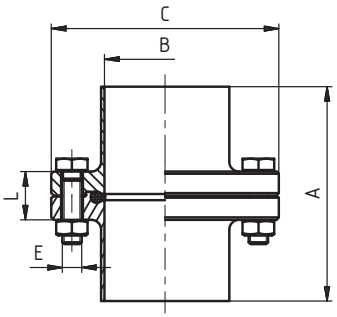

DN	A	B	C	D	E	F	R	L	závit DIN 405 Rd x s	kg
10	80	10	54		4 x M8			25		
15	80	16	59		4 x M8			25		
20	80	20	64		4 x M8			25		
25	80	26	70		4 x M8			25		
32	90	32	76		4 x M8			25		
40	90	38	82		4 x M8			25		
50	90	50	94		4 x M8			25		
65	108	66	113		8 x M8			25		
80	116	81	133		8 x M10			30		
100	116	100	159		8 x M10			35		
125	120	125	183		8 x M10			35		
150	120	150	213		8 x M12			40		

Уплотнение
Těsnění

72020 — **Размеры** • Rozměry

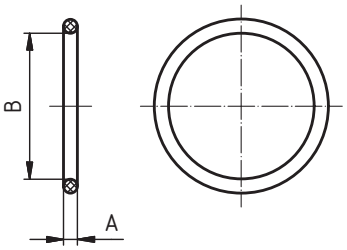

DN	A	B	C	D	E	F	R	L	závit DIN 405 Rd x s	kg
10	3,5	12								0,0012
15	3,5	18								0,0016
20	3,5	22								0,0026
25	3,5	28								0,0036
32	5	34								0,0040
40	5	40								0,0048
50	5	52								0,0062
65	5	68								0,0070
80	5	83								0,0080
100	5	102								0,0134
125	5	127								0,0236
150	5	152								0,0276

Патрубок С, Кламп (BKS)
Nátrubek S, Clamp (BKS)

22950 (BKS)

DIN 11864-3

Размеры • Rozměry

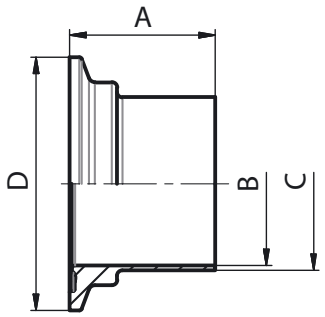

DN	A	B	C	D	E	F	R	L	thread DIN 405 Rd x s	kg
10	38	10	13	34						
15	38	16	19	34						
20	38	20	23	50,5						
25	38,5	26	29	50,5						
32	44	32	35	50,5						
40	44	38	41	64						
50	44,5	50	53	77,5						
65	56,5	66	70	91						
80	58,5	81	85	106						
100	60	100	104	130						

Патрубок С, Кламп (NKS)
Nátrubek S, Clamp (NKS)

22960 (NKS)

DIN 11864-3

Размеры • Rozměry

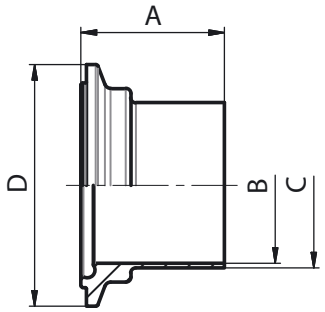

DN	A	B	C	D	E	F	R	L	thread DIN 405 Rd x s	kg
10	39,5	10	13	34						
15	39,5	16	19	34						
20	39,5	20	23	50,5						
25	40	26	29	50,5						
32	45,5	32	35	50,5						
40	45,5	38	41	64						
50	46	50	53	77,5						
65	58	66	70	91						
80	60	81	85	106						
100	61,5	100	104	130						

Обойма литая
Objímka litá

21220

Размеры • Rozměry

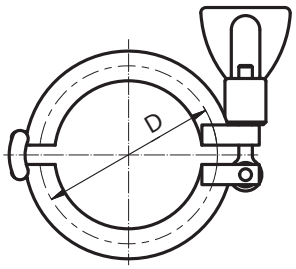

DN	SMS	DIN	D
1/2"-3/4"	12,7	-	25
1/2"-3/4"	19,05	-	25
10-20	-	10-20	34
1"-1½"	25	25	50,5
1"-1½"	-	32	50,5
1"-1½"	38	40	50,5
2"	51	50	64
2½"	63,5	-	77,5
3"	76,1	65	91
80	-	80	106
4"	101,6	100	119

DN	SMS	DIN	D
125	-	125	155
6"	-	-	166,8
150	-	150	183
8"	-	-	217,6
200	-	200	233,5
250	-	250	268
300	-	300	318,5

Уплотнение
Těsnění

72020

Размеры • Rozměry

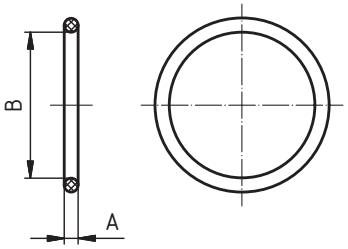

DN	A	B	C	D	E	F	R	L	thread DIN 405 Rd x s	kg
10	3,5	12								0,0012
15	3,5	18								0,0016
20	3,5	22								0,0026
25	3,5	28								0,0036
32	5	34								0,0040
40	5	40								0,0048
50	5	52								0,0062
65	5	68								0,0070
80	5	83								0,0080
100	5	102								0,0134
125	5	127								0,0236
150	5	152								0,0276

Угольник длинный 90° C - C
Oblouk dlouhý 90° S - S

30020 AS

Размеры • Rozměry

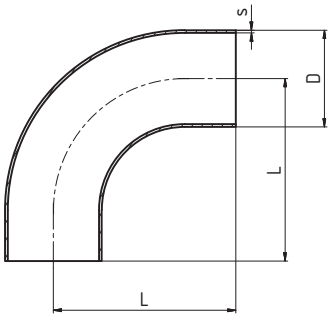

DN	D	L	s
15	19	60	1,5
20	23	65	1,5
25	29	90	1,5
32	35	95	1,5
40	41	100	1,5
50	53	110	1,5
65	70	120	2
80	85	145	2
100	104	155	2

Угольник длинный 90° Ц - C
Oblouk dlouhý 90° C - S

30028 AS

Размеры • Rozměry

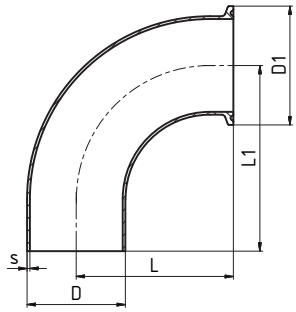

DN	D	D1	L	L1	s
10	13	34	38,7	38	1,5
15	19	34	47,7	47	1,5
20	23	34	52,7	52	1,5
25	29	50,5	62,7	70	1,5
32	35	50,5	67,7	78	1,5
40	41	50,5	72,7	90	1,5
50	53	64	82,7	100	1,5
65	70	91	92,7	110	2,0
80	85	106	102,7	130	2,0
100	104	119	115,8	150	2,0

Угольник 90° Ц - Ц
Oblouk krátký 90° C - C

30090 AS

Размеры • Rozměry

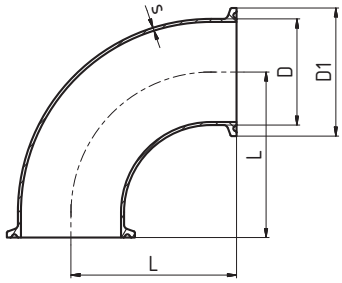

DN	D	D1	L	s
10	13	34	38,7	1,5
15	19	34	47,7	1,5
20	23	34	52,7	1,5
25	29	50,5	62,7	1,5
32	35	50,5	67,7	1,5
40	41	50,5	72,7	1,5
50	53	64	82,7	1,5
65	70	91	92,7	2,0
80	85	106	102,7	2,0
100	104	119	115,8	2,0

Угольник длинный 45° C - C
Oblouk dlouhý 45° S - S

30110 AS

Размеры • Rozměry

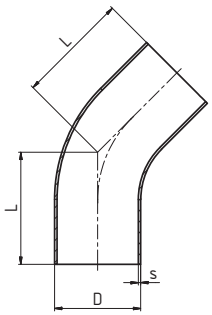

DN	D	L	s
10	13	35,8	1,5
15	19	39,5	1,5
20	23	41,6	1,5
25	29	60,7	1,5
32	35	62,8	1,5
40	41	64,9	1,5
50	53	69	1,5
65	70	73,1	2
80	85	92,3	2
100	104	96,4	2

Угольник 45° Ц - Ц
Oblouk 45° C - C

30109 AS

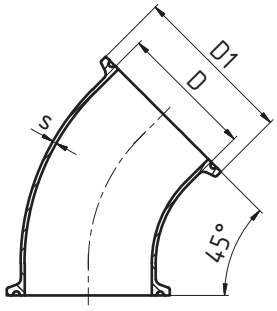

Размеры • Rozměry

DN	D	D1	s
10	13	34	1,5
15	19	34	1,5
20	23	34	1,5
25	29	50,5	1,5
32	35	50,5	1,5
40	41	50,5	1,5
50	53	64	1,5
65	70	91	2,0
80	85	106	2,0
100	104	119	2,0

T- деталь короткый C - C - C
T - díl krátký S - S - S

30400 AS

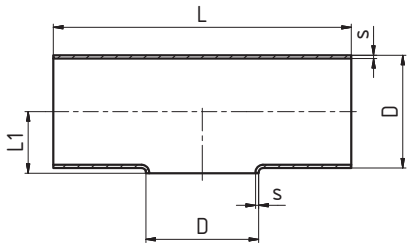

Размеры • Rozměry

DN	D	L	L1	s
15	19	70	11	1,5
20	23	80	13	1,5
25	29	100	16	1,5
32	35	110	18	1,5
40	41	120	23	1,5
50	53	160	29	1,5
65	70	210	38	2
80	85	260	45,5	2
100	104	310	52	2

T- деталь длинный C - C - C
T - díl dlouhý S - S - S

30410 AS

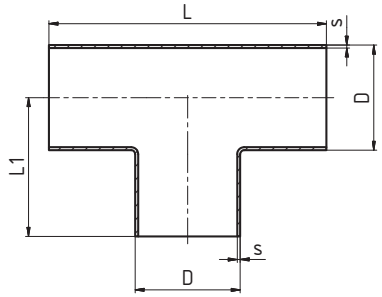

Размеры • Rozměry

DN	D	L	L1	s
10	13	70	35	1,5
15	19	70	35	1,5
20	23	80	40	1,5
25	29	100	50	1,5
32	35	110	55	1,5
40	41	120	60	1,5
50	53	140	70	1,5
65	70	160	80	2
80	85	180	90	2
100	104	200	100	2

T - деталь C - Ц - C
T - díl S - C - S

30418 AS

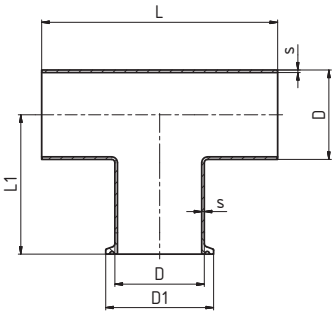

Размеры • Rozměry

DN	D	D1	L	L1	s
10	10	34	70	47,7	1,5
15	16	34	70	47,7	1,5
20	20	34	80	52,7	1,5
25	26	50,5	100	52,7	1,5
32	32	50,5	110	67,7	1,5
40	38	50,5	120	72,7	1,5
50	50	64	160	92,7	1,5
65	66	91	210	117,7	2
80	81	106	260	142,7	2
100	100	119	310	170,8	2

T- деталь длинный Ц - Ц - Ц
T - díl dlouhý C - C - C

30419 AS

Размеры • Rozměry

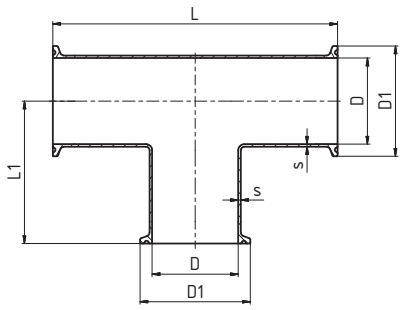

DN	D	D1	L	L1	s
10	13	34	95,4	47,7	1,5
15	19	34	95,4	47,7	1,5
20	23	34	105,4	52,7	1,5
25	29	50,5	125,4	52,7	1,5
32	35	50,5	135,4	67,7	1,5
40	41	50,5	145,4	72,7	1,5
50	53	64	185,4	92,7	1,5
65	70	91	235,4	117,7	2
80	85	106	285,4	142,7	2
100	104	119	335,4	170,8	2

T- деталь длинный С - С - С (редукционная)
T - díl dlouhý redukovaný S - S - S

30430 AS

Размеры • Rozměry

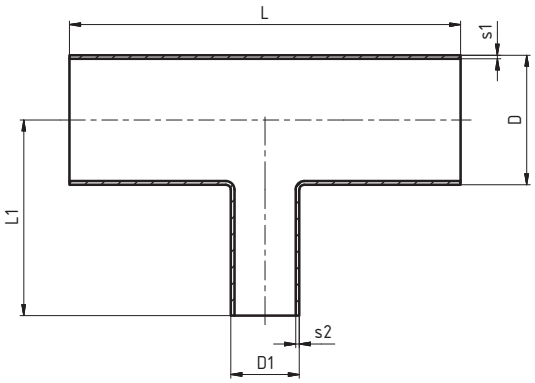

DN	D	D1	L	L1	s1	s2
10/6	13	8	60	30	1,5	1
10/8	13	10	60	30	1,5	1
15/8	19	10	70	35	1,5	1
15/10	19	13	70	35	1,5	1,5
20/10	23	13	80	40	1,5	1,5
20/15	23	19	80	40	1,5	1,5
25/15	29	19	100	50	1,5	1,5
25/20	29	23	100	50	1,5	1,5
32/15	35	19	110	55	1,5	1,5
32/20	35	23	110	55	1,5	1,5
32/25	35	29	110	55	1,5	1,5
40/20	41	23	120	60	1,5	1,5
40/25	41	29	120	60	1,5	1,5
40/32	41	35	120	60	1,5	1,5
50/25	53	29	160	80	1,5	1,5
50/32	53	35	160	80	1,5	1,5
50/40	53	41	160	80	1,5	1,5
65/32	70	35	210	80	2	1,5
65/40	70	41	210	80	2	1,5
65/50	70	53	210	80	2	1,5
80/40	85	41	260	105	2	1,5
80/50	85	53	260	105	2	1,5
80/65	85	70	260	105	2	2
100/50	104	53	310	130	2	1,5
100/65	104	70	310	130	2	2
100/80	104	85	310	130	2	2

T - деталь C - C - C (редукционная)
T - díl krátký redukovaný S - S - S

30440 AS

Размеры • Rozměry

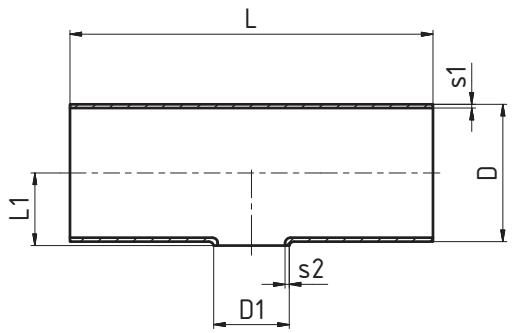

DN	D	D1	L	L1	s1	s2
15/10	19	13	70	11	1,5	1,5
20/10	23	13	80	13	1,5	1,5
20/15	23	19	80	13	1,5	1,5
25/15	29	19	100	16	1,5	1,5
25/20	29	23	100	16	1,5	1,5
32/15	35	19	110	19	1,5	1,5
32/20	35	23	110	19	1,5	1,5
32/25	35	29	110	19	1,5	1,5
40/20	41	23	120	22	1,5	1,5
40/25	41	29	120	22	1,5	1,5
40/32	41	35	120	22	1,5	1,5
50/25	53	29	160	28	1,5	1,5
50/32	53	35	160	28	1,5	1,5
50/40	53	41	160	28	1,5	1,5
65/32	70	35	210	38	2	1,5
65/40	70	41	210	38	2	1,5
65/50	70	53	210	38	2	1,5
80/40	85	41	260	46	2	1,5
80/50	85	53	260	46	2	1,5
80/65	85	70	260	46	2	2
100/50	104	53	310	55	2	1,5
100/65	104	70	310	55	2	2
100/80	104	85	310	55	2	2

Крест C - C - C - C (длинный)
Kříž dlouhý S - S - S - S

30560 AS

Размеры • Rozměry

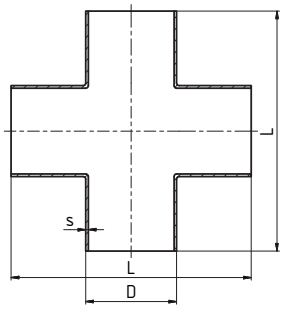

DN	D	L	s
25	25	100	1,5
25	26	100	1,5
32	31	110	1,5
32	32	110	1,5
40	37	120	1,5
40	38	120	1,5
50	49	140	1,5
50	50	140	1,5
65	66	160	2
80	81	180	2
100	100	200	2

Крест Ц - Ц - Ц - Ц (длинный)
Kříž dlouhý C - C - C - C

30569 AS

Размеры • Rozměry

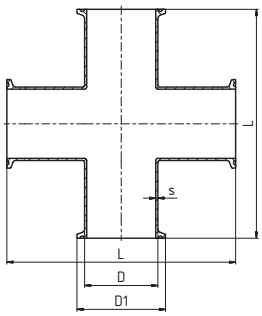

DN	D	D1	L	s
25	29	50,5	125,4	1,5
32	35	50,5	125,4	1,5
40	41	50,5	145,4	1,5
50	53	64	155,4	1,5
65	70	91	185,4	2
80	85	106	205,4	2
100	104	119	231,6	2

Футорка концентрическая C - C
Redukce dlouhá symetrická S - S

30640 AS

Размеры • Rozměry

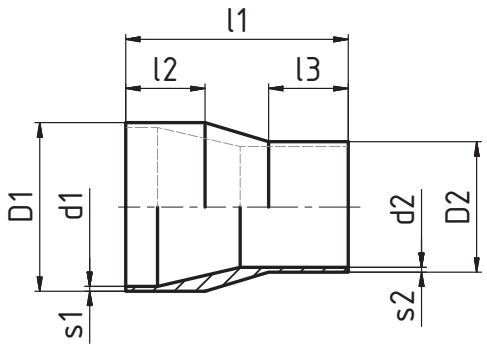

DN	l1	l2	l3	D1	d1	D2	d2	s1	s2	kg
15/10	60	25	25	19	16	13	10	1,5	1,5	0,04
20/10	60	25	25	23	20	13	10	1,5	1,5	0,06
20/15	60	25	25	23	20	19	16	1,5	1,5	0,06
25/15	70	25	25	29	26	19	16	1,5	1,5	0,08
25/20	70	25	25	29	26	23	20	1,5	1,5	0,08
32/20	80	30	25	35	32	23	20	1,5	1,5	0,14
32/25	80	30	25	35	32	29	26	1,5	1,5	0,15
40/25	90	30	25	41	38	29	26	1,5	1,5	0,19
40/32	90	30	30	41	38	35	32	1,5	1,5	0,19
50/25	90	30	25	53	50	29	26	1,5	1,5	0,27
50/32	90	30	30	53	50	35	32	1,5	1,5	0,27
50/40	90	30	30	53	50	41	38	1,5	1,5	0,23
65/40	110	40	30	70	66	41	38	2,0	1,5	0,36
65/50	110	40	30	70	66	53	50	2,0	1,5	0,36
80/50	110	40	30	85	81	53	50	2,0	1,5	0,75
80/65	110	40	40	85	81	70	66	2,0	2,0	0,75
100/65	135	40	40	104	100	70	66	2,0	2,0	0,78
100/85	135	40	40	104	100	85	81	2,0	2,0	0,78

Футорка концентрическая Ц - C
Redukce dlouhá symetrická C - S

30648 AS

Размеры • Rozměry

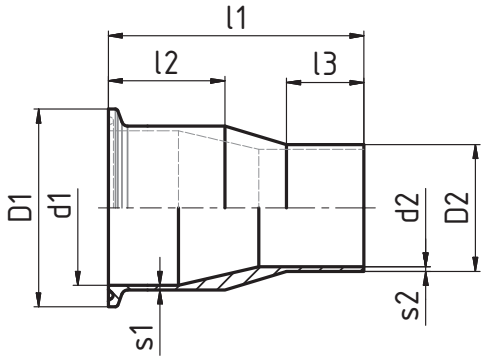

DN	l1	l2	l3	D1	d1	D2	d2	s1	s2	kg
15/10	72,7	37,7	25	34	16	13	10	1,5	1,5	0,04
20/10	72,7	37,7	25	34	20	13	10	1,5	1,5	0,06
20/15	72,7	37,7	25	34	20	19	16	1,5	1,5	0,06
25/15	82,7	37,7	25	50,5	26	19	16	1,5	1,5	0,08
25/20	82,7	37,7	25	50,5	26	23	20	1,5	1,5	0,08
32/20	92,7	42,7	25	50,5	32	23	20	1,5	1,5	0,14
32/25	92,7	42,7	25	50,5	32	29	26	1,5	1,5	0,15
40/25	102,7	42,7	25	50,5	38	29	26	1,5	1,5	0,19
40/32	102,7	42,7	30	50,5	38	35	32	1,5	1,5	0,19
50/25	102,7	42,7	25	64	50	29	26	1,5	1,5	0,27
50/32	102,7	42,7	30	64	50	35	32	1,5	1,5	0,27
50/40	102,7	42,7	30	64	50	41	38	1,5	1,5	0,23
65/40	122,7	52,7	30	91	66	41	38	2,0	1,5	0,36
65/50	122,7	52,7	30	91	66	53	50	2,0	1,5	0,36
80/50	122,7	52,7	30	106	81	53	50	2,0	1,5	0,75
80/65	122,7	52,7	40	106	81	70	66	2,0	2,0	0,75
100/65	150,8	55,8	40	119	100	70	66	2,0	2,0	0,78
100/85	150,8	55,8	40	119	100	85	81	2,0	2,0	0,78

Футорка концентрическая Ц - Ц
Redukce dlouhá symetrická C - C

30649 AS

Размеры • Rozměry

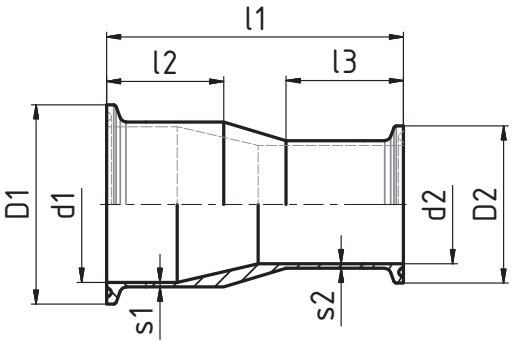

DN	l1	l2	l3	D1	d1	D2	d2	s1	s2	kg
15/10	85,4	37,7	37,7	34	16	34	10	1,5	1,5	0,04
20/10	85,4	37,7	37,7	34	20	34	10	1,5	1,5	0,06
20/15	85,4	37,7	37,7	34	20	34	16	1,5	1,5	0,06
25/15	95,4	37,7	37,7	50,5	26	34	16	1,5	1,5	0,08
25/20	95,4	37,7	37,7	50,5	26	34	20	1,5	1,5	0,08
32/20	105,4	42,7	37,7	50,5	32	34	20	1,5	1,5	0,14
32/25	105,4	42,7	37,7	50,5	32	50,5	26	1,5	1,5	0,15
40/25	115,4	42,7	37,7	50,5	38	50,5	26	1,5	1,5	0,19
40/32	115,4	42,7	42,7	50,5	38	50,5	32	1,5	1,5	0,19
50/25	115,4	42,7	37,7	64	50	50,5	26	1,5	1,5	0,27
50/32	115,4	42,7	42,7	64	50	50,5	32	1,5	1,5	0,27
50/40	115,4	42,7	42,7	64	50	50,5	38	1,5	1,5	0,23
65/40	135,4	52,7	42,7	91	66	50,5	38	2,0	1,5	0,36
65/50	135,4	52,7	42,7	91	66	64	50	2,0	1,5	0,36
80/50	135,4	52,7	42,7	106	81	64	50	2,0	1,5	0,75
80/65	135,4	52,7	52,7	106	81	71	66	2,0	2,0	0,75
100/65	166,6	55,8	55,8	119	100	71	66	2,0	2,0	0,78
100/80	166,6	55,8	55,8	119	100	106	81	2,0	2,0	0,78

Футорка ексцентрическая С - С
Redukce dlouhá excentrická S - S

30650 AS

Размеры • Rozměry

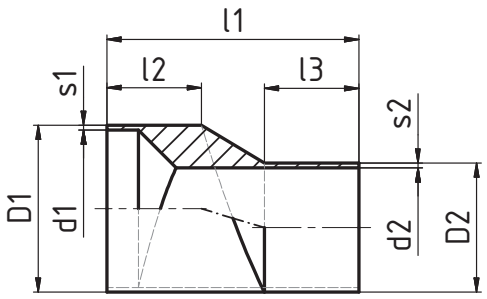

DN	l1	l2	l3	D1	d1	D2	d2	s1	s2	kg
15/10	60	25	25	19	16	13	10	1,5	1,5	0,04
20/10	60	25	25	23	20	13	10	1,5	1,5	0,06
20/15	60	25	25	23	20	19	16	1,5	1,5	0,06
25/15	70	25	25	29	26	19	16	1,5	1,5	0,08
25/20	70	25	25	29	26	23	20	1,5	1,5	0,08
32/20	80	30	25	35	32	23	20	1,5	1,5	0,14
32/25	80	30	25	35	32	29	26	1,5	1,5	0,15
40/25	90	30	25	41	38	29	26	1,5	1,5	0,19
40/32	90	30	30	41	38	35	32	1,5	1,5	0,19
50/25	90	30	25	53	50	29	26	1,5	1,5	0,27
50/32	90	30	30	53	50	35	32	1,5	1,5	0,27
50/40	90	30	30	53	50	41	38	1,5	1,5	0,23
65/40	110	40	30	70	66	41	38	2,0	1,5	0,36
65/50	110	40	30	70	66	53	50	2,0	1,5	0,36
80/50	110	40	30	85	81	53	50	2,0	1,5	0,75
80/65	110	40	40	85	81	70	66	2,0	2,0	0,75
100/65	135	40	40	104	100	70	66	2,0	2,0	0,78
100/85	135	40	40	104	100	85	81	2,0	2,0	0,78

Футорка ексцентрическая Ц - С
Redukce dlouhá excentrická C - S

30658 AS

Размеры • Rozměry

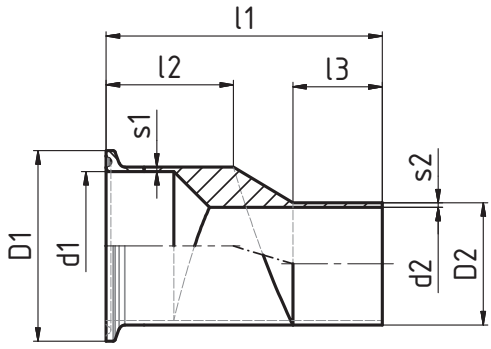

DN	l1	l2	l3	D1	d1	D2	d2	s1	s2	kg
15/10	72,7	37,7	25	34	16	13	10	1,5	1,5	0,04
20/10	72,7	37,7	25	34	20	13	10	1,5	1,5	0,06
20/15	72,7	37,7	25	34	20	19	16	1,5	1,5	0,06
25/15	82,7	37,7	25	50,5	26	19	16	1,5	1,5	0,08
25/20	82,7	37,7	25	50,5	26	23	20	1,5	1,5	0,08
32/20	92,7	42,7	25	50,5	32	23	20	1,5	1,5	0,14
32/25	92,7	42,7	25	50,5	32	29	26	1,5	1,5	0,15
40/25	102,7	42,7	25	50,5	38	29	26	1,5	1,5	0,19
40/32	102,7	42,7	30	50,5	38	35	32	1,5	1,5	0,19
50/25	102,7	42,7	25	64	50	29	26	1,5	1,5	0,27
50/32	102,7	42,7	30	64	50	35	32	1,5	1,5	0,27
50/40	102,7	42,7	30	64	50	41	38	1,5	1,5	0,23
65/40	122,7	52,7	30	91	66	41	38	2,0	1,5	0,36
65/50	122,7	52,7	30	91	66	53	50	2,0	1,5	0,36
80/50	122,7	52,7	30	106	81	53	50	2,0	1,5	0,75
80/65	122,7	52,7	40	106	81	70	66	2,0	2,0	0,75
100/65	150,8	55,8	40	119	100	70	66	2,0	2,0	0,78
100/85	150,8	55,8	40	119	100	85	81	2,0	2,0	0,78

Футорка ексцентрическая Ц - Ц
Redukce dlouhá excentrická C - C

30659 AS

Размеры • Rozměry

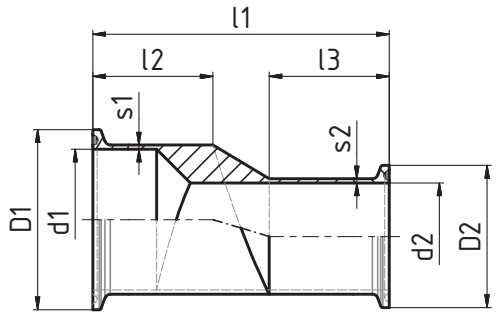

DN	l1	l2	l3	D1	d1	D2	d2	s1	s2	kg
15/10	85,4	37,7	37,7	34	16	34	10	1,5	1,5	0,04
20/10	85,4	37,7	37,7	34	20	34	10	1,5	1,5	0,06
20/15	85,4	37,7	37,7	34	20	34	16	1,5	1,5	0,06
25/15	95,4	37,7	37,7	50,5	26	34	16	1,5	1,5	0,08
25/20	95,4	37,7	37,7	50,5	26	34	20	1,5	1,5	0,08
32/20	105,4	42,7	37,7	50,5	32	34	20	1,5	1,5	0,14
32/25	105,4	42,7	37,7	50,5	32	50,5	26	1,5	1,5	0,15
40/25	115,4	42,7	37,7	50,5	38	50,5	26	1,5	1,5	0,19
40/32	115,4	42,7	42,7	50,5	38	50,5	32	1,5	1,5	0,19
50/25	115,4	42,7	37,7	64	50	50,5	26	1,5	1,5	0,27
50/32	115,4	42,7	42,7	64	50	50,5	32	1,5	1,5	0,27
50/40	115,4	42,7	42,7	64	50	50,5	38	1,5	1,5	0,23
65/40	135,4	52,7	42,7	91	66	50,5	38	2,0	1,5	0,36
65/50	135,4	52,7	42,7	91	66	64	50	2,0	1,5	0,36
80/50	135,4	52,7	42,7	106	81	64	50	2,0	1,5	0,75
80/65	135,4	52,7	52,7	106	81	71	66	2,0	2,0	0,75
100/65	166,6	55,8	55,8	119	100	71	66	2,0	2,0	0,78
100/85	166,6	55,8	55,8	119	100	106	81	2,0	2,0	0,78

NIOB FLUID

ASME BPE

Фармацевтическое, биотехнологическое оборудование
Farmaceutické, biotechnologické zařízení

Патрубок - C - Кламп DN 1/4" - 3/4"
Nátrubek Clamp DN 1/4" - 3/4"

21205
DT-22

Размеры • Rozměry

Typ A

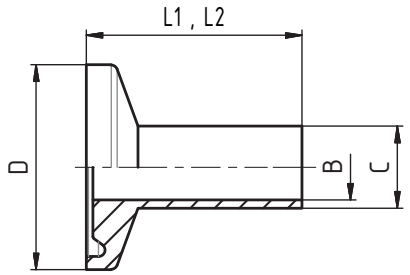

DN	A	B	C	D	L1	L2	
1/4"		4,57	6,35	25	28,7	44,45	
3/8"		7,75	9,53	25	28,7	44,45	
1/2"		9,4	12,7	25	28,7	44,45	
3/4"		15,75	19,05	25	28,7	44,45	

Патрубок - C - Кламп DN 1" - 4"
Nátrubek Clamp DN 1" - 4"

21205
DT-22

Размеры • Rozměry

Typ B

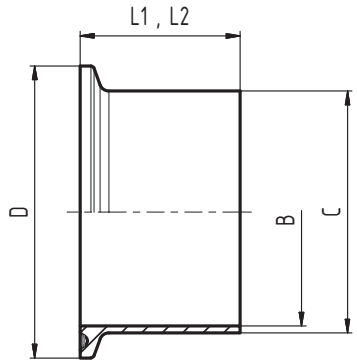

DN	A	B	C	D	L1	L2	
1"		22,1	25,4	34	28,7	44,45	
1½"		34,8	38,1	50,39	28,7	44,45	
2"		47,5	50,8	63,91	28,7	57,15	
2½"		60,2	63,5	77,39	28,7	57,15	
3"		72,9	76,2	90,91	28,7	57,15	
4"		97,38	101,6	118,92	28,7	57,15	

Кламп глухой
Nátrubek clamp, zaslepovací

21242
DT-31

Размеры • Rozměry

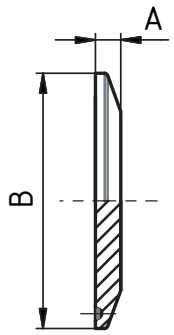

DN	SMS	DIN	A	B			
1/2"	12,7	-	6,35	25			
3/4"	19,05	-	6,35	25			
15	-	15	6,35	34			
20	-	20	6,35	34			
1"	25	25	6,35	50,5			
32	-	32	6,35	50,5			
1½"	38	40	6,35	50,5			
2"	51	50	6,35	64			
2½"	63,5	-	6,35	77,5			
65	-	65	6,35	91			
3"	76	80	6,35	106			
4"	101,6	100	7,95	119			
-	-	125	7,95	155			

Обойма литая
Objímka litá

21220

Размеры • Rozměry

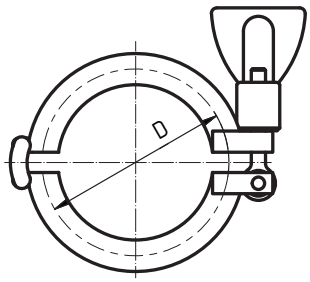

DN	SMS	DIN	D
1/2"-3/4"	12,7	-	25
1/2"-3/4"	19,05	-	25
10-20	-	10-20	34
1"-1½"	25	25	50,5
1"-1½"	-	32	50,5
1"-1½"	38	40	50,5
2"	51	50	64
2½"	63,5	-	77,5
3"	76,1	65	91
80	-	80	106
4"	101,6	100	119

DN	SMS	DIN	D
125	-	125	155
6"	-	-	166,8
150	-	150	183
8"	-	-	217,6
200	-	200	233,5
250	-	250	268
300	-	300	318,5

Уплотнение - Кламп SMS
Těsnění - clamp SMS

21232

Размеры • Rozměry

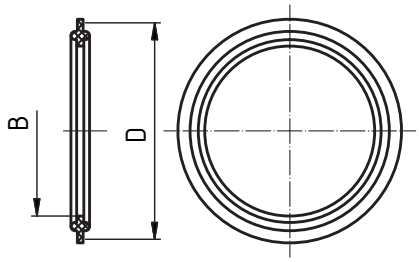

DN	B	D	E	F	G	R	L	kg
1/2"	9,3	25						
3/4"	15,7	25						
1"	22,3	50,5						
1½"	35	50,5						
2"	47,7	64						
2½"	60,4	77,5						
3"	73,1	91						
4"	97,6	119						

Material: PTFE

Угольник длинный 90° C - C
Oblouk dlouhý 90° S - S

35020
DT-7

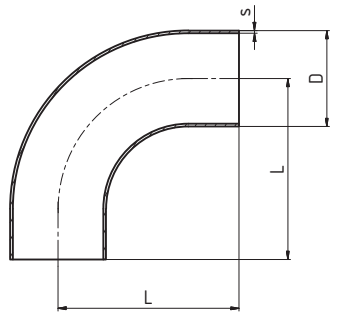

Размеры • Rozměry

DN	Ø D	L	T				
1/2"	12,7	76,2	1,65				
3/4"	19,05	76,2	1,65				
1"	25,4	76,2	1,65				
1 1/2"	38,1	95,25	1,65				
2"	50,8	120,65	1,65				
2 1/2"	63,5	139,7	1,65				
3"	76,2	158,75	1,65				
4"	101,6	203,2	2,11				

Угольник длинный 90° Ц - C
Oblouk dlouhý 90° C - S

35028
DT-12

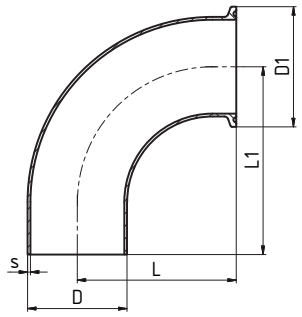

Размеры • Rozměry

DN	Ø D	L	L1	T			
1/2"	12,7	41,28	76,2	1,65			
3/4"	19,05	41,28	76,2	1,65			
1"	25,4	50,8	76,2	1,65			
1 1/2"	38,1	69,85	95,25	1,65			
2"	50,8	88,9	120,65	1,65			
2 1/2"	63,5	107,95	139,7	1,65			
3"	76,2	127	158,75	1,65			
4"	101,6	168,28	203,2	2,11			

Угольник 90° Ц - Ц
Oblouk 90° C - C

35029
DT-16

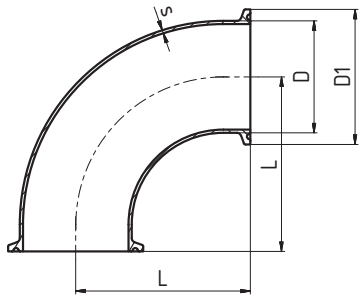

Размеры • Rozměry

DN	Ø D	L	T	T			
1/2"	12,7	41,28	1,65	1,65			
3/4"	19,05	41,28	1,65	1,65			
1"	25,4	50,8	1,65	1,65			
1 1/2"	38,1	69,85	1,65	1,65			
2"	50,8	88,9	1,65	1,65			
2 1/2"	63,5	107,95	1,65	1,65			
3"	76,2	127	1,65	1,65			
4"	101,6	168,28	2,11	2,11			

Угольник длинный 45° C - C
Oblouk dlouhý 45° S - S

35110
DT-8

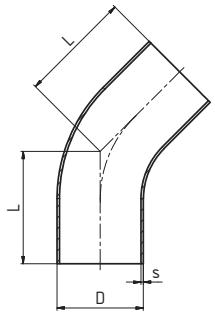

Размеры • Rozměry

DN	Ø D	L	T				
1/2"	12,7	57,15	1,65				
3/4"	19,05	57,15	1,65				
1"	25,4	57,15	1,65				
1 1/2"	38,1	63,5	1,65				
2"	50,8	76,2	1,65				
2 1/2"	63,5	85,73	1,65				
3"	76,2	92,08	1,65				
4"	101,6	114,3	2,11				

Угольник длинный 45° Ц - С
Oblouk dlouhý 45° C - S

35118
DT-13

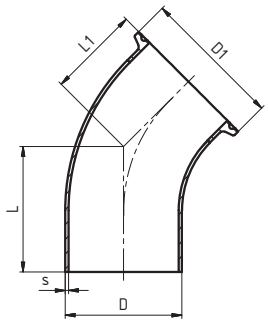

Размеры • Rozměry

DN	Ø D	L	L1	T			
1/2"	12,7	57,15	25,4	1,65			
3/4"	19,05	57,15	25,4	1,65			
1"	25,4	57,15	28,58	1,65			
1 1/2"	38,1	63,5	36,53	1,65			
2"	50,8	76,2	44,45	1,65			
2 1/2"	63,5	85,73	52,4	1,65			
3"	76,2	92,08	60,33	1,65			
4"	101,6	114,3	79,38	2,11			

Угольник 45° Ц - Ц
Oblouk 45° C - C

35119
DT-17

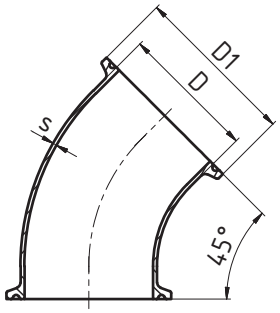

Размеры • Rozměry

DN	Ø D	L	T				
1/2"	12,7	25,4	1,65				
3/4"	19,05	25,4	1,65				
1"	25,4	28,58	1,65				
1 1/2"	38,1	36,5	1,65				
2"	50,8	44,45	1,65				
2 1/2"	63,5	52,4	1,65				
3"	76,2	60,33	1,65				
4"	101,6	79,38	2,11				

Угольник 180° С - С
Oblouk 180° S - S

35340
DT-23

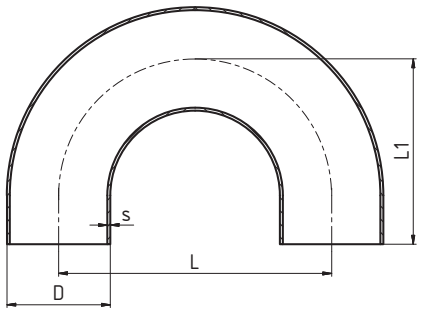

Размеры • Rozměry

DN	Ø D	L	L1	T			
1/2"	12,7	114,3	76,2	1,65			
3/4"	19,05	114,3	76,2	1,65			
1"	25,4	76,2	76,2	1,65			
1 1/2"	38,1	114,3	114,3	1,65			
2"	50,8	152,4	127	1,65			
2 1/2"	63,5	190,5	146,05	1,65			
3"	76,2	228,6	165,1	1,65			
4"	101,6	304,8	215,9	2,11			

Угольник 180° Ц - Ц
Oblouk 180° C - C

35349
DT-24

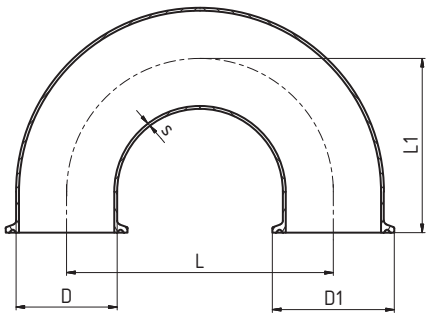

Размеры • Rozměry

DN	Ø D	L	L1	T			
1/2"	12,7	114,3	88,9	1,65			
3/4"	19,05	114,3	88,9	1,65			
1"	25,4	76,2	88,9	1,65			
1 1/2"	38,1	114,3	127	1,65			
2"	50,8	152,4	139,7	1,65			
2 1/2"	63,5	190,5	158,78	1,65			
3"	76,2	228,6	177,8	1,65			
4"	101,6	304,8	231,78	2,11			

T - деталь С - Ц - С
T - díl S - C - S

35408
DT-15

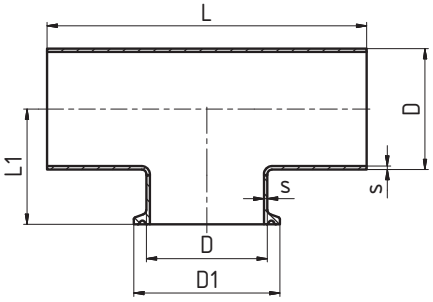

Размеры • Rozměry

DN	Ø D	L	L1	T			
1/2"	12,7	95,26	25,4	1,65			
3/4"	19,05	101,6	28,58	1,65			
1"	25,4	107,96	28,59	1,65			
1 1/2"	38,1	120,66	34,39	1,65			
2"	50,8	146,06	41,28	1,65			
2 1/2"	63,5	158,76	47,63	1,65			
3"	76,2	171,46	53,98	1,65			
4"	101,6	209,56	69,85	2,11			

T - деталь Ц - Ц - Ц
T - díl C - C - C

35409
DT-27

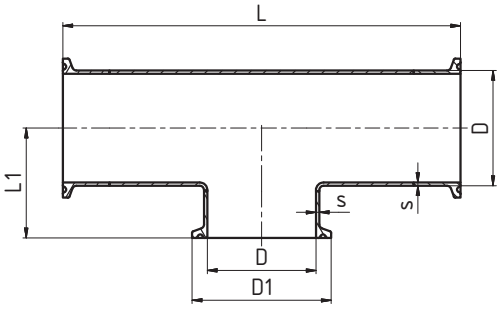

Размеры • Rozměry

DN	Ø D	L	L1	T			
1/2"	12,7	114,3	25,4	1,65			
3/4"	19,05	120,66	28,58	1,65			
1"	25,4	133,36	28,58	1,65			
1 1/2"	38,1	146,06	34,93	1,65			
2"	50,8	171,46	41,28	1,65			
2 1/2"	63,5	184,16	47,63	1,65			
3"	76,2	196,86	53,98	1,65			
4"	101,6	241,3	69,85	2,11			

T - деталь С - С - С (длинный)
T - díl dlouhý S - S - S

35410
DT-9

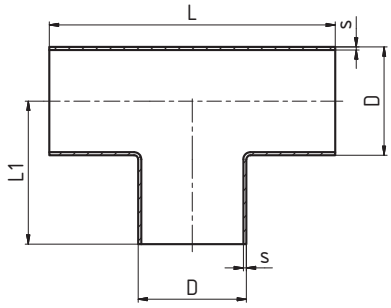

Размеры • Rozměry

DN	Ø D	L	L1	T			
1/2"	12,7	95,26	47,63	1,65			
3/4"	19,05	101,6	50,8	2,11			
1"	25,4	107,96	53,98	1,65			
1 1/2"	38,1	120,66	60,33	1,65			
2"	50,8	146,06	73,03	1,65			
2 1/2"	63,5	158,76	79,38	1,65			
3"	76,2	171,46	85,73	1,65			
4"	101,6	209,56	104,78	2,11			

T - деталь Ц - Ц - Ц
T - díl C - C - C

35419
DT-18

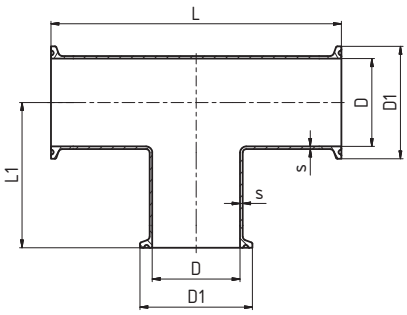

Размеры • Rozměry

DN	Ø D	L	L1	T			
1/2"	12,7	114,3	1,65	1,65			
3/4"	19,05	120,66	1,65	1,65			
1"	25,4	133,36	1,65	1,65			
1 1/2"	38,1	146,06	1,65	1,65			
2"	50,8	171,46	1,65	1,65			
2 1/2"	63,5	184,16	1,65	1,65			
3"	76,2	196,86	1,65	1,65			
4"	101,6	241,3	2,11	2,11			

T - деталь C - C - C (редукционная)
T - díl dlouhý redukovaný S - S - S

35430

DT-10

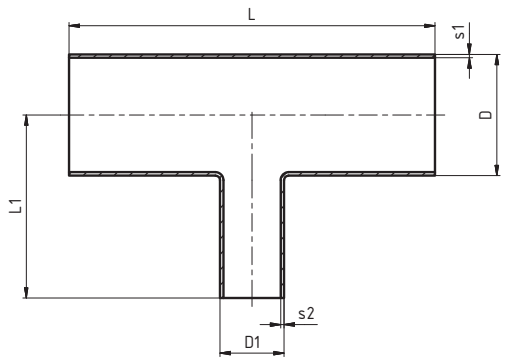

Размеры • Rozměry

DN	ØD	Ød	L	L1	T	t	
3/4" / 1/2"	19,05	12,7	101,6	50,8	1,65	1,65	
1" / 1/2"	25,4	12,7	107,96	53,98	1,65	1,65	
1" / 3/4"	25,4	19,05	107,96	53,98	1,65	1,65	
1½" / 1/2"	38,1	12,7	120,66	60,33	1,65	1,65	
1½" / 3/4"	38,1	19,05	120,66	60,33	1,65	1,65	
1½" / 1"	38,1	25,4	120,66	60,33	1,65	1,65	
2" / 1/2"	50,8	12,7	146,06	66,68	1,65	1,65	
2" / 3/4"	50,8	19,05	146,06	66,68	1,65	1,65	
2" / 1"	50,8	25,4	146,06	66,68	1,65	1,65	
2" / 1½"	50,8	38,1	146,06	66,68	1,65	1,65	
2½" / 1/2"	63,5	12,7	158,76	73,03	1,65	1,65	
2½" / 3/4"	63,5	19,05	158,76	73,03	1,65	1,65	
2½" / 1"	63,5	25,4	158,76	73,03	1,65	1,65	
2½" / 1½"	63,5	38,1	158,76	73,03	1,65	1,65	
2½" / 2"	63,5	50,8	158,76	73,03	1,65	1,65	
3" / 1/2"	76,2	12,7	171,46	79,38	1,65	1,65	
3" / 3/4"	76,2	19,05	171,46	79,38	1,65	1,65	
3" / 1"	76,2	25,4	171,46	79,38	1,65	1,65	
3" / 1½"	76,2	38,1	171,46	79,38	1,65	1,65	
3" / 2"	76,2	50,8	171,46	79,38	1,65	1,65	
3" / 2½"	76,2	63,5	171,46	79,38	1,65	1,65	
4" / 1/2"	101,6	12,7	209,56	92,08	2,11	1,65	
4" / 3/4"	101,6	19,05	209,56	92,08	2,11	1,65	
4" / 1"	101,6	25,4	209,56	92,08	2,11	1,65	
4" / 1½"	101,6	38,1	209,56	92,08	2,11	1,65	
4" / 2"	101,6	50,8	209,56	98,43	2,11	1,65	
4" / 2½"	101,6	63,5	209,56	98,43	2,11	1,65	
4" / 3"	101,6	76,2	209,56	98,43	2,11	1,65	

T - деталь C - Ц - C (редукционная)
T -díl dlouhý redukovaný S - C - S

35438

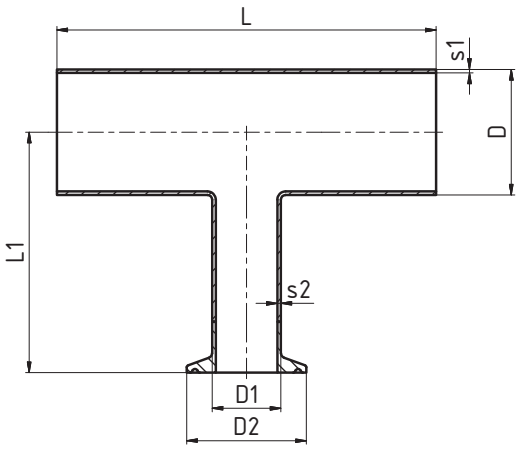

Размеры • Rozměry

DN	D	D1	D2	L	L1	s1	s2
3/4" / 1/2"	19,05	12,7	25	101,6	63,5	1,65	1,65
1" / 1/2"	25,4	12,7	25	107,96	66,68	1,65	1,65
1" / 3/4"	25,4	19,05	25	107,96	66,68	1,65	1,65
1½" / 1/2"	38,1	12,7	25	120,66	73,03	1,65	1,65
1½" / 3/4"	38,1	19,05	25	120,66	73,03	1,65	1,65
1½" / 1"	38,1	25,4	50,5	120,66	73,03	1,65	1,65
2" / 1/2"	50,8	12,7	25	146,06	79,38	1,65	1,65
2" / 3/4"	50,8	19,05	25	146,06	79,38	1,65	1,65
2" / 1"	50,8	25,4	50,5	146,06	79,38	1,65	1,65
2" / 1½"	50,8	38,1	50,5	146,06	79,38	1,65	1,65
2½" / 1/2"	63,5	12,7	25	158,76	85,73	1,65	1,65
2½" / 3/4"	63,5	19,05	25	158,76	85,73	1,65	1,65
2½" / 1"	63,5	25,4	50,5	158,76	85,73	1,65	1,65
2½" / 1½"	63,5	38,1	50,5	158,76	85,73	1,65	1,65
2½" / 2"	63,5	50,8	64	158,76	85,73	1,65	1,65
3" / 1/2"	76,2	12,7	25	171,46	92,08	1,65	1,65
3" / 3/4"	76,2	19,05	25	171,46	92,08	1,65	1,65
3" / 1"	76,2	25,4	50,5	171,46	92,08	1,65	1,65
3" / 1½"	76,2	38,1	50,5	171,46	92,08	1,65	1,65
3" / 2"	76,2	50,8	64	171,46	92,08	1,65	1,65
3" / 2½"	76,2	63,5	77,5	171,46	92,08	1,65	1,65
4" / 1/2"	101,6	12,7	25	209,56	104,78	2,11	1,65
4" / 3/4"	101,6	19,05	25	209,56	104,78	2,11	1,65
4" / 1"	101,6	25,4	50,5	209,56	104,78	2,11	1,65
4" / 1½"	101,6	38,1	50,5	209,56	104,78	2,11	1,65
4" / 2"	101,6	50,8	64	209,56	111,13	2,11	1,65
4" / 2½"	101,6	63,5	77,5	209,56	111,13	2,11	1,65
4" / 3"	101,6	76,2	91	209,56	111,13	2,11	1,65

T - деталь Ц - С - Ц (редукционная)
T - díl dlouhý redukovaný C - C - C

35439

Размеры • Rozměry

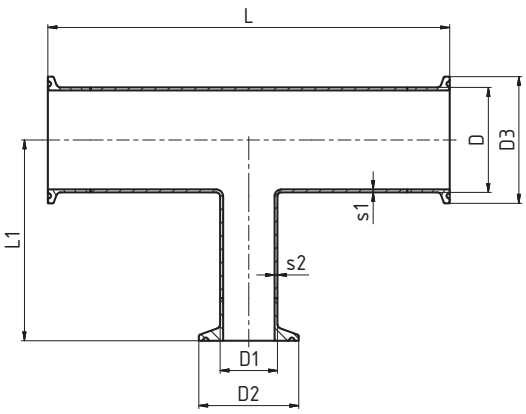

DN	D	D1	D2	D3	L	L1	s1	s2
3/4" / 1/2"	19,05	12,7	25	25	127	63,5	1,65	1,65
1" / 1/2"	25,4	12,7	25	50,5	133,36	66,68	1,65	1,65
1" / 3/4"	25,4	19,05	25	50,5	133,36	66,68	1,65	1,65
1½" / 1/2"	38,1	12,7	25	50,5	146,06	73,03	1,65	1,65
1½" / 3/4"	38,1	19,05	25	50,5	146,06	73,03	1,65	1,65
1½" / 1"	38,1	25,4	50,5	50,5	146,06	73,03	1,65	1,65
2" / 1/2"	50,8	12,7	25	64	171,46	79,38	1,65	1,65
2" / 3/4"	50,8	19,05	25	64	171,46	79,38	1,65	1,65
2" / 1"	50,8	25,4	50,5	64	171,46	79,38	1,65	1,65
2" / 1½"	50,8	38,1	50,5	64	171,46	79,38	1,65	1,65
2½" / 1/2"	63,5	12,7	25	77,5	184,16	85,73	1,65	1,65
2½" / 3/4"	63,5	19,05	25	77,5	184,16	85,73	1,65	1,65
2½" / 1"	63,5	25,4	50,5	77,5	184,16	85,73	1,65	1,65
2½" / 1½"	63,5	38,1	50,5	77,5	184,16	85,73	1,65	1,65
2½" / 2"	63,5	50,8	64	77,5	184,16	85,73	1,65	1,65
3" / 1/2"	76,2	12,7	25	91	196,86	92,08	1,65	1,65
3" / 3/4"	76,2	19,05	25	91	196,86	92,08	1,65	1,65
3" / 1"	76,2	25,4	50,5	91	196,86	92,08	1,65	1,65
3" / 1½"	76,2	38,1	50,5	91	196,86	92,08	1,65	1,65
3" / 2"	76,2	50,8	64	91	196,86	92,08	1,65	1,65
3" / 2½"	76,2	63,5	77,5	91	196,86	92,08	1,65	1,65
4" / 1/2"	101,6	12,7	25	119	241,3	104,78	2,11	1,65
4" / 3/4"	101,6	19,05	25	119	241,3	104,78	2,11	1,65
4" / 1"	101,6	25,4	50,5	119	241,3	104,78	2,11	1,65
4" / 1½"	101,6	38,1	50,5	119	241,3	104,78	2,11	1,65
4" / 2"	101,6	50,8	64	119	241,3	111,13	2,11	1,65
4" / 2½"	101,6	63,5	77,5	119	241,3	111,13	2,11	1,65
4" / 3"	101,6	76,2	91	119	241,3	111,13	2,11	1,65

T - деталь C - Ц - C (редукционная)
T - díl krátký redukovaný S - C - S

35448

DT-14

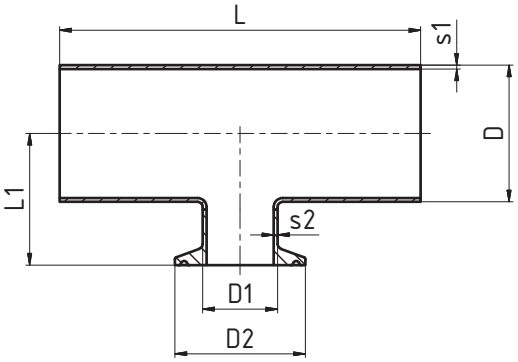

Размеры • Rozměry

DN	D	D1	D2	L	L1	s1	s2
3/4" / 1/2"	19,05	12,7	25	101,6	25,4	1,65	1,65
1" / 1/2"	25,4	12,7	25	107,96	28,58	1,65	1,65
1" / 3/4"	25,4	19,05	25	107,96	28,58	1,65	1,65
1½" / 1/2"	38,1	12,7	25	120,66	34,93	1,65	1,65
1½" / 3/4"	38,1	19,05	25	120,66	34,93	1,65	1,65
1½" / 1"	38,1	25,4	50,5	120,66	34,93	1,65	1,65
2" / 1/2"	50,8	12,7	25	146,06	41,28	1,65	1,65
2" / 3/4"	50,8	19,05	25	146,06	41,28	1,65	1,65
2" / 1"	50,8	25,4	50,5	146,06	41,28	1,65	1,65
2" / 1½"	50,8	38,1	50,5	146,06	41,28	1,65	1,65
2½" / 1/2"	63,5	12,7	25	158,76	47,63	1,65	1,65
2½" / 3/4"	63,5	19,05	25	158,76	47,63	1,65	1,65
2½" / 1"	63,5	25,4	50,5	158,76	47,63	1,65	1,65
2½" / 1½"	63,5	38,1	50,5	158,76	47,63	1,65	1,65
2½" / 2"	63,5	50,8	64	158,76	47,63	1,65	1,65
3" / 1/2"	76,2	12,7	25	171,46	53,98	1,65	1,65
3" / 3/4"	76,2	19,05	25	171,46	53,98	1,65	1,65
3" / 1"	76,2	25,4	50,5	171,46	53,98	1,65	1,65
3" / 1½"	76,2	38,1	50,5	171,46	53,98	1,65	1,65
3" / 2"	76,2	50,8	64	171,46	53,98	1,65	1,65
3" / 2½"	76,2	63,5	77,5	171,46	53,98	1,65	1,65
4" / 1/2"	101,6	12,7	25	209,56	66,68	2,11	1,65
4" / 3/4"	101,6	19,05	25	209,56	66,68	2,11	1,65
4" / 1"	101,6	25,4	50,5	209,56	66,68	2,11	1,65
4" / 1½"	101,6	38,1	50,5	209,56	66,68	2,11	1,65
4" / 2"	101,6	50,8	64	209,56	66,68	2,11	1,65
4" / 2½"	101,6	63,5	77,5	209,56	66,68	2,11	1,65
4" / 3"	101,6	76,2	91	209,56	66,68	2,11	1,65

T - деталь Ц - Ц - Ц (редукционная)
T - díl krátký redukovaný C - C - C

35449

DT-20

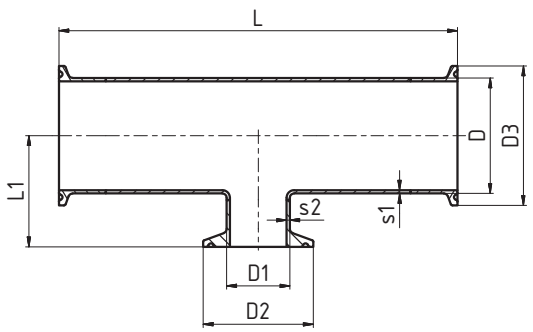

Размеры • Rozměry

DN	D	D1	D2	D3	L	L1	s1	s2
3/4" / 1/2"	19,05	12,7	25	25	127	25,4	1,65	1,65
1" / 1/2"	25,4	12,7	25	50,5	133,36	28,58	1,65	1,65
1" / 3/4"	25,4	19,05	25	50,5	133,36	28,58	1,65	1,65
1½" / 1/2"	38,1	12,7	25	50,5	146,06	34,93	1,65	1,65
1½" / 3/4"	38,1	19,05	25	50,5	146,06	34,93	1,65	1,65
1½" / 1"	38,1	25,4	50,5	50,5	146,06	34,93	1,65	1,65
2" / 1/2"	50,8	12,7	25	64	171,46	41,28	1,65	1,65
2" / 3/4"	50,8	19,05	25	64	171,46	41,28	1,65	1,65
2" / 1"	50,8	25,4	50,5	64	171,46	41,28	1,65	1,65
2" / 1½"	50,8	38,1	50,5	64	171,46	41,28	1,65	1,65
2½" / 1/2"	63,5	12,7	25	77,5	184,16	47,63	1,65	1,65
2½" / 3/4"	63,5	19,05	25	77,5	184,16	47,63	1,65	1,65
2½" / 1"	63,5	25,4	50,5	77,5	184,16	47,63	1,65	1,65
2½" / 1½"	63,5	38,1	50,5	77,5	184,16	47,63	1,65	1,65
2½" / 2"	63,5	50,8	64	77,5	184,16	47,63	1,65	1,65
3" / 1/2"	76,2	12,7	25	91	196,86	53,98	1,65	1,65
3" / 3/4"	76,2	19,05	25	91	196,86	53,98	1,65	1,65
3" / 1"	76,2	25,4	50,5	91	196,86	53,98	1,65	1,65
3" / 1½"	76,2	38,1	50,5	91	196,86	53,98	1,65	1,65
3" / 2"	76,2	50,8	64	91	196,86	53,98	1,65	1,65
3" / 2½"	76,2	63,5	77,5	91	196,86	53,98	1,65	1,65
4" / 1/2"	101,6	12,7	25	119	241,3	66,68	2,11	1,65
4" / 3/4"	101,6	19,05	25	119	241,3	66,68	2,11	1,65
4" / 1"	101,6	25,4	50,5	119	241,3	66,68	2,11	1,65
4" / 1½"	101,6	38,1	50,5	119	241,3	66,68	2,11	1,65
4" / 2"	101,6	50,8	64	119	241,3	66,68	2,11	1,65
4" / 2½"	101,6	63,5	77,5	119	241,3	66,68	2,11	1,65
4" / 3"	101,6	76,2	91	119	241,3	66,68	2,11	1,65

Крест C - C - C - C (длинный)
Kříž dlouhý S - S - S - S

35560

DT-9

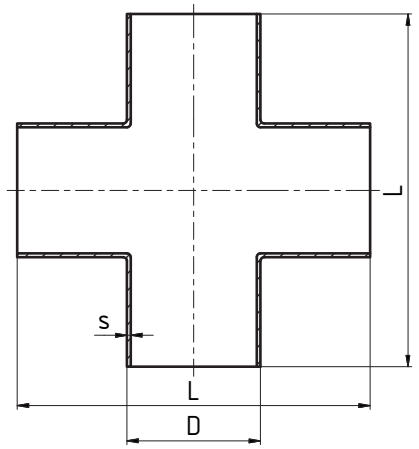

Размеры • Rozměry

DN	Ø D	L	T				
1/2"	12,7	57,15	1,65				
3/4"	19,05	57,15	1,65				
1"	25,4	57,15	1,65				
1½"	38,1	63,5	1,65				
2"	50,8	76,2	1,65				
2½"	63,5	85,73	1,65				
3"	76,2	92,08	1,65				
4"	101,6	114,3	2,11				

Крест Ц - Ц - Ц - Ц (длинный)
Kříž dlouhý C - C - C - C

35569

DT-18

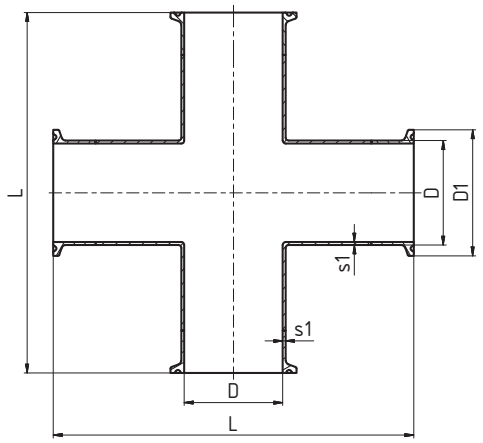

Размеры • Rozměry

DN	D	D1	L	s			
1/2"	12,7	25	120,66	1,65			
3/4"	19,05	25	127	1,65			
1"	25,4	50,5	133,36	1,65			
1½"	38,1	50,5	146,06	1,65			
2"	50,8	64	171,46	1,65			
2½"	63,5	77,5	184,16	1,65			
3"	76,2	91	196,86	1,65			
4"	101,6	119	241,3	2,11			

Крест редукционный длинный Ц - Ц - Ц - Ц

Kříž dlouhý redukovaný C - C - C - C

35571

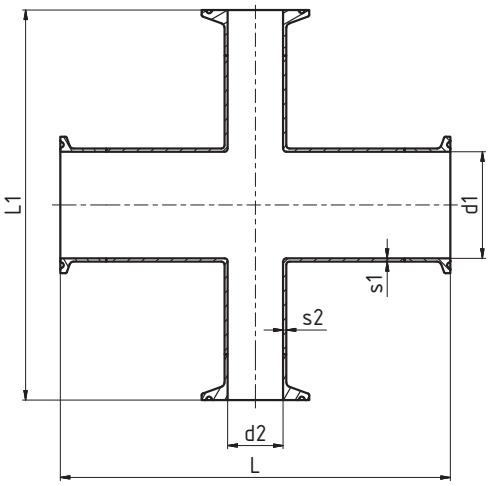

Размеры • Rozměry

DN	D	D1	D2	D3	L	L1	s1	s2
3/4" / 1/2"	19,05	12,7	25	25	127	127	1,65	1,65
1" / 1/2"	25,4	12,7	25	50,5	133,36	133,36	1,65	1,65
1" / 3/4"	25,4	19,05	25	50,5	133,36	133,36	1,65	1,65
1½" / 1/2"	38,1	12,7	25	50,5	146,06	146,06	1,65	1,65
1½" / 3/4"	38,1	19,05	25	50,5	146,06	146,06	1,65	1,65
1½" / 1"	38,1	25,4	50,5	50,5	146,06	146,06	1,65	1,65
2" / 1/2"	50,8	12,7	25	64	171,46	158,76	1,65	1,65
2" / 3/4"	50,8	19,05	25	64	171,46	158,76	1,65	1,65
2" / 1"	50,8	25,4	50,5	64	171,46	158,76	1,65	1,65
2" / 1½"	50,8	38,1	50,5	64	171,46	158,76	1,65	1,65
2½" / 1/2"	63,5	12,7	25	77,5	184,16	171,46	1,65	1,65
2½" / 3/4"	63,5	19,05	25	77,5	184,16	171,46	1,65	1,65
2½" / 1"	63,5	25,4	50,5	77,5	184,16	171,46	1,65	1,65
2½" / 1½"	63,5	38,1	50,5	77,5	184,16	171,46	1,65	1,65
2½" / 2"	63,5	50,8	64	77,5	184,16	171,46	1,65	1,65
3" / 1/2"	76,2	12,7	25	91	196,86	184,16	1,65	1,65
3" / 3/4"	76,2	19,05	25	91	196,86	184,16	1,65	1,65
3" / 1"	76,2	25,4	50,5	91	196,86	184,16	1,65	1,65
3" / 1½"	76,2	38,1	50,5	91	196,86	184,16	1,65	1,65
3" / 2"	76,2	50,8	64	91	196,86	184,16	1,65	1,65
3" / 2½"	76,2	63,5	77,5	91	196,86	184,16	1,65	1,65
4" / 1/2"	101,6	12,7	25	119	241,3	209,56	2,11	1,65
4" / 3/4"	101,6	19,05	25	119	241,3	209,56	2,11	1,65
4" / 1"	101,6	25,4	50,5	119	241,3	209,56	2,11	1,65
4" / 1½"	101,6	38,1	50,5	119	241,3	209,56	2,11	1,65
4" / 2"	101,6	50,8	64	119	241,3	222,26	2,11	1,65
4" / 2½"	101,6	63,5	77,5	119	241,3	222,26	2,11	1,65
4" / 3"	101,6	76,2	91	119	241,3	222,26	2,11	1,65

Футорка концентрическая C - C
Redukce dlouhá symetrická S - S

35640
DT-11

Размеры • Rozměry

Тип A / Typ A

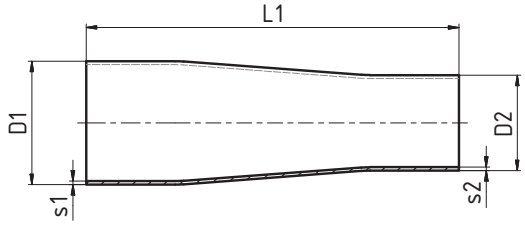

Тип B / Typ B
(Короткий, обработанный / Krátké, obráběné)

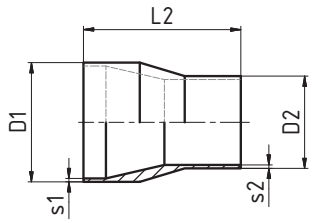

DN	D1	D2	L1	L2	s1	s2
3/4" / 1/2"	19,05	12,7	101,6	54	1,65	1,65
1" / 1/2"	25,4	12,7	114,3	63,5	1,65	1,65
1" / 3/4"	25,4	19,05	101,6	54	1,65	1,65
1½" / 1/2"	38,1	12,7	139,7	-	1,65	1,65
1½" / 3/4"	38,1	19,05	127	76,2	1,65	1,65
1½" / 1"	38,1	25,4	127	63,5	1,65	1,65
2" / 1/2"	50,8	12,7	196,9	-	1,65	1,65
2" / 3/4"	50,8	19,05	184,2	-	1,65	1,65
2" / 1"	50,8	25,4	184,2	85,7	1,65	1,65
2" / 1½"	50,8	38,1	133,4	63,5	1,65	1,65
2½" / 1½"	63,5	38,1	184,2	85,7	1,65	1,65
2½" / 2"	63,5	50,8	139,7	63,5	1,65	1,65
3" / 1½"	76,2	38,1	235	108	1,65	1,65
3" / 2"	76,2	50,8	190,5	85,7	1,65	1,65
3" / 2½"	76,2	63,5	139,7	66,7	1,65	1,65
4" / 1½"	101,6	38,1	342,9	-	2,1	1,65
4" / 2"	101,6	50,8	298,5	130,2	2,1	1,65
4" / 2½"	101,6	63,5	247,7	108	2,1	1,65
4" / 3"	101,6	76,2	196,9	98,4	2,1	2,1

Футорка концентрическая C - Ц
Redukce dlouhá symetrická S - C

35648
DT-26

Размеры • Rozměry

Тип A / Typ A

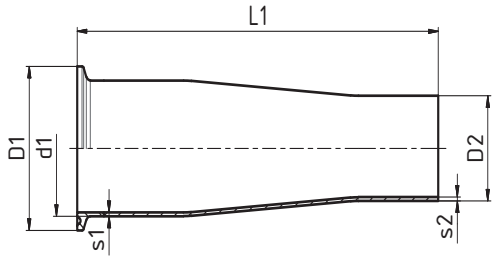

Тип B / Typ B
(Короткий, обработанный / Krátké, obráběné)

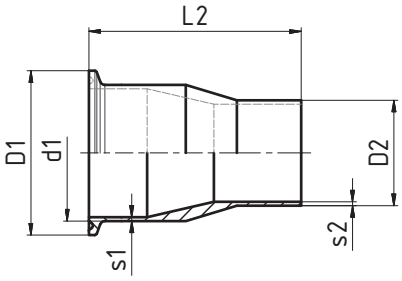

DN	D1	D2	d1	L1	L2	s1	s2
3/4" / 1/2"	25	12,7	19,05	76,2	66,7	1,65	1,65
1" / 1/2"	50,4	12,7	25,4	88,9	76,2	1,65	1,65
1" / 3/4"	50,4	19,05	25,4	76,2	66,7	1,65	1,65
1½" / 1/2"	50,4	12,7	38,1	114,3	-	1,65	1,65
1½" / 3/4"	50,4	19,05	38,1	101,6	88,9	1,65	1,65
1½" / 1"	50,4	25,4	38,1	101,6	76,2	1,65	1,65
2" / 1/2"	63,9	12,7	50,8	165,1	-	1,65	1,65
2" / 3/4"	63,9	19,05	50,8	152,4	-	1,65	1,65
2" / 1"	63,9	25,4	50,8	152,4	98,4	1,65	1,65
2" / 1½"	63,9	38,1	50,8	101,6	76,2	1,65	1,65
2½" / 1½"	77,4	38,1	63,5	152,4	98,4	1,65	1,65
2½" / 2"	77,4	50,8	63,5	107,9	76,2	1,65	1,65
3" / 1½"	90,9	38,1	76,2	203,2	120,7	1,65	1,65
3" / 2"	90,9	50,8	76,2	158,8	98,4	1,65	1,65
3" / 2½"	90,9	63,5	76,2	108	79,4	1,65	1,65
4" / 1½"	118,9	38,1	101,6	308	-	2,1	1,65
4" / 2"	118,9	50,8	101,6	263,5	146,1	2,1	1,65
4" / 2½"	118,9	63,5	101,6	212,7	123,8	2,1	1,65
4" / 3"	118,9	76,2	101,6	161,9	114,3	2,1	2,1

Футорка концентрическая Ц - Ц
Redukce dlouhá symetrická C - C

35649

DT-21

Размеры • Rozměry

Тип A / Typ A

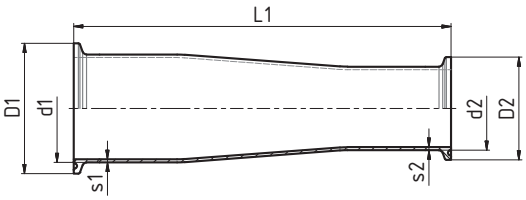

Тип B / Typ B
(Короткий, обработанный / Krátké, obráběné)

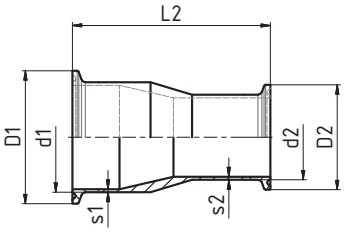

DN	D1	D2	d1	d2	L1	L2	s1	s2
3/4" / 1/2"	25	25	19,05	12,7	50,8	79,4	1,65	1,65
1" / 1/2"	50,4	25	25,4	12,7	63,5	88,9	1,65	1,65
1" / 3/4"	50,4	25	25,4	19,05	50,8	79,4	1,65	1,65
1½" / 1/2"	50,4	25	38,1	12,7	88,9	-	1,65	1,65
1½" / 3/4"	50,4	25	38,1	19,05	76,2	101,6	1,65	1,65
1½" / 1"	50,4	50,4	38,1	25,4	76,2	88,9	1,65	1,65
2" / 1/2"	63,9	25	50,8	12,7	139,7	-	1,65	1,65
2" / 3/4"	63,9	25	50,8	19,05	127	-	1,65	1,65
2" / 1"	63,9	50,4	50,8	25,4	127	111,1	1,65	1,65
2" / 1½"	63,9	50,4	50,8	38,1	76,2	88,9	1,65	1,65
2½" / 1½"	77,4	50,4	63,5	38,1	127	111,1	1,65	1,65
2½" / 2"	77,4	63,9	63,5	50,8	76,2	88,9	1,65	1,65
3" / 1½"	90,9	50,4	76,2	38,1	177,8	133,4	1,65	1,65
3" / 2"	90,9	63,9	76,2	50,8	127	111,1	1,65	1,65
3" / 2½"	90,9	77,4	76,2	63,5	76,2	92,1	1,65	1,65
4" / 1½"	118,9	50,4	101,6	38,1	282,6	-	2,1	1,65
4" / 2"	118,9	63,9	101,6	50,8	231,8	158,8	2,1	1,65
4" / 2½"	118,9	77,4	101,6	63,5	181	136,5	2,1	1,65
4" / 3"	118,9	90,9	101,6	76,2	130,2	127	2,1	2,1

Футорка ексцентрическая C - C
Redukce dlouhá excentrická S - S

35650

DT-11

Размеры • Rozměry

Тип A / Typ A

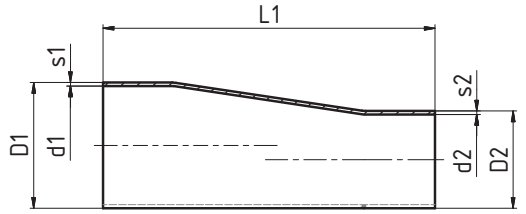

Тип B / Typ B
(Короткий, обработанный / Krátké, obráběné)

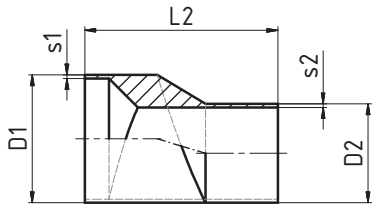

DN	D1	D2	L1	L2	s1	s2
3/4" / 1/2"	19,05	12,7	101,6	54	1,65	1,65
1" / 1/2"	25,4	12,7	114,3	63,5	1,65	1,65
1" / 3/4"	25,4	19,05	101,6	54	1,65	1,65
1½" / 1/2"	38,1	12,7	139,7	-	1,65	1,65
1½" / 3/4"	38,1	19,05	127	76,2	1,65	1,65
1½" / 1"	38,1	25,4	127	63,5	1,65	1,65
2" / 1/2"	50,8	12,7	196,9	-	1,65	1,65
2" / 3/4"	50,8	19,05	184,2	-	1,65	1,65
2" / 1"	50,8	25,4	184,2	85,7	1,65	1,65
2" / 1½"	50,8	38,1	133,4	63,5	1,65	1,65
2½" / 1½"	63,5	38,1	184,2	85,7	1,65	1,65
2½" / 2"	63,5	50,8	139,7	63,5	1,65	1,65
3" / 1½"	76,2	38,1	235	108	1,65	1,65
3" / 2"	76,2	50,8	190,5	85,7	1,65	1,65
3" / 2½"	76,2	63,5	139,7	66,7	1,65	1,65
4" / 1½"	101,6	38,1	342,9	-	2,1	1,65
4" / 2"	101,6	50,8	298,5	130,2	2,1	1,65
4" / 2½"	101,6	63,5	247,7	108	2,1	1,65
4" / 3"	101,6	76,2	196,9	98,4	2,1	2,1

Футорка ексцентрическая С - Ц
Redukce dlouhá excentrická S - C

35658
DT-26

Размеры • Rozměry

DN	D1	D2	d1	L1	L2	s1	s2
3/4" / 1/2"	25	12,7	19,05	76,2	66,7	1,65	1,65
1" / 1/2"	50,4	12,7	25,4	88,9	76,2	1,65	1,65
1" / 3/4"	50,4	19,05	25,4	76,2	66,7	1,65	1,65
1½" / 1/2"	50,4	12,7	38,1	114,3	-	1,65	1,65
1½" / 3/4"	50,4	19,05	38,1	101,6	88,9	1,65	1,65
1½" / 1"	50,4	25,4	38,1	101,6	76,2	1,65	1,65
2" / 1/2"	63,9	12,7	50,8	165,1	-	1,65	1,65
2" / 3/4"	63,9	19,05	50,8	152,4	-	1,65	1,65
2" / 1"	63,9	25,4	50,8	152,4	98,4	1,65	1,65
2" / 1½"	63,9	38,1	50,8	101,6	76,2	1,65	1,65
2½" / 1½"	77,4	38,1	63,5	152,4	98,4	1,65	1,65
2½" / 2"	77,4	50,8	63,5	107,9	76,2	1,65	1,65
3" / 1½"	90,9	38,1	76,2	203,2	120,7	1,65	1,65
3" / 2"	90,9	50,8	76,2	158,8	98,4	1,65	1,65
3" / 2½"	90,9	63,5	76,2	108	79,4	1,65	1,65
4" / 1½"	118,9	38,1	101,6	308	-	2,1	1,65
4" / 2"	118,9	50,8	101,6	263,5	146,1	2,1	1,65
4" / 2½"	118,9	63,5	101,6	212,7	123,8	2,1	1,65
4" / 3"	118,9	76,2	101,6	161,9	114,3	2,1	2,1

Тип A / Typ A

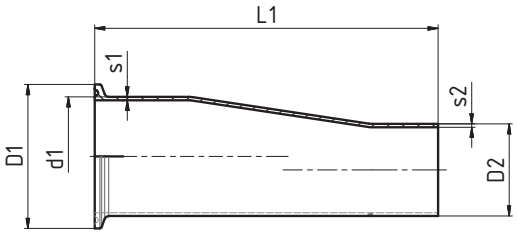

Тип B / Typ B
(Короткий, обработанный / Krátké, obráběné)

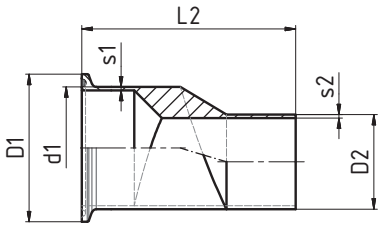

Футорка ексцентрическая Ц - Ц
Redukce dlouhá excentrická C - C

35659
DT-21

Размеры • Rozměry

DN	D1	D2	d1	d2	L1	L2	s1	s2
3/4" / 1/2"	25	25	19,05	12,7	50,8	79,4	1,65	1,65
1" / 1/2"	50,4	25	25,4	12,7	63,5	88,9	1,65	1,65
1" / 3/4"	50,4	25	25,4	19,05	50,8	79,4	1,65	1,65
1½" / 1/2"	50,4	25	38,1	12,7	88,9	-	1,65	1,65
1½" / 3/4"	50,4	25	38,1	19,05	76,2	101,6	1,65	1,65
1½" / 1"	50,4	50,4	38,1	25,4	76,2	88,9	1,65	1,65
2" / 1/2"	63,9	25	50,8	12,7	139,7	-	1,65	1,65
2" / 3/4"	63,9	25	50,8	19,05	127	-	1,65	1,65
2" / 1"	63,9	50,4	50,8	25,4	127	111,1	1,65	1,65
2" / 1½"	63,9	50,4	50,8	38,1	76,2	88,9	1,65	1,65
2½" / 1½"	77,4	50,4	63,5	38,1	127	111,1	1,65	1,65
2½" / 2"	77,4	63,9	63,5	50,8	76,2	88,9	1,65	1,65
3" / 1½"	90,9	50,4	76,2	38,1	177,8	133,4	1,65	1,65
3" / 2"	90,9	63,9	76,2	50,8	127	111,1	1,65	1,65
3" / 2½"	90,9	77,4	76,2	63,5	76,2	92,1	1,65	1,65
4" / 1½"	118,9	50,4	101,6	38,1	282,6	-	2,1	1,65
4" / 2"	118,9	63,9	101,6	50,8	231,8	158,8	2,1	1,65
4" / 2½"	118,9	77,4	101,6	63,5	181	136,5	2,1	1,65
4" / 3"	118,9	90,9	101,6	76,2	130,2	127	2,1	2,1

Тип A / Typ A

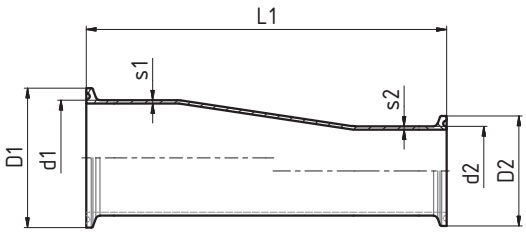

Тип B / Typ B
(Короткий, обработанный / Krátké, obráběné)

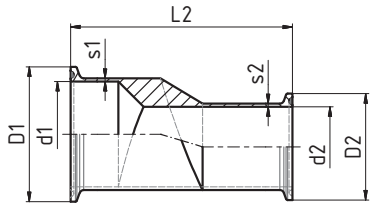

Мембранные клапаны

Асептические пробные клапаны

Мембранные клапаны

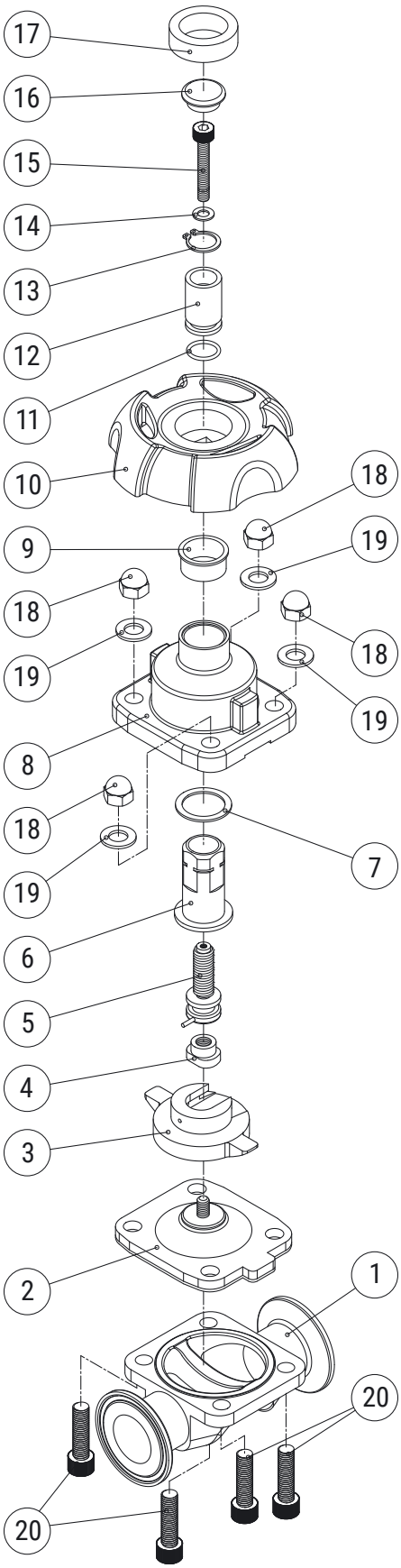

Item	Parts name	QTY	Material
1	Корпус клапана (АИСИ 316Л)	1	SUS316L
2	Мембрана (ЕПДМ, ПТФЕ)	1	EPDM+PTFE
3	Прижимное устройство	1	SUS304
4	Подводчик	1	SUS304
5	Винт поводчика	1	SUS304
6	Футляр	1	SUS304
7	«О» кольцо (ЕПДМ)	1	PTFE
8	Крышка (АИСИ 304)	1	SUS304
9	Гильза	1	PEEK
10	Ручное колесо из термопласта	1	EPDM+PTFE
11	«О» кольцо (ЕПДМ)	1	NBR
12	Показатель положения	1	MC(Blue)
13	Пружинное кольцо	1	SUS304
14	Шайба	1	SUS304
15	Винт с внутренним шестигранником	1	SUS304
16	Заглушка	1	MC(Blue)
17	Футлар	1	EPDM+PTFE
18	Гайка шестигранная	4	SUS304
19	Шайба	4	SUS304
20	Винт с внутренним шестигранником	4	SUS304

ТЕХНИЧЕСКИЕ ДАННЫЕ

Размеры:
ДУ 010-050

Материал:
крышка: АИСИ 304
корпус: АИСИ 316L
мембран: ЕПДМ, ПТФЕ
ручка: ЕПДМ, ПТФЕ

Тип привода:
ручной; пневматический

Концевое соединение:
DIN: 55101 - С-С
55105 - Ц-Ц
55107 - Г-Г (асептический)
55108 - ПН-ПН (асептический)

SMS: 55141 - С-С
55145 - Ц-Ц

Рабочее Давление:
10 бар (в трубопроводе)

Сжатый воздух:
закрытый - ЕПДМ: 8 бар; ПТФЕ: 7 бар
открытый (двойного действия) - ЕПДМ: 8 бар; ПТФЕ: 7 бар

Диапазон температур:
ЕПДМ: 140 гр, С; ПТФЕ: 160 гр, С

Мембранный клапан С - С
Membránový ventil S - S

55101-1

Размеры • Rozměry

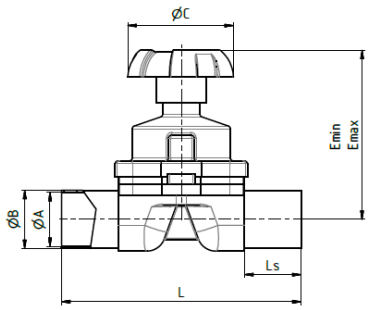

DN	ØA	ØB	ØB1	ØB2	ØC	L	Ls	Emin	Emax	Rdxs
10	10	13	34	54	60	124	37,5	74	83	28x1/8"
15	16	19	34	59	60	135	43	74	83	34x1/8"
20	20	23	34	64	95	135	35	100	113	44x1/6"
25	26	29	50,5	70	95	141	38	100	113	52x1/6"
32	32	35	50,5	76	95	168,5	39,75	119	134	58x1/6"
40	38	41	50,5	82	95	168,5	39,75	119	134	65x1/6"
50	50	53	64	94	120	190,5	44,75	135	153	78x1/6"

Мембранный клапан Ц - Ц
Membránový ventil C - C

55105-1

Размеры • Rozměry

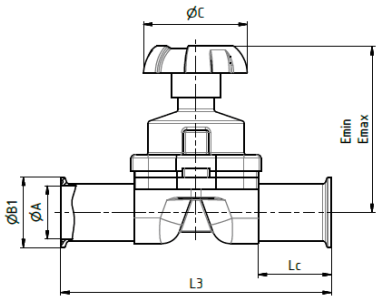

DN	ØA	ØB	ØB1	ØB2	ØC	L3	Lc	Emin	Emax	Rdxs
10	10	13	34	54	60	150	50,5	74	83	28x1/8"
15	16	19	34	59	60	161	56	74	83	34x1/8"
20	20	23	34	64	95	161	48	100	113	44x1/6"
25	26	29	50,5	70	95	167	51	100	113	52x1/6"
32	32	35	50,5	76	95	194,5	52,75	119	134	58x1/6"
40	38	41	50,5	82	95	194,5	52,75	119	134	65x1/6"
50	50	53	64	94	120	216,5	57,75	135	153	78x1/6"

Мембранный клапан Г - Г
Membránový ventil G - G

55107-1

Размеры • Rozměry

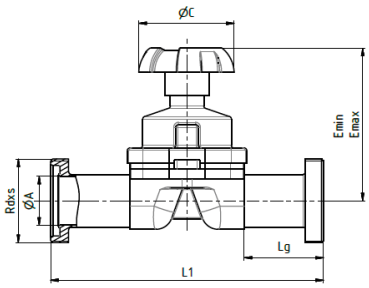

DN	ØA	ØB	ØB1	ØB2	ØC	L1	Lg	Emin	Emax	Rdxs
10	10	13	34	54	60	158	54,5	74	83	28x1/8"
15	16	19	34	59	60	169	60	74	83	34x1/8"
20	20	23	34	64	95	173	54	100	113	44x1/6"
25	26	29	50,5	70	95	185	60	100	113	52x1/6"
32	32	35	50,5	76	95	212,5	61,75	119	134	58x1/6"
40	38	41	50,5	82	95	212,5	61,75	119	134	65x1/6"
50	50	53	64	94	120	236,5	67,75	135	153	78x1/6"

Мембранный клапан ПН-ПН
Membránový ventil PN - PN

55108-1

Размеры • Rozměry

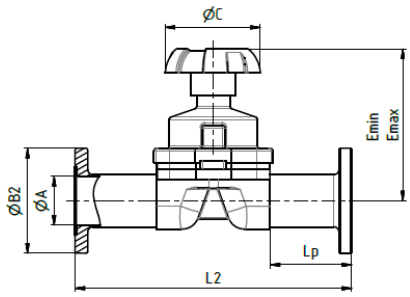

DN	ØA	ØB	ØB1	ØB2	ØC	L2	Lp	Emin	Emax	Rdxs
10	10	13	34	54	60	172	61,5	74	83	28x1/8"
15	16	19	34	59	60	173	67	74	83	34x1/8"
20	20	23	34	64	95	183	59	100	113	44x1/6"
25	26	29	50,5	70	95	189	62	100	113	52x1/6"
32	32	35	50,5	76	95	216,5	63,75	119	134	58x1/6"
40	38	41	50,5	82	95	216,5	63,75	119	134	65x1/6"
50	50	53	64	94	120	238,5	68,75	135	153	78x1/6"

Мембранный клапан с пневмоприводом С - С
Membránový ventil s pneupohonem S - S

55101-3

Размеры • Rozměry

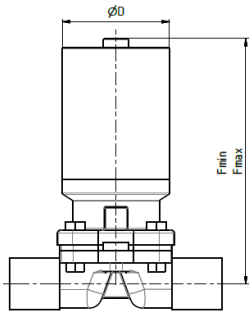

DN	ØD	Fmin	Fmax				
10	60	122	131				
15	60	122	131				
20	85	212	225				
25	85	212	225				
32	85	217	232				
40	85	217	232				
50	133	315	333				

Мембранный клапан с пневмоприводом Ц - Ц
Membránový ventil s pneupohonem C - C

55105-3

Размеры • Rozměry

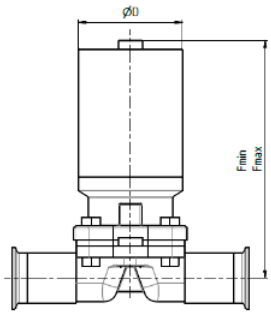

DN	ØD	Fmin	Fmax				
10	60	122	131				
15	60	122	131				
20	85	212	225				
25	85	212	225				
32	85	217	232				
40	85	217	232				
50	133	315	333				

Мембранный клапан с пневмоприводом Г - Г
Membránový ventil s pneupohonem G - G

55107-3

Размеры • Rozměry

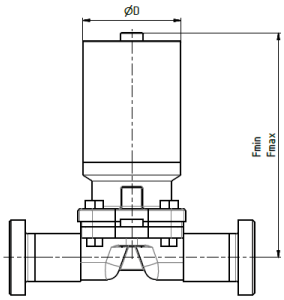

DN	ØD	Fmin	Fmax				
10	60	122	131				
15	60	122	131				
20	85	212	225				
25	85	212	225				
32	85	217	232				
40	85	217	232				
50	133	315	333				

Мембранный клапан с пневмоприводом ПН - ПН
Membránový ventil s pneupohonem PN - PN

55108-3

Размеры • Rozměry

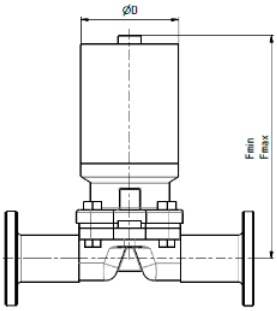

DN	ØD	Fmin	Fmax				
10	60	122	131				
15	60	122	131				
20	85	212	225				
25	85	212	225				
32	85	217	232				
40	85	217	232				
50	133	315	333				

55135, 55145

Мембранный клапан трохходовой, **тип - Т**, Ц - Ц - Ц
Membánový ventil trojcestný, **typ - T**, C - C - C

55135-1	с ручным управлением / s ručním ovládáním
55135-3	с пнеумапроводом / s pneumatickým ovládáním

Мембранный клапан трохходовой, **тип - Т, редуцированнй** Ц - Ц - Ц
Membránový ventil trojcestný, **typ - T, redukovaný** C - C - C

55145-1	с ручным управлением / s ručním ovládáním
55145-3	с пнеумапроводом / s pneumatickým ovládáním

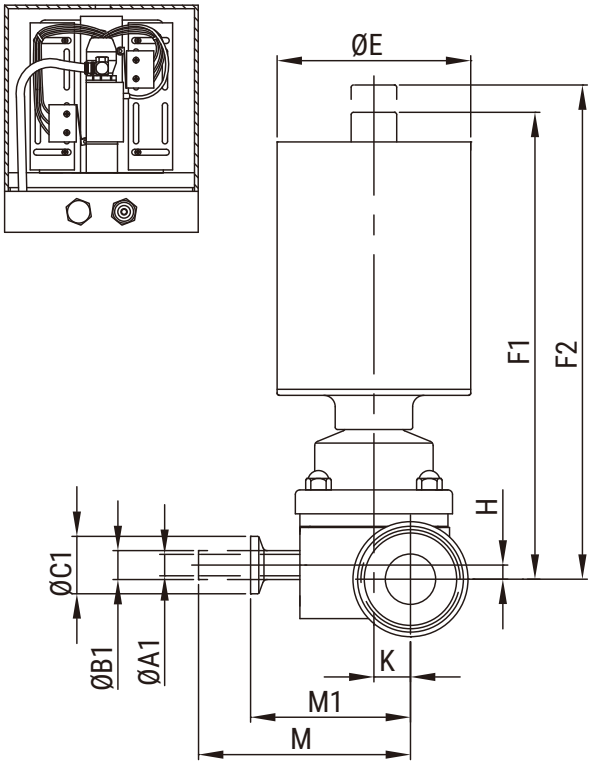

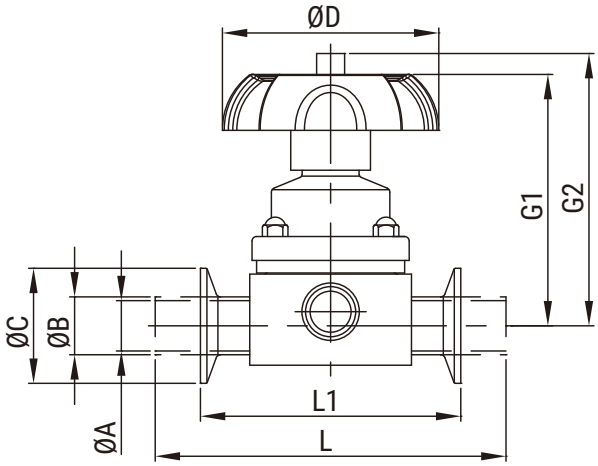

DN	1/2"x1/2"	1/2"x3/4"	1/2"x1"	1/2"x1½"	1/2"x2"	3/4"x3/4"	3/4"x1"	3/4"x1½"	3/4"x2"	1"x1"	1"x½"	1"x2"	1½"x1½"	1½"x2"	2"x2"
ØA	9,4	15,75	22,1	34,8	47,5	15,75	22,1	34,8	47,5	22,1	34,8	47,5	34,8	47,5	47,5
ØB	12,7	19,05	25,4	38,1	50,8	19,05	25,4	38,1	50,8	25,4	38,1	50,8	38,1	50,8	50,8
ØC	25	25	50,5	50,5	64	25	50,5	50,5	64	50,5	50,5	64	50,5	64	64
ØA1	9,4	9,4	9,4	9,4	9,4	15,75	15,75	15,75	15,75	22,1	22,1	22,1	34,8	34,8	47,5
ØB1	12,7	12,7	12,7	12,7	12,7	19,05	19,05	19,05	19,05	25,4	25,4	25,4	38,1	38,1	50,8
ØC1	25	25	25	25	25	25	25	25	25	50,5	50,5	50,5	50,5	50,5	64
ØD	60	60	60	60	60	60	60	60	60	95	95	95	95	95	118
ØE	60	60	60	60	60	60	60	60	60	85	85	85	85	85	133
F1	122	122	122	122	122	122	122	122	122	212	212	212	217	217	315
F2	131	131	131	131	131	131	131	131	131	225	225	225	232	232	333
G1	74	74	74	74	74	74	74	74	74	100	100	100	119	119	135
G2	83	83	83	83	83	83	83	83	83	113	113	113	134	134	153
H	-	6,18	13,2	19,5	19,5	4,5	10,7	17,5	17,5	6,2	14,5	18,4	6,2	13,7	-
K	6,8	9,98	13,15	19,5	25,85	9,98	13,15	19,5	25,85	16,05	22,4	28,75	22,4	28,75	28,75
L	139,7	139,7	154	153,6	153,6	139,7	153,6	153,6	153,6	172,6	172,6	172,6	197,6	197,6	211,6
L1	88,9	88,9	114,3	114,3	114,3	88,9	114,3	114,3	114,3	114,3	114,3	114,3	139,7	139,7	158,8
M	69,4	72,58	75,75	82,1	88,45	72,58	75,75	82,1	88,45	86,65	93	99,35	105	111,35	123,75
M1	51	54,18	57,35	63,7	70,05	54,18	57,35	63,7	70,05	70,6	74,6	80,95	86,6	92,95	98,95

55155, 55165

Мембранный клапан трохходовой, **тип - У**, Ц - Ц - Ц
Membánový ventil trojcestný, **typ - U**, C - C - C

55155-1	с ручным управлением / s ručním ovládáním
55155-3	с пнеумапроводом / s pneumatickým ovládáním

Мембранный клапан трохходовой, **тип - У, редуцированнй** Ц - Ц - Ц
Membránový ventil trojcestný, **typ - U, redukovaný** C - C - C

55165-1	с ручным управлением / s ručním ovládáním
55165-3	с пнеумапроводом / s pneumatickým ovládáním

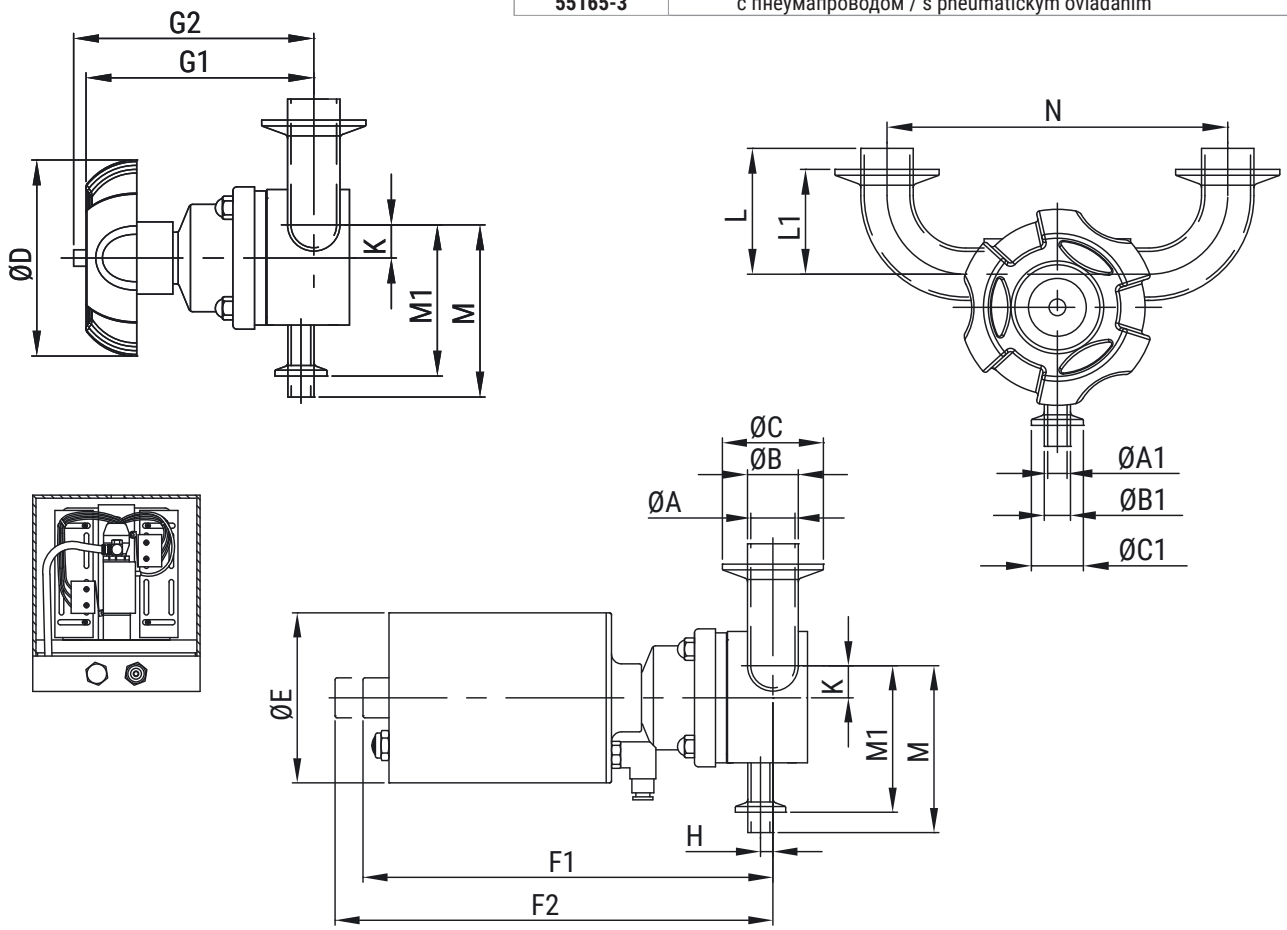

DN	1/2"x1/2"	1/2"x3/4"	1/2"x1"	1/2"x1½"	1/2"x2"	3/4"x3/4"	3/4"x1"	3/4"x1½"	3/4"x2"	1"x1"	1"x1½"	1"x2"	1½"x1½"	1½"x2"	2"x2"
ØA	9,4	15,75	22,1	34,8	47,5	15,75	22,1	34,8	47,5	22,1	34,8	47,5	34,8	47,5	47,5
ØB	12,7	19,05	25,4	38,1	50,8	19,05	25,4	38,1	50,8	25,4	38,1	50,8	38,1	50,8	50,8
ØC	25	25	50,5	50,5	64	25	50,5	50,5	64	50,5	50,5	64	50,5	64	64
ØA1	9,4	9,4	9,4	9,4	9,4	15,75	15,75	15,75	15,75	22,1	22,1	22,1	34,8	34,8	47,5
ØB1	12,7	12,7	12,7	12,7	12,7	19,05	19,05	19,05	19,05	25,4	25,4	25,4	38,1	38,1	50,8
ØC1	25	25	25	25	25	25	25	25	25	50,5	50,5	50,5	50,5	64	64
ØD	60	60	60	60	60	60	60	60	60	95	95	95	95	95	118
ØE	60	60	60	60	60	60	60	60	60	85	85	85	85	85	133
F1	122	122	122	122	122	122	122	122	122	212	212	212	217	217	315
F2	131	131	131	131	131	131	131	131	131	225	225	225	232	232	333
G1	74	74	74	74	74	74	74	74	74	100	100	100	119	119	135
G2	83	83	83	83	83	83	83	83	83	113	113	113	134	134	153
H	-	6,18	13,44	19,5	19,5	4,5	10,7	17,5	17,5	6,2	14,5	18,4	6,2	13,7	-
K	6,8	9,98	13,15	19,5	25,85	9,98	13,15	19,5	25,85	16,05	22,4	28,75	22,4	28,75	28,75
L	57,15	66,68	76,2	95,3	120,7	66,68	76,2	95,3	120,7	76,2	95,3	120,7	95,3	120,7	120,7
L1	31,75	41,25	50,8	69,9	88,9	41,28	50,8	69,9	88,9	50,8	69,9	88,9	69,9	88,9	88,9
M	69,4	72,85	75,75	82,1	88,45	72,58	72,75	82,1	88,45	70,6	93	99,35	105	111,35	123,75
M1	51	54,18	57,35	63,7	70,05	54,18	57,35	63,7	70,05	68,25	74,6	80,95	86,6	92,95	98,95
N	101,7	120,7	165,1	203,3	241,3	120,7	165,1	203,3	241,3	165,1	203,3	241,3	228,7	266,7	285,8

Мембранный клапан нижны
с пневматический

Membránový ventil spodní s pneupohonem

55185-1

Размеры • Rozměry

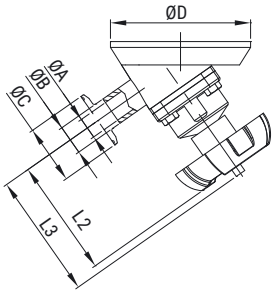

DN	1/2"	3/4"	1"	1½"	2"
ØA	9,4	15,75	22,1	34,8	47,5
ØB	12,7	19,05	25,4	38,1	50,8
ØC	25	25	50,5	50,5	64
ØD	100	100	120	160	160
L2	74	74	100	119	135
L3	83	83	113	134	153

Мембранный клапан нижнего бака
Membránový ventil spodní

55185-3

Размеры • Rozměry

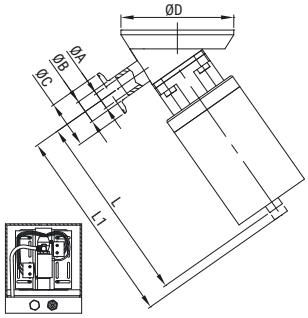

DN	1/2"	3/4"	1"	1½"	2"
ØA	9,4	15,75	22,1	34,8	47,5
ØB	12,7	19,05	25,4	38,1	50,8
ØC	25	25	50,5	50,5	64
ØD	100	100	120	160	160
L	122	122	212	217	315
L1	131	131	225	232	333

52941, 52945

52941 Гигиенический пробоотборный клапан для BPE - C
Hygienický vzorkovací ventil pro BPE - S

52945 Гигиенический пробоотборный клапан для BPE - Ц
Hygienický vzorkovací ventil pro BPE - C

Тип DA / Typ DA

Тип DB / Typ DB

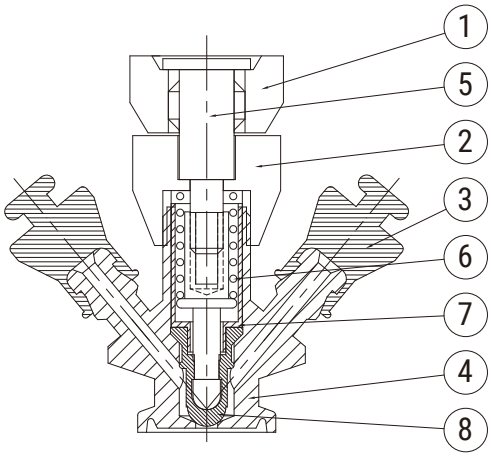

Поз,	Название	Кол,	Материал
1	Вращающаяся гайка	1	SUS304/316(L)
2	Замочная гайка	1	SUS304/316(L)
3	Прокладка	1	EPDM
4	Корпус клапана	1	SUS304/316(L)
5	Регулятор потока	1	SUS304/316(L)
6	Пружи́на	1	SUS304/316(L)
7	Ввод	1	SUS304/316(L)
8	Прокладка	1	EPDM

Материал:
Площадь потока: AISI 316L
Другие стальные части: AISI 316
Шток заглушки: AISI 316L
Уплотнение потока: EPDM / Silicon / FKM

Технические данные:
Температурный диапазон: Полный вакуум
-10°C to +140°C (EPDM)

52941 соединение - C / připojení - S

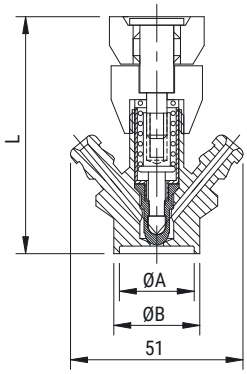

Тип DA / Typ DA

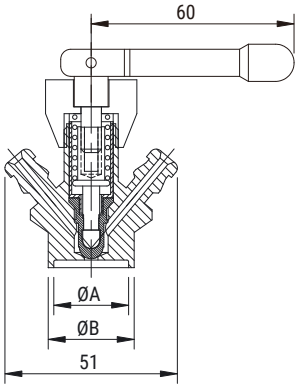

Тип DB / Typ DB

DN	ØA	ØB	L
1/2"	9,4	12,7	71,5
3/4"	15,75	15,5	71,5
1"	22,1	25,4	71,5

52945 соединение - Ц / připojení - C

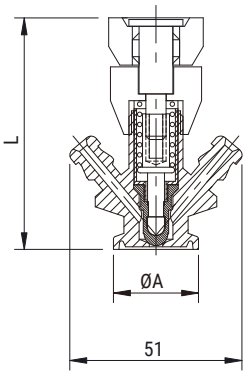

Тип DA / Typ DA

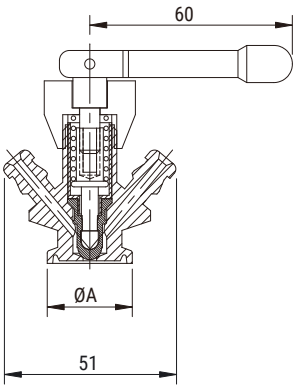

Тип DB / Typ DB

DN	ØA	L
A37	34	70
1/2"	25,2	70
3/4"	25,2	70
1"	50,5	70

Пакет для упаковки
Balící sáček

Сумка на молнии
Sáček na zip

a) Толщина одной стороны должна быть в пределах 0,1-0,15 мм.
Tloušťka jedné strany sáčku musí být mezi 0,1-0,15 mm.

b) Подбираем подходящий размер упаковочного пакета по размеру детали.
Vhodnou velikost balicího sáčku volíme podle velikosti dílu.

Толщина стенки мешка 0,1 - 0,15 мм
Tloušťka stěny sáčku 0,1 - 0,15 mm

Используем сумку на молнии подходящего размера
Používáme tašku na zip, vhodné velikosti

Этикетка прикреплена к верхней части сумки
Štítek je nalepen na horní straně sáčku

Наклейка с этикеткой
Nálepka se štítkem

a) Этикетка должна быть прикреплена посередине верхней части пакета.
Štítek by měl být nalepen uprostřed horní části sáčku.

b) ASME-BPE-SF DT-4.1.1.1 (EX.DT-7) / SS316L / размер / номер продукта / номер плавки.
ASME-BPE-SF DT-4.1.1.1 (EX.DT-7) / SS316L /velikost / číslo produktu / číslo tavby.

SF4 Label Sticker

a) Эта круглая желтая этикетка SF4 находится под основной наклейкой.
Tento kulatý žlutý štítek SF4 je nalepen pod hlavní nálepkou.

b) Эта круглая этикетка SF4 наклеивается только на закрывающийся пакет E / P с фитингами.
Tento kulatý štítek SF4 se nalepí pouze na uzavíratelný sáček E/P s výrobkem.

SF4 желтая маленькая круглая этикетка
SF4 žlutý malý kulatý štítek

Для всех продуктов BPE SF4 эта большая круглая этикетка должна быть прикреплена к внешней стороне сумки на молнии
U všech produktů BPE SF4 musí být tento velký kulatý štítek nalepen na vnější straně sáčku na zip

Fittings

a) Обратите внимание на толщину и радиус
Věnujte pozornost tloušťce a poloměru

b) Лазерная маркировка и технические характеристики ASME BPE
Laserové označení a specifikace ASME BPE

c) BPE SF1 Наденьте синий защитный колпачок на каждый конец сварного шва фитинга / втулки.
BPE SF1 Nasaďte na každý konec sváru fitinku / objímky modrou ochrannou čepičku.

d) BPE SF4, Фитинги с пластиковой пленкой и белым защитным колпачком на каждом сварном шве / концах заточки.
BPE SF4, Fitinky s plastovou fólií a bílým ochranným víčkem na každém svaru / koncích filtingu.

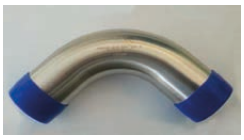

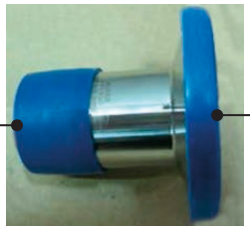

Жесткая синяя защитная крышка для клемм
Tvrdý modrý ochranný kryt ukončení

Жесткая синяя защитная крышка для клемм
Tvrdý modrý ochranný kryt ukončení

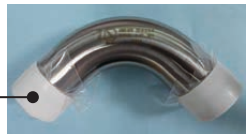

BPE SF4, Фитинги с пластиковой пленкой и белым защитным колпачком на каждом сварном шве / концах заточки.
BPE SF4, Fitinky s plastovou fólií a bílým ochranným víčkem na každém svaru/koncích filtingu.

Отгрузочная упаковка
Balení zásilky

Мы оцениваем общее количество, предоставляем небольшую коробку или все в большой коробке
Posoudíme celkové množství, poskytneme malou krabici nebo vše do velkého kartonu

Упаковка трубной арматуры в термоусадочную пленку.
Balení potrubních tvarovek do teplem smrštitelné fólie.

* Каждый продукт упакован по-разному
Každý produkt je zabalen jinak

Вставьте упакованные фитинги в картонную коробку.
Vložení zabalené armatury do kartonu.

Вставка отдельных деталей в упаковке - фитингов в небольшую картонную коробку.
Vložení jednotlivých zabalených dílů - potrubní tvarovky do malého kartonu.

Закрытые и упакованные после упаковки.
Po zabalení uzavřeno a zabaleno.

Небольшая картонная коробка, сложенная на поддоне и затем прочно связанная термоусадочной пленкой.
Malý karton skládaný na paletu a poté pevně svazán smršťovací fólií.

Маркировка контента
Označení obsahu

Он должен соответствовать маркировке ASME BPE следующим образом

Musí následovat ASME BPE, příklad označení

ASTM A270 TP316L ASME-BPE DT-4-1 SF-X WLD NDE
Размер x Длина x Плавление

ASTM A270 TP316L ASME-BPE DT-4-1 SF-X WLD NDE
Velikost x Délka x Tavba

Обозначение Размер + буквы
Označení Velikost + písmena

Подходящее обозначение трубы, размер шрифта на трубу 6, предпочтительно не менее 3 сегментов и описание с конца примерно 15-30 см

Vhodné označení trubky, velikost písma na trubku 6, pokud možno alespoň 3 segmenty a popis od konce asi 15-30 cm

SF1

Пакет имеет синюю защитную крышку с обоих концов + пластиковую этикетку внешнего пакета, прикрепленную к двум концам внешнего пластикового пакета.

Balení je s modrým ochranným krytem na obou koncích + štítek plastového vnějšího sáčku nalepen na dvou koncích plastového vnějšího sáčku.

SF4

Крышка с пластиковой пленкой и белым защитным колпачком с обоих концов + пакет из ПВХ + наклейка SF4 на обоих концах пакета.

Obal je s plastovou fólií a bílým ochranným uzávěrem na obou koncích + PVC sáček + nálepka SF4 na obou koncích sáčku.

Деревянный ящик + тарная упаковка
Dřevěná krabice + kontejnerové balení

Деревянная коробка
Dřevěná bedna

Вставленная пластиковая пленка
Vložená plastová folie

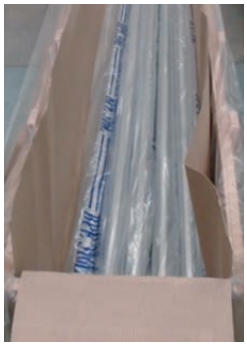

После упаковки трубы в мешок из ПВХ помещают в деревянный ящик
Po zabalení trubek do PVC sáčku vloženo do dřevěné bedny

Если не все трубы упакованы в деревянный ящик (необходимо добавить еще один деревянный ящик) для контейнера. Эта рекомендация - подходит для полированных труб ASME BPE TUBE только для перевозки LCL.

Nejsou-li všechny trubky zabalené v dřevěné krabici (je potřeba doplnit další dřevěnou bednu) pro kontejner. Toto doporučení - vhodné pro leštěné trubku ASME BPE TUBE pouze pro LCL zásilku.

ИЛИ используйте шестиугольную связку из ПВХ, упакованную в контейнер, (все еще хорошая защита)

NEBO se použijte PVC plastový šestihranný svazek, zabalený do kontejneru, (stále dobrá ochrana)

ПРЕОБРАЗОВАНИЯ ТАБЛИЦЫ	PŘEVODNÍ TABULKA	
DN	(inch)	(mm)
8	1/4"	6,35
10	3/8"	9,25
15	1/2"	12,7
20	3/4"	19,0
25	1"	25,4
32	1 1/4"	31,7
40	1 1/2"	38,1
50	2"	51,0
65	2 1/2"	63,5
80	3"	76,1
100	4"	104,0

ПЕРЕВОДНЫЕ КОЭФФИЦИЕНТЫ	PŘEVODNÍ TABULKA TLAKŮ
1 Bar	100000 Pascals
	100 Kilopascals
	1000 Milibars
	1000000 Microbars
	~0,98 Atmospheres
	~401,46 Inches of wather
	10 Meters of wather
	~29,53 Inches of mercury
	~750 Milimeters of mercury
	~14,5 Pounds per square inches
	~1,02 Kilograms per square inches

NIOB FLUID

ПРОИЗВОДИТЕЛЬ СОЕДИНИТЕЛЬНОЙ И РЕГУЛИРУЮЩЕЙ АРМАТУРЫ

VÝROBCE NEREZOVÝCH POTRUBNÍCH SYSTÉMŮ

Архангельск (8182)63-90-72
Астана (7172)727-132
Астрахань (8512)99-46-04
Барнаул (3852)73-04-60
Белгород (4722)40-23-64
Брянск (4832)59-03-52
Владивосток (423)249-28-31
Волгоград (844)278-03-48
Вологда (8172)26-41-59
Воронеж (473)204-51-73
Екатеринбург (343)384-55-89
Иваново (4932)77-34-06
Ижевск (3412)26-03-58
Иркутск (395)279-98-46
Казань (843)206-01-48
Калининград (4012)72-03-81
Калуга (4842)92-23-67
Кемерово (3842)65-04-62
Киров (8332)68-02-04
Краснодар (861)203-40-90
Красноярск (391)204-63-61
Курск (4712)77-13-04
Липецк (4742)52-20-81
Магнитогорск (3519)55-03-13
Москва (495)268-04-70
Мурманск (8152)59-64-93
Набережные Челны (8552)20-53-41
Нижний Новгород (831)429-08-12
Новокузнецк (3843)20-46-81
Новосибирск (383)227-86-73
Омск (3812)21-46-40
Орел (4862)44-53-42
Оренбург (3532)37-68-04
Пенза (8412)22-31-16
Пермь (342)205-81-47
Ростов-на-Дону (863)308-18-15
Рязань (4912)46-61-64
Самара (846)206-03-16
Санкт-Петербург (812)309-46-40
Саратов (845)249-38-78
Севастополь (8692)22-31-93
Симферополь (3652)67-13-56
Смоленск (4812)29-41-54
Сочи (862)225-72-31
Ставрополь (8652)20-65-13
Сургут (3462)77-98-35
Тверь (4822)63-31-35
Томск (3822)98-41-53
Тула (4872)74-02-29
Тюмень (3452)66-21-18
Ульяновск (8422)24-23-59
Уфа (347)229-48-12
Хабаровск (4212)92-98-04
Челябинск (351)202-03-61
Череповец (8202)49-02-64
Ярославль (4852)69-52-93

Киргизия (996)312-96-26-47 Казахстан (772)734-952-31 Таджикистан (992)427-82-92-69

Единый адрес для всех регионов: ndb@nt-rt.ru || www.niobfluid.nt-rt.ru